PARTICOLARE PORTALE SCALA 1:50

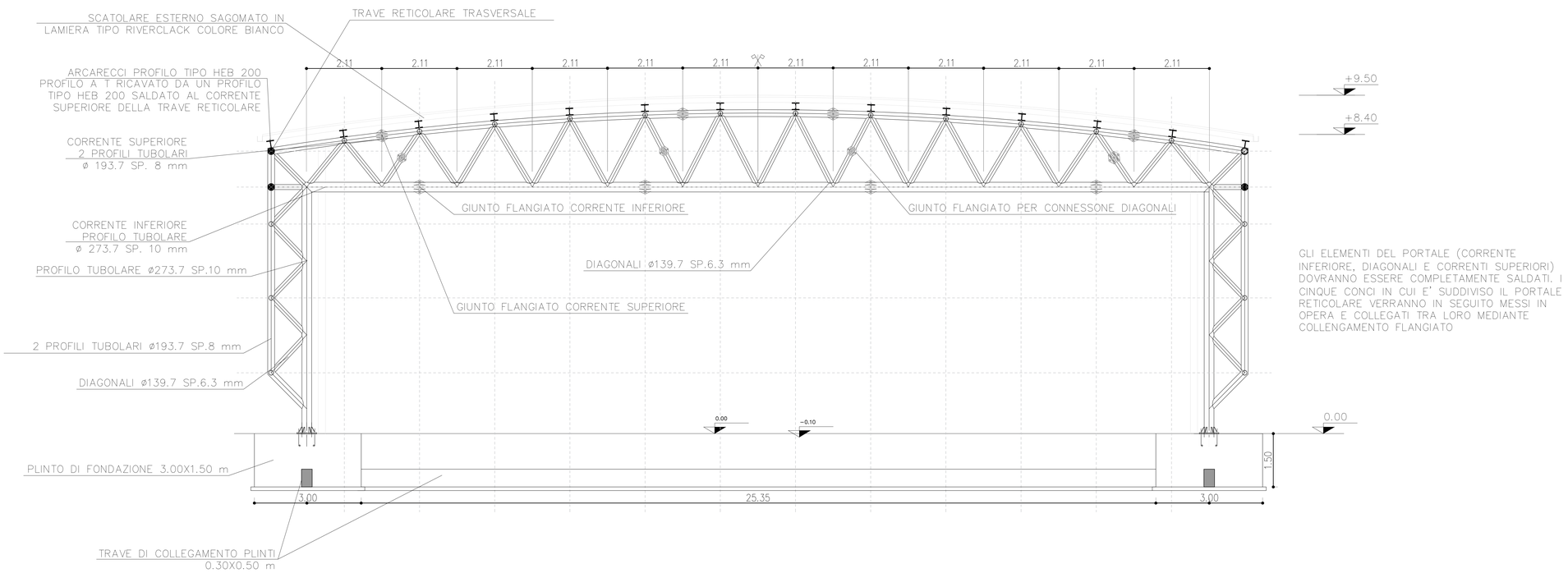

GLI ELEMENTI DEL PORTALE (CORRENTE INFERIORE, DIAGONALI E CORRENTI SUPERIORI) DOVRANNO ESSERE COMPLETAMENTE SALDATI. I CINQUE CONCI IN CUI E' SUDDIVISO IL PORTALE RETICOLARE VERRANNO IN SEGUITO MESSI IN OPERA E COLLEGATI TRA LORO MEDIANTE COLLENGAMENTO FLANGIATO

TABELLA MATERIALI

CALCESTRUZZO	**FONDAZIONI E GETTI CONTROTERRA**	
	CLASSE DI RESISTENZA C 25-30	
	MASSIMO RAPPORTO A/C ≤ 0,55	
	CLASSE DI CONSISTENZA S4	
	DIAMETRO MAZ AGGREGATI 20 mm	
	CLASSE DI ESPOSIZIONE X C2	
	ELEVAZIONE E SOLETTE	
	CLASSE DI RESISTENZA C 25-30	
	MASSIMO RAPPORTO A/C ≤ 0,60	
	CLASSE DI CONSISTENZA S4	
	DIAMETRO MAZ AGGREGATI 25 mm	
	CLASSE DI ESPOSIZIONE X C3	
ACCIAIO PER C.A.	**FONDAZIONI E GETTI CONTROTERRA**	
	ACCIAIO IN BARRE AD ADERENZA MIGLIORATA B450C	
	COPRIFERRO PER ELEVAZIONE 30 mm	
	COPRIFERRO PER FONDAZIONE 50 mm	
	SOVRAPPOSIZIONE MINIMA PARI A 20 DIAMETRI	
	INCIDENZA ARMATURA PLINTI / PALI	
	MINIMA PERCENTUALE ARMATURA RISPETTO AL CLS	1%
	MASSIMA PERCENTUALE ARMATURA RISPETTO AL CLS	1%
	INCIDENZA ARMATURA PLATEA / MURI	
	MINIMA PERCENTUALE ARMATURA RISPETTO AL CLS IN DIREZIONE X	0,1%
	MASSIMA PERCENTUALE ARMATURA RISPETTO AL CLS IN DIREZIONE X	2%
	MINIMA PERCENTUALE ARMATURA RISPETTO AL CLS IN DIREZIONE Y	0,1%
	MASSIMA PERCENTUALE ARMATURA RISPETTO AL CLS IN DIREZIONE Y	2%

PARTICOLARE PLATEA E MURO IN C.A. DI CONTENIMENTO CLORULI SCALA 1:50

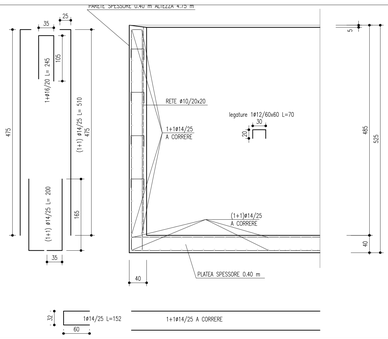

RETICOLARE TIPO A SCALA 1:50

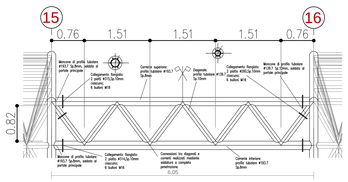

RETICOLARE TIPO B SCALA 1:50

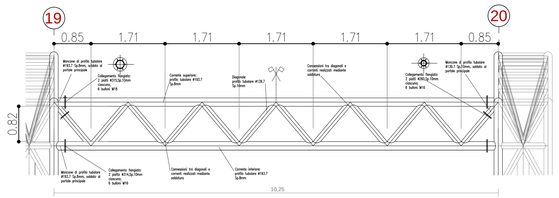

RETICOLARE TIPO C SCALA 1:50

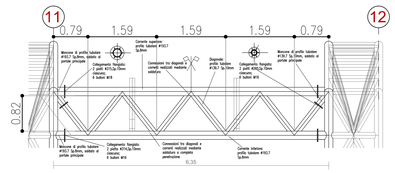

PARTICOLARE PIASTRA DI FONDAZIONE E TIRAFONDO SCALA 1:10

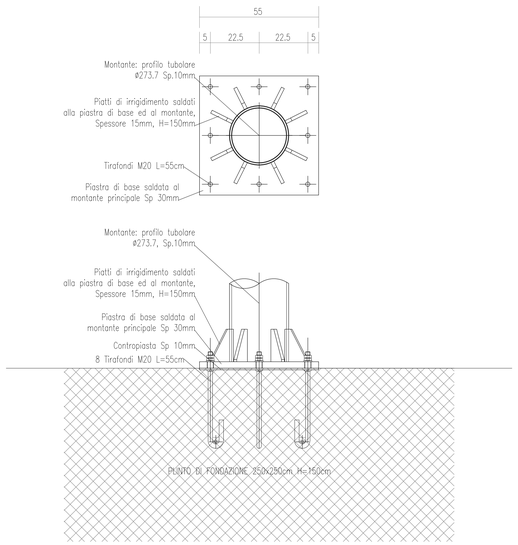

PLINTO DI FONDAZIONE SCALA 1:50

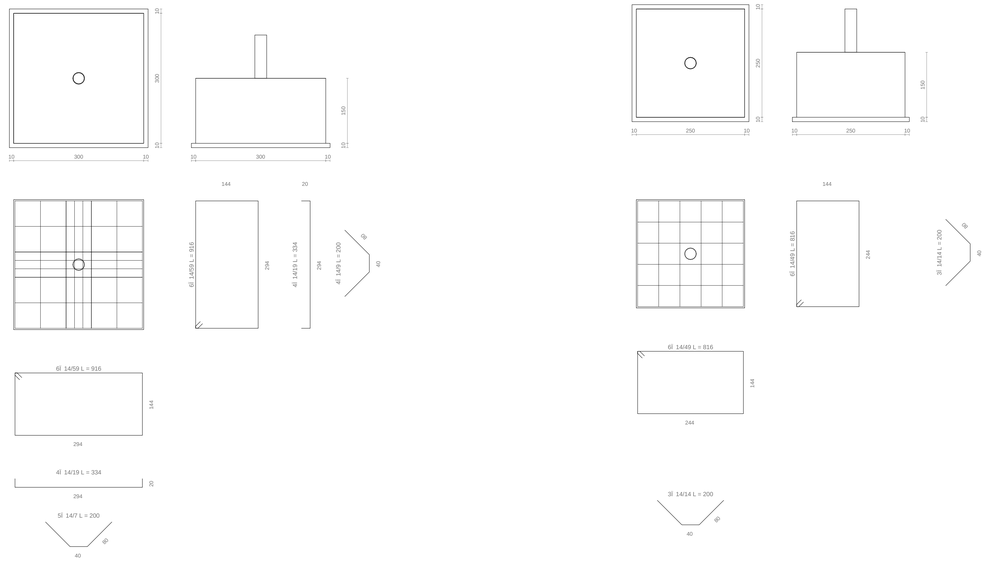

AUTOSTRADA BRESCIA - VERONA - VICENZA - PADOVA

Autostrada Brescia Verona Vicenza Padova SpA
Via Flavio Gioia 71 37135 Verona
tel. 0458272222 Fax 0458200051 Casella Postale 490M www.autobspd.it
AREA COSTRUZIONI AUTOSTRADALI

RINA

AUTOSTRADA VALDASTICO A31 NORD

1° LOTTO

Piovene Rocchette - Valle dell'Astico

PROGETTO DEFINITIVO

CUP	G21B1 30006 690005
WBS	B25.A3NL11
COMMESSA	J16L1

COMMITTENTE:

S.p.A. AUTOSTRADA BRESCIA VERONA VICENZA PADOVA
Area Costruzioni Autostradali

CAPO COMMESSA PER LA PROGETTAZIONE
Dott. Ing. Gabriella Costantini

PRESTATORE DI SERVIZI:
CONSORZIO RAETIA
RAPPRESENTANTE: Dott. Ing. Alberto Scotti

RESPONSABILE DEL COORDINAMENTO TRA LE PRESTAZIONI SPECIALISTICHE:
Technital S.p.A. - Ing. Alberto Renso

PROGETTAZIONE:
TECHNITAL
INGEGNERI PROGETTISTI
INGEGNERI ROMA
Dott. Ing. Emanuele Cocciante

ELABORATO: EDIFICI E STRUTTURE A CORREDO
EDIFICIO SERVIZI INVERNALI PEDEMONTE
STRUTTURALE
PARTICOLARI STRUTTURA IN ACCIAIO

Progressivo: 09 04 02 002 02 — Rev.:

SCALA: 1:100

NOME FILE: J16L1_09_04_02_002_0206_0PD_02.dwg

Rev.	Data	Descrizione	Redazione	Controllo	Approvazione
00	MARZO.017	PRIMA EMISSIONE	SINTEL ENGINEERING – G. ZORIO	M. BAFFA PAGNINI	F. COCCIANTE
01	GIUGNO.017	REVISIONE PER VERIFICA	SINTEL ENGINEERING – G. ZORIO	M. BAFFA PAGNINI	F. COCCIANTE
02	LUGLIO.017	RECEPIMENTO OSSERVAZIONI	SINTEL ENGINEERING – G. ZORIO	M. BAFFA PAGNINI	F. COCCIANTE

DIS. PROGR. FG. LIV. REV.
J16L1_09_04_02_002_0206_0PD_02

IL PRESENTE DOCUMENTO NON POTRA' ESSERE COPIATO, RIPRODOTTO O ALTRIMENTI PUBBLICATO, IN TUTTO O IN PARTE, SENZA IL CONSENSO SCRITTO DELLA AUTOSTRADA BS-VR-VI-PD S.p.A., CON LA QUALE NON AUTORIZZATO. SARA' PERSEGUITO A NORMA DI LEGGE.
THIS DOCUMENT MAY NOT BE COPIED, REPRODUCED OR PUBLISHED, EITHER IN PART OR IN ITS ENTIRETY, WITHOUT THE WRITTEN PERMISSION OF AUTOSTRADA BRESCIA-VERONA-VICENZA-PADOVA S.P.A., WHICH PROVIDES LEGAL RULES, WE PROSECUTE BY LAW.