IMPIANTO DI ILLUMINAZIONE
Particolari tipologici

PARTICOLARE SONDA DIGITALE PER LA DETERMINAZIONE DELLA LUMINANZA DI VELO

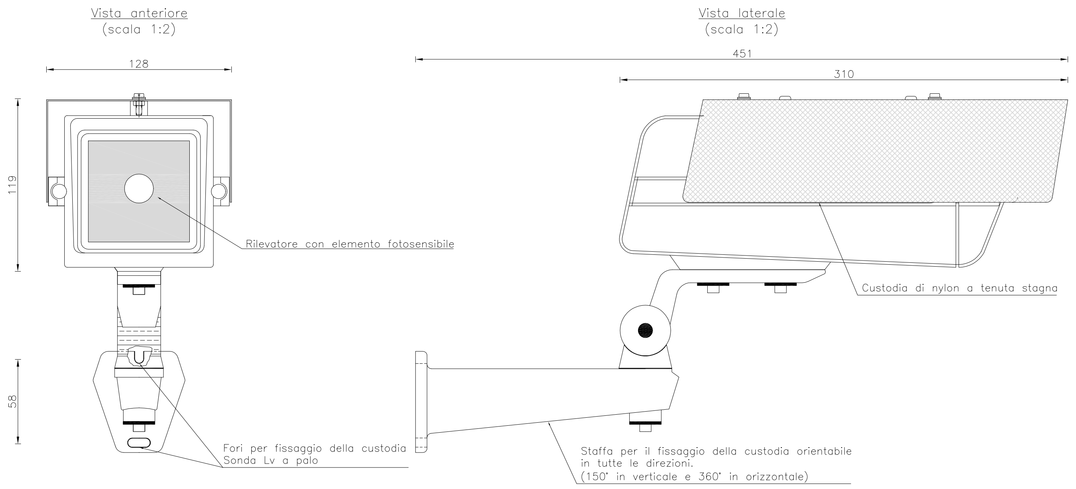

Sonda digitale per la determinazione della luminanza di velo (sonda Lv) installata su palo ad un altezza di 5m ed a 85 m dall' imbocco della galleria.
Costituita da rilevatore ottico con elemento fotosensibile per la determinazione della luminanza di velo inserito in un contenitore in nylon a tenuta stagna.
Ottica con fuoco predeterminato e possibilità di centratura automatica del campo visuale con il centro dell' area di misura.
Sensore d' immagine CCD a colori ad alta risoluzione dotato di matrice di 1280x1024 pixel per un totale di 1,3 Megapixel.
Campo di sensibilità dei pixel compreso tra 0 e 20000 cd/m².
Campo di uscita (luminanza di velo) del rilevatore compreso tra 0 e 1080 cd/m².
Obiettivo con lenti asferiche ad apertura 60° , dotato di filtro infrarosso.
Alimentazione 10÷30Vdc.

APPARECCHIO ILLUMINANTE A 16 LED (ILLUMINAZIONE DI RINFORZO DI GALLERIA)

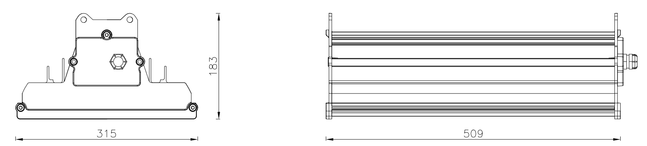

Apparecchio illuminante a LED per illuminazione di rinforzo di galleria in alluminio estruso con n°16 LED ad alto flusso.
Vetro di chiusura temprato sigillato al corpo atto a garantire un grado di protezione IP66
Piastra ausiliari estraibile tramite apertura posta su uno dei due coperchi.
Alimentatore e driver incorporati montati su piastra estraibile ed ispezionabile.
Completo di cavo di alimentazione e spina CEE IP67 2P+T
Cablaggio in classe II.
Potenza assorbita : 19W
Dimensione : 509x315x183mm
Staffe ad sgancio rapido in ACCIAIO INOX adatte per il montaggio sotto passerella metallica.

APPARECCHIO ILLUMINANTE A 32 LED (ILLUMINAZIONE DI RINFORZO DI GALLERIA)

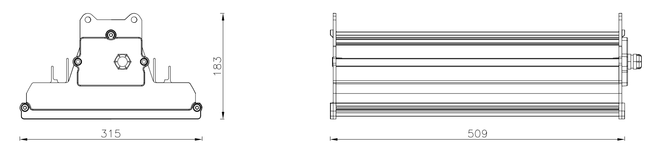

Apparecchio illuminante a LED per illuminazione di rinforzo di galleria in alluminio estruso con n°32 LED ad alto flusso.
Vetro di chiusura temprato sigillato al corpo atto a garantire un grado di protezione IP66
Piastra ausiliari estraibile tramite apertura posta su uno dei due coperchi.
Alimentatore e driver incorporati montati su piastra estraibile ed ispezionabile.
Completo di cavo di alimentazione e spina CEE IP67 2P+T
Cablaggio in classe II.
Potenza assorbita : 51W
Dimensione : 509x315x183mm
Staffe ad sgancio rapido in ACCIAIO INOX adatte per il montaggio sotto passerella metallica.

APPARECCHIO ILLUMINANTE A 32 LED (ILLUMINAZIONE PERMANENTE DI GALLERIA)

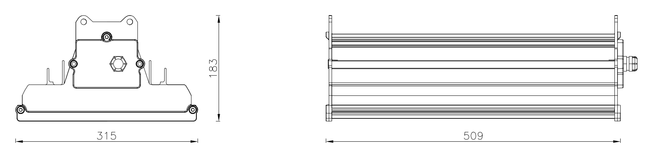

Apparecchio illuminante a LED per illuminazione permanente di galleria in alluminio estruso con n°32 LED ad alto flusso.
Vetro di chiusura temprato sigillato al corpo atto a garantire un grado di protezione IP66
Piastra ausiliari estraibile tramite apertura posta su uno dei due coperchi.
Alimentatore e driver incorporati montati su piastra estraibile ed ispezionabile.
Completo di cavo di alimentazione e spina CEE IP67 2P+T
Cablaggio in classe II.
Potenza assorbita : 51W
Dimensione : 509x315x183mm
Staffe ad sgancio rapido in ACCIAIO INOX adatte per il montaggio sotto passerella metallica.

PARTICOLARE STAFFAGGIO APPARECCHIO ILLUMINANTE ALLA PASSERELLA METALLICA

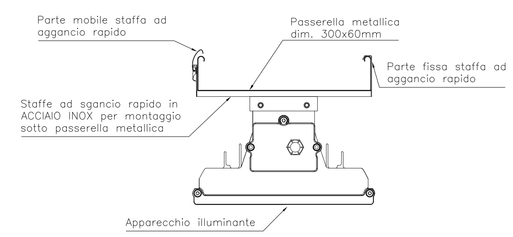

PARTICOLARE CASSETTA DI DERIVAZIONE PER LINEA PASSANTE CIRCUITO LUCE DI RINFORZO / PERMANENTE SU PASSERELLA METALLICA

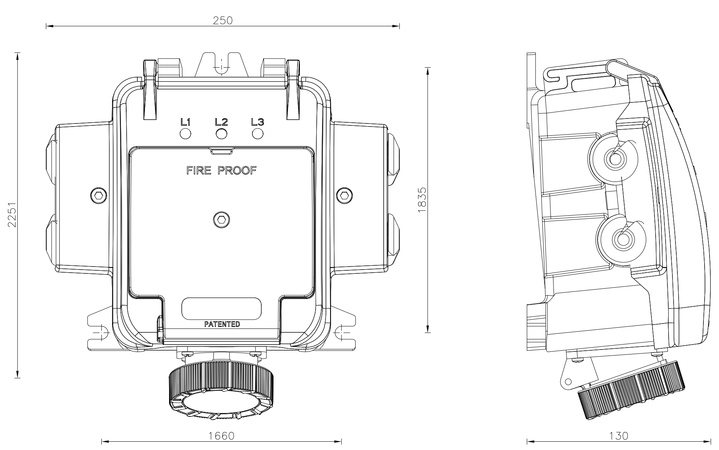

Cassetta di derivazione costruita in lega speciale di alluminio EN 1706 AC-46100DF (EX UNI 5076) con trattamento anticorrosione e verniciatura interna ed esterna realizzata con vernice atossica ed antifumo.
La cassetta è del tipo Fire Proof, resistente al fuoco con continuità elettrica garantita a 850°C per 90 minuti secondo norma CEI EN 50362 ed in conformità alle linee guida ANAS del nov. 2009 par. 4.2.2.1.2.2. ed al D.L.264 del 09/10/2006 Par. 2.18.
La cassetta è corredata di certificato di prova (resistenza al fuoco 850°C per 90 minuti secondo norma Norma CEI EN 50362) da ente certificatore esterno ed accreditato (IMQ).
La cassetta può ospitare cavi unipolari da 4 a 35mmq, (Ø min 7,8mm ÷Ø max 13,4mm) il cablaggio dei cavi è realizzato mediante morsetti a perforazione di isolante senza interruzione del cavo di linea, costruiti in ottone su base ceramica.
Il serraggio avviene simultaneamente per coppia di cavi (Fase e Neutro) mediante bullone con rottura calibrata a garanzia del contatto elettrico.
La derivazione (utenza) è realizzata con presa a spina (pre-cablata) 2P+T (morsetto di terra non collegato) 16A 230V secondo standard EN 60309-1-2.
La fase è protetta mediante fusibile da 4 A. La sostituzione del fusibile può essere eseguita a cassetta chiusa con fusibile accessibile dall'esterno mediante sede dedicata.
La linea (fase) è identificata esternamente con un sistema di siglatura di tipo a "tassello".
Il corpo della cassetta è costruito senza spigoli vivi. Per facilitare le operazioni di cablaggio e di manutenzione, il coperchio è solidale alla cassetta per mezzo di cerniere e può restare autonomamente in posizione aperto mentre la chiusura avviene con due sole viti.
Il grado di protezione è pari a IP66 mentre la resistenza meccanica minima garantita è IK10.
Il fissaggio è realizzato mediante 3 asole esterne alla cassetta
Le dimensioni di ingombro sono estremamente compatte (massimo 240x270x110).
La cassetta è essere realizzata in classe di isolamento "II"(senza collegamento di terra).

APPARECCHIO ILLUMINANTE A 64/96 LED (ILLUMINAZIONE DI RINFORZO DI GALLERIA)

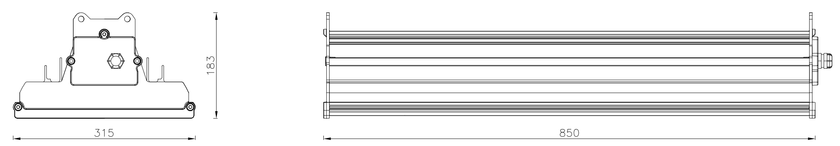

Apparecchio illuminante a LED per illuminazione di rinforzo di galleria in alluminio estruso con n°64/96 LED ad alto flusso.
Vetro di chiusura temprato sigillato al corpo atto a garantire un grado di protezione IP66
Piastra ausiliari estraibile tramite apertura posta su uno dei due coperchi.
Alimentatore e driver incorporati montati su piastra estraibile ed ispezionabile.
Completo di cavo di alimentazione e spina CEE IP67 2P+T
Cablaggio in classe II.
Potenza assorbita : 139/213W
Dimensione : 850x315x183mm
Staffe ad sgancio rapido in ACCIAIO INOX adatte per il montaggio sotto passerella metallica.

SCHEMA A BLOCCHI ALIMENTAZIONE ILLUMINAZIONE VIE DI ESODO IN BARRIERA NEW JERSEY

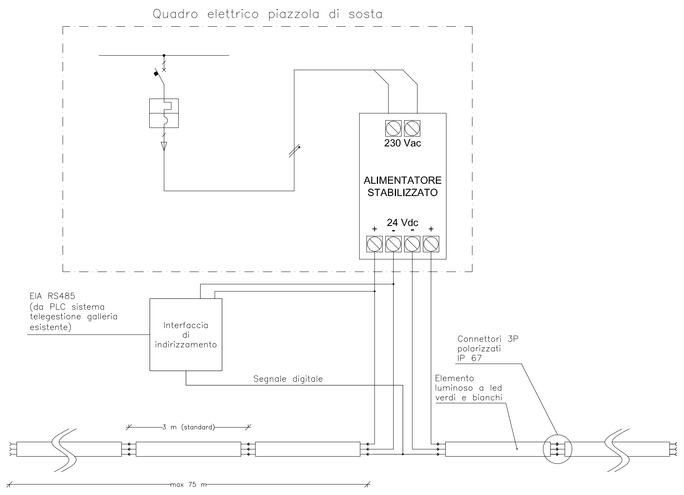

APPARECCHIO ILLUMINANTE 72/XPL LED (ILLUMINAZIONE DI RINFORZO DI GALLERIA)

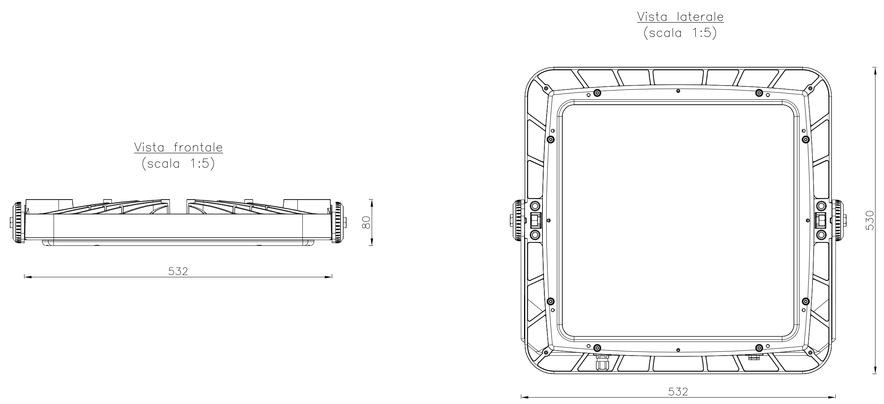

Apparecchio illuminante a LED per illuminazione di rinforzo di galleria in alluminio estruso con n°72/XPL LED ad alto flusso.
Vetro di chiusura temprato sigillato al corpo atto a garantire un grado di protezione IP66
Piastra ausiliari estraibile tramite apertura posta su uno dei due coperchi.
Alimentatore e driver incorporati montati su piastra estraibile ed ispezionabile.
Completo di cavo di alimentazione e spina CEE IP67 2P+T
Cablaggio in classe II.
Potenza assorbita : 227/307W
Dimensione : 532x530x80mm
Staffe ad sgancio rapido in ACCIAIO INOX adatte per il montaggio sotto passerella metallica.

AUTOSTRADA BRESCIA · VERONA · VICENZA · PADOVA
Autostrada Brescia Verona Vicenza Padova SpA
Via Flavio Gioia 71 37135 Verona
tel. 0458272222 Fax 0458200051 Casella Postale 480M www.autobspd.it
AREA COSTRUZIONI AUTOSTRADALI
RINA

AUTOSTRADA VALDASTICO
A31 NORD

1° LOTTO
Piovene Rocchette - Valle dell'Astico

PROGETTO DEFINITIVO

CUP 02181 30006 60005
WBS B25.A31NL11
COMMESSA J16L1

COMMITTENTE
S.p.A. AUTOSTRADA BRESCIA VERONA VICENZA PADOVA
Area Costruzioni Autostradali

CAPO COMMESSA PER LA PROGETTAZIONE
Dott. Ing. Gabriella Costantini

PRESTATORE DI SERVIZI:
CONSORZIO RAETIA
RAPPRESENTANTE: Dott. Ing. Alberto Scotti

RESPONSABILE DI INTEGRAZIONE TRA LE PRESTAZIONI SPECIALISTICHE:
Technital S.p.A. Ing. Luca Berso

PROGETTAZIONE:
ITALCONSULT
Ing. Giuseppe Mondello

ELABORATO: IMPIANTI
PARTICOLARI TIPOLOGICI
IMPIANTI ELETTRICI
PARTICOLARI IMPIANTO ILLUMINAZIONE GALLERIA

Progressivo 12 08 01 001 Rev. 02

Rev.	Data	Descrizione	Redazione	Controllo	Approvazione
00	MAG.2017	PRIMA EMISSIONE	ITALCONSULT - CUGINI	A. MIOSI	G. MONDELLO
01	GIUGNO 2017	REVISIONE PER ADEGUAMENTO CARTIGLIO	ITALCONSULT - CUGINI	A. MIOSI	G. MONDELLO
02	LUGLIO 2017	RECEPIMENTO OSSERVAZIONI	ITALCONSULT - CUGINI	A. MIOSI	G. MONDELLO

SCALA: 1:5/2
NOME FILE: J16L1_12_08_01_001_0101_0PD_02.dwg
CM PROGR. FG SB REV.
J16L1_12_08_01_001_0101_0PD_02

IL PRESENTE DOCUMENTO NON POTRÀ ESSERE CEDUTO, RIPRODOTTO O ALTRIMENTI PUBBLICATO, IN TUTTO O IN PARTE, SENZA IL CONSENSO SCRITTO DELLA AUTOSTRADA BS-VR-VI-PD A.T.E.P.A., CHE VI UTILIZZA NON AUTORIZZATO. SARÀ PERSEGUITO A NORMA DI LEGGE.
THIS DOCUMENT MAY NOT BE COPIED, REPRODUCED OR PUBLISHED, EITHER IN PART OR IN ITS ENTIRETY, WITHOUT THE WRITTEN PERMISSION OF AUTOSTRADA BRESCIA-VERONA-VICENZA-PADOVA S.P.A., WHO THEREBY USE IT.