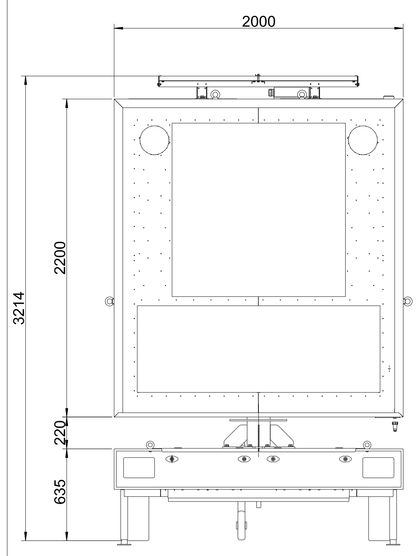

Vista posteriore

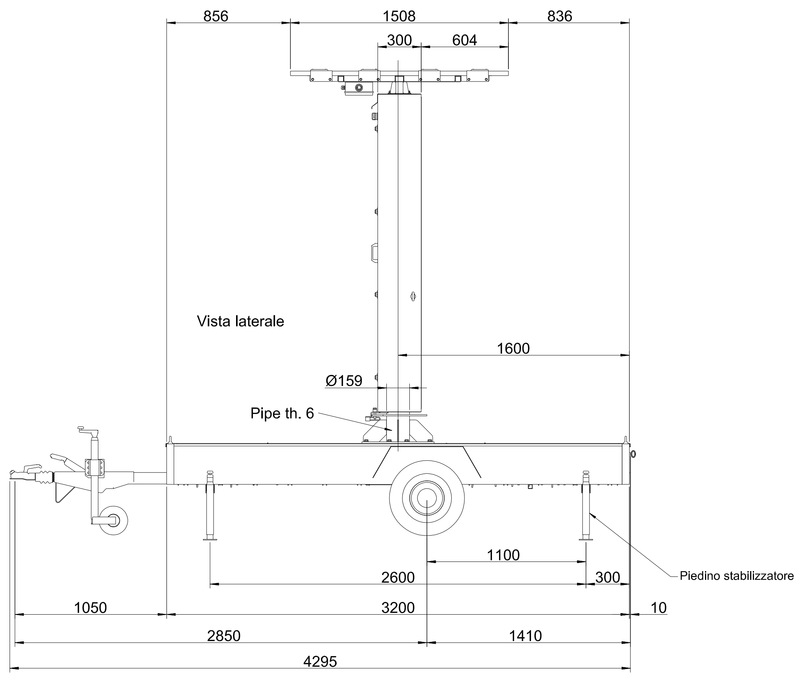

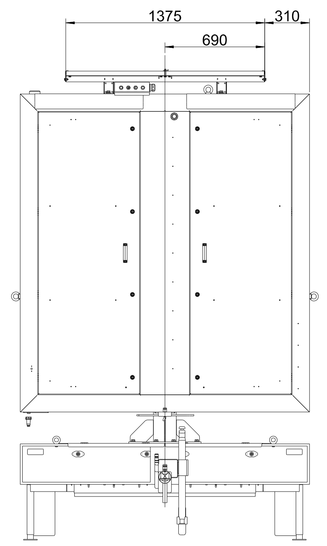

Vista frontale

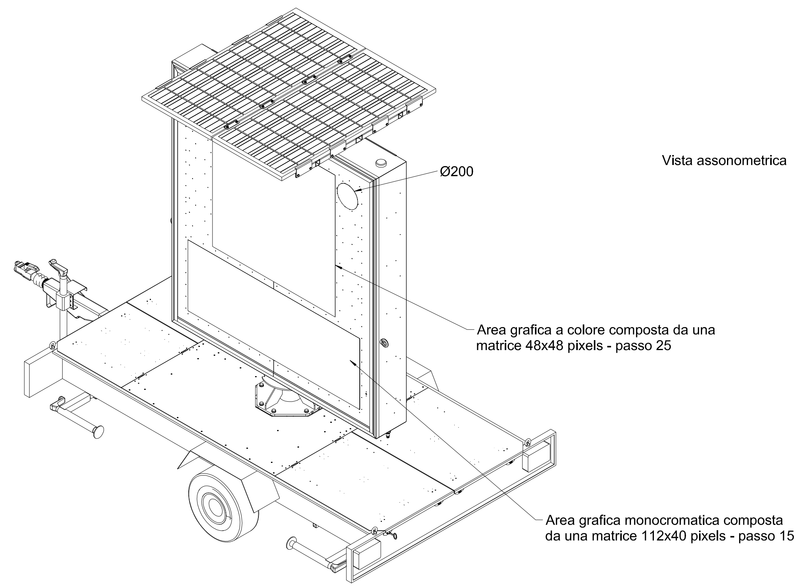

Vista assonometrica

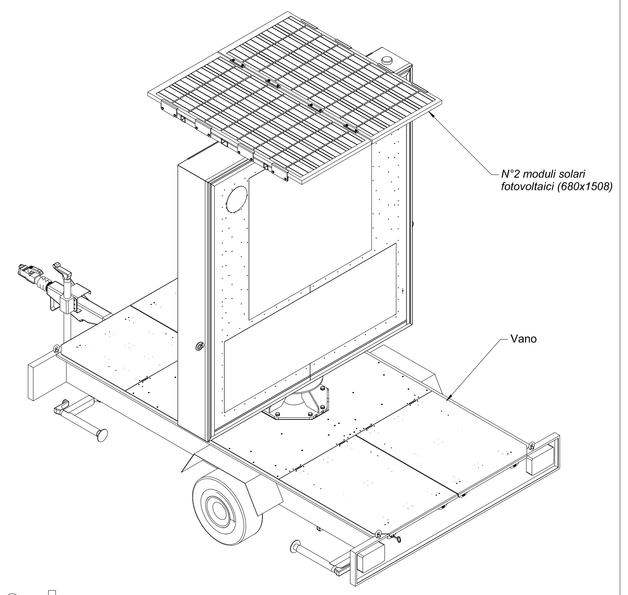

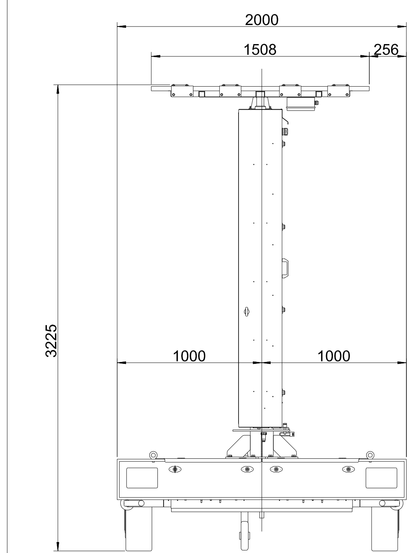

Vista posteriore (modalità da viaggio)

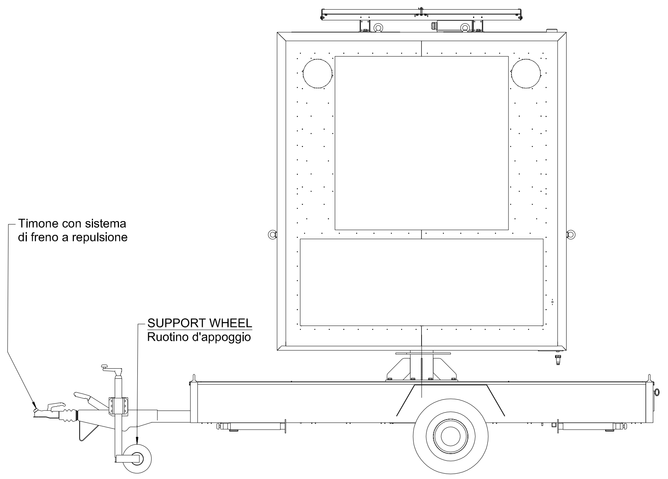

Vista laterale (modalità da viaggio)

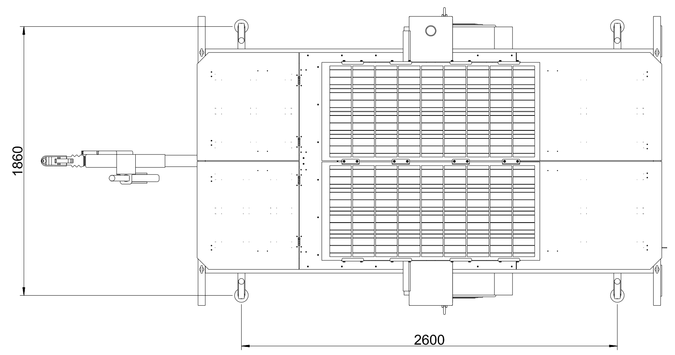

Vista dall'alto

Particolare PMV su carrello mobile
scala 1:20

Caratteristiche componenti

Stazione di visualizzazione mobile (SVM), composta da un carrello mobile attrezzato con un Pannello a Messaggio Variabile (PMV) costituito da una sezione superiore con matrice grafica full color da 48x48 pixel e da una sezione inferiore con matrice monocromatica da 112x40 pixel, alimentato da generatore accoppiato a motore diesel ad avviamento automatico e completato da un gruppo di pannelli fotovoltaici e accumulatori elettrici.

Ogni postazione mobile è composta principalmente da:

- Carrello rimorchiabile omologato a pianale attrezzato;
- PMV grafico con sezione superiore full color con matrice grafica da 48x48 pixel e sezione inferiore con matrice monocromatica da 112x40 pixel;
- Alimentazione da generatore accoppiato a motore diesel + pannelli fotovoltaici + gruppo accumulatori elettrici 12 V (i pannelli fotovoltaici forniscono un apporto energetico aggiuntivo in particolare nelle giornate estive, consentendo di prolungare la vita del motogeneratore);
- Sistema ausiliario di ricarica diretta o del pacco batterie tramite rete elettrica 230 V;
- Centralina di controllo locale completa di modem GPRS e modulo GPS.

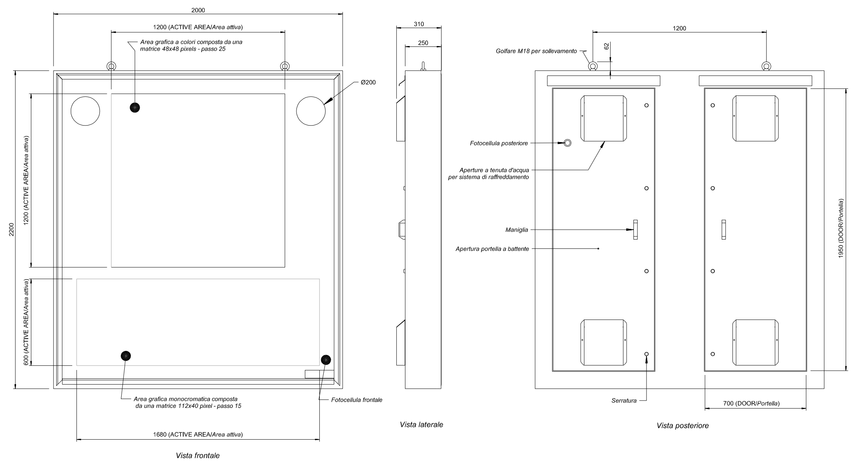

Particolare PMV
su carrello mobile
scala 1:20

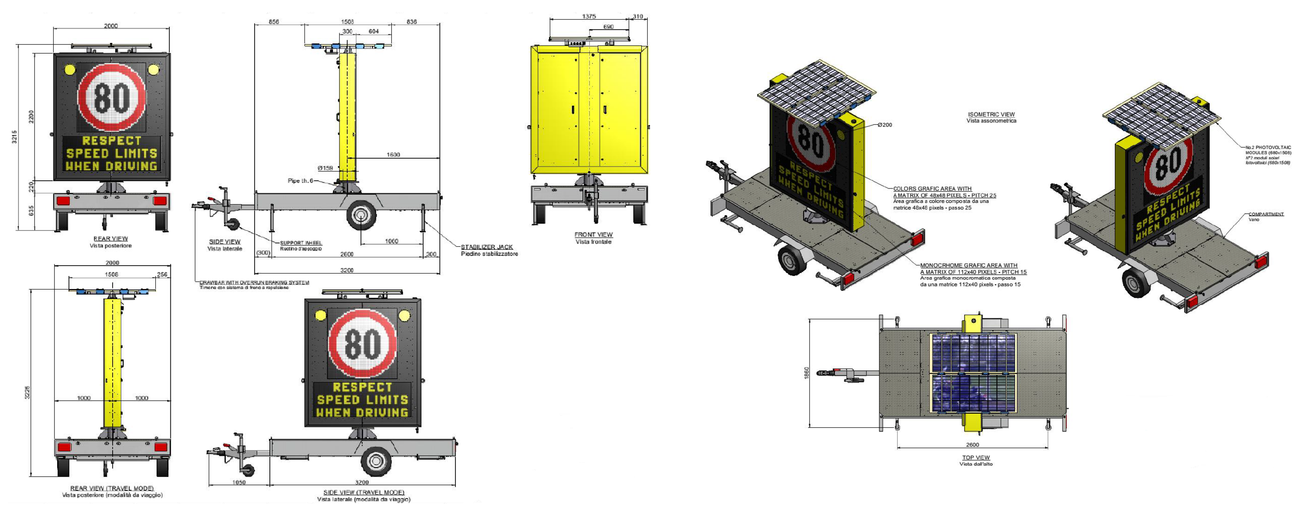

Vista d'insieme PMV su carrello mobile
scala 1:50

AUTOSTRADA BRESCIA - VERONA - VICENZA - PADOVA

Autostrada Brescia Verona Vicenza Padova SpA
Via Flavio Gioia 71 37135 Verona
tel. 0458272222 Fax 0458200051 Casella Postale 490M www.autobspd.it
AREA COSTRUZIONI AUTOSTRADALI

RINA

AUTOSTRADA VALDASTICO
A31 NORD

1° LOTTO
Piovene Rocchette - Valle dell'Astico

PROGETTO DEFINITIVO

CUP	G21B1 30006 60005
WBS	B25.A31ALL1
COMMESSA	J16L1

COMMITTENTE

S.p.A. AUTOSTRADA BRESCIA VERONA VICENZA PADOVA
Area Costruzioni Autostradali

CAPO COMMESSA PER LA PROGETTAZIONE
Dott. Ing. Gabriella Gostoritsa

PRESTATORE DI SERVIZI:
CONSORZIO RAETIA
RAPPRESENTANTE: Dott. Ing. Alberto Scotti

RESPONSABILE DEL COORDINAMENTO TRA LE PRESTAZIONI SPECIALISTICHE:
Technital S.p.A. - Ing. Renzo Simonato

PROGETTAZIONE:
ITALCONSULT
Direttore Tecnico: Ing. Giovanni Mondello

ELABORATO: IMPIANTI
PARTICOLARI TIPOLOGICI
IMPIANTI TECNOLOGICI
PARTICOLARE PMV INGRESSO AUTOSTRADALE

Progressivo 12 08 02 055 02 Rev.

Rev.	Data	Descrizione	Redazione	Controllo	Approvazione
00	MAG.007	PRIMA EMISSIONE	ITALCONSULT - CUGINI	A. MIOSI	G. MONDELLO
01	GIUG.007	REVISIONE PER ADEGUAMENTO CARTIGLIO	ITALCONSULT - CUGINI	A. MIOSI	G. MONDELLO
02	LUGLIO 07	RECEPIMENTO OSSERVAZIONI	ITALCONSULT - CUGINI	A. MIOSI	G. MONDELLO

SCALA: 1:100/50/20
NOME FILE: J16L1_12_08_02_055_0101_0PD_02.dwg
CIG PROGR. PG UI REV.
J16L1_12_08_02_055_0101_0PD_02

IL PRESENTE DOCUMENTO NON POTRA' ESSERE COPIATO, RIPRODOTTO O ALTRIMENTI PUBBLICATO, IN TUTTO O IN PARTE, SENZA IL CONSENSO SCRITTO DELLA AUTOSTRADA BRESCIA-VERONA-VICENZA-PADOVA S.p.A., CHE HA IL DIRITTO DI PROPRIETA' SU DI ESSO. THIS DOCUMENT MAY NOT BE COPIED, REPRODUCED OR PUBLISHED, EITHER IN PART OR IN TO ITS ENTIRETY, WITHOUT THE WRITTEN PERMISSION OF AUTOSTRADA BRESCIA-VERONA-VICENZA-PADOVA S.p.A., CHALTHOUGH THE LAW PROVIDES FOR IT LAW.