TAPPO DI CHIUSURA TERMORESTRINGENTE
PER TUBO DI PROTEZIONE

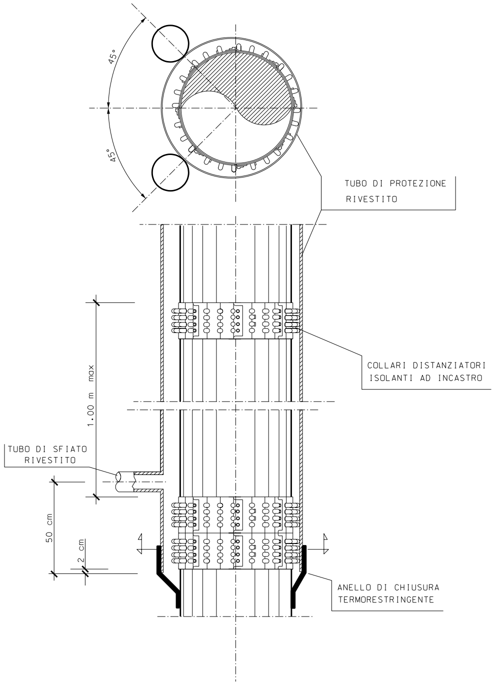
45°
45°
TUBO DI PROTEZIONE
RIVESTITO
1.00 m max
COLLARI DISTANZIATORI
ISOLANTI AD INCASTRO
TUBO DI SFIATO
RIVESTITO
50 cm
2 cm
ANELLO DI CHIUSURA
TERMORESTRINGENTE

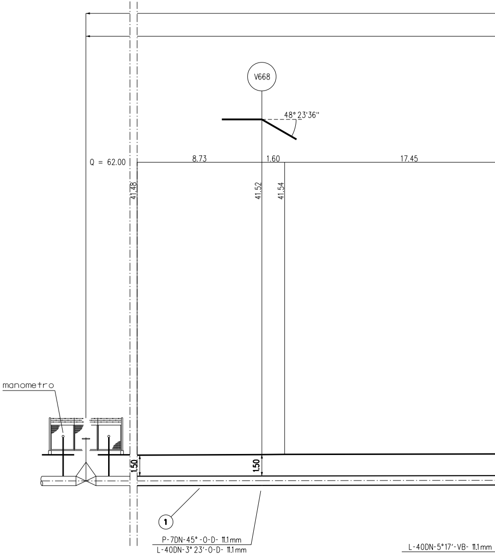
V668
48°23'36"
Q = 62.00
8.73
1.60
17.45
41.48
41.52
41.54
manometro
1.50
1.50
1
P-7DN-45°-O-D- 11.1mm
L-40DN-3°23'-O-D- 11.1mm
L-40DN-5°17'-VB- 11.1mm

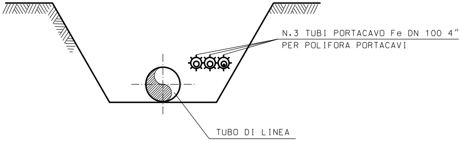
N.3 TUBI PORTACAVO Fe DN 100 4"
PER POLIFORA PORTACAVI
TUBO DI LINEA

SEZIONE X-X

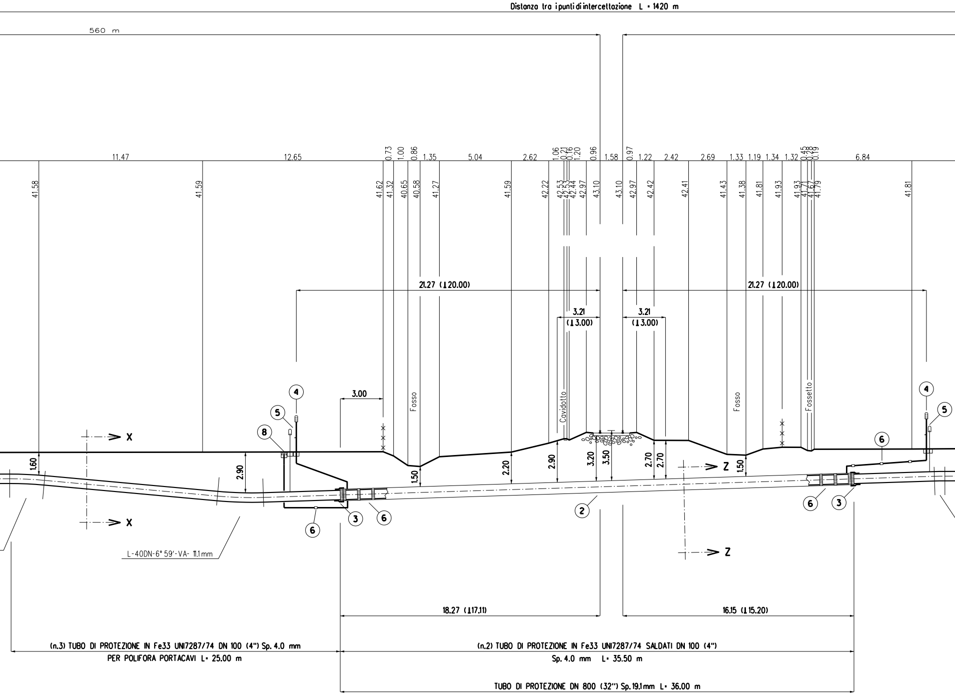
Distanza tra i punti di intercettazione L = 1420 m
560 m
11.47
12.65
0.73
1.00
0.86
1.35
5.04
2.62
1.06
0.21
0.16
1.20
0.96
1.58
0.97
1.22
2.42
2.69
1.33
1.19
1.34
1.32
0.45
0.28
0.19
6.84
41.58
41.59
41.62
41.32
40.65
40.58
41.27
41.59
42.22
42.53
42.53
42.44
42.97
43.10
43.10
42.97
42.42
42.41
41.43
41.38
41.81
41.93
41.93
41.71
41.67
41.79
41.81
21.27 (⊥20.00)
21.27 (⊥20.00)
3.21
(⊥3.00)
3.21
(⊥3.00)
3.00
Fosso
Cavidotto
Fosso
Fossetto
4
5
8
4
5
6
X
X
Z
Z
1.60
2.90
1.50
2.20
2.90
3.20
3.50
2.70
2.70
1.50
3
6
6
2
6
3
L-40DN-6° 59'-VA- 11.1mm
18.27 (⊥17.11)
16.15 (⊥15.20)
(n.3) TUBO DI PROTEZIONE IN Fe33 UNI7287/74 DN 100 (4") Sp. 4.0 mm
PER POLIFORA PORTACAVI L= 25.00 m
(n.2) TUBO DI PROTEZIONE IN Fe33 UNI7287/74 SALDATI DN 100 (4")
Sp. 4.0 mm L= 35.50 m
TUBO DI PROTEZIONE DN 800 (32") Sp. 19.1mm L= 36.00 m

SEZIONE A - B scala 1:200

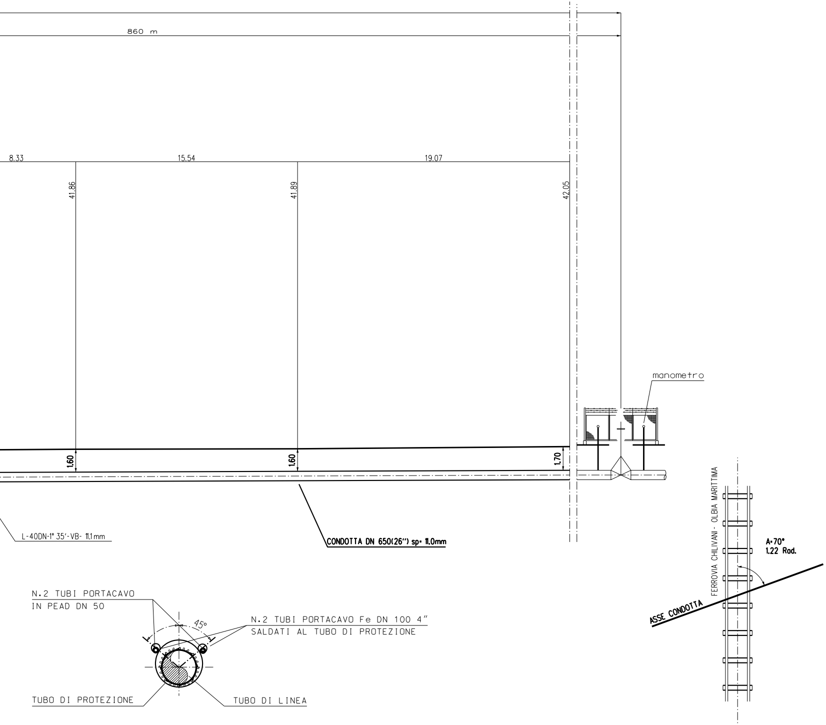
860 m
8.33
15.54
19.07
41.86
41.89
42.05
1.60
1.60
1.70
manometro
L-40DN-1° 35'-VB- 11.1mm
CONDOTTA DN 650(26") sp. 11.0mm
FERROVIA CHILIVANI - OLBIA MARITTIMA
A=70°
1.22 Rad.
ASSE CONDOTTA
N.2 TUBI PORTACAVO
IN PEAD DN 50
45°
N.2 TUBI PORTACAVO Fe DN 100 4"
SALDATI AL TUBO DI PROTEZIONE
TUBO DI PROTEZIONE
TUBO DI LINEA

SEZIONE Z-Z

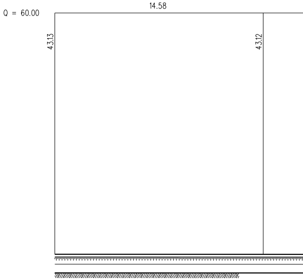
Q = 60.00
14.58
43.13
43.12

La posizione planimetrica e la profondita' dei ser

sono state desunte, ove possibile, da informazioni

quindi, intendersi come indicative.

Prima dell'esecuzione dei lavori dovranno essere a

con scavi a mano, natura e posizione degli stessi.

SEZIONE LONGITUDINALE FERROVIA CHILIVANI-OLBIA MARITTIMA

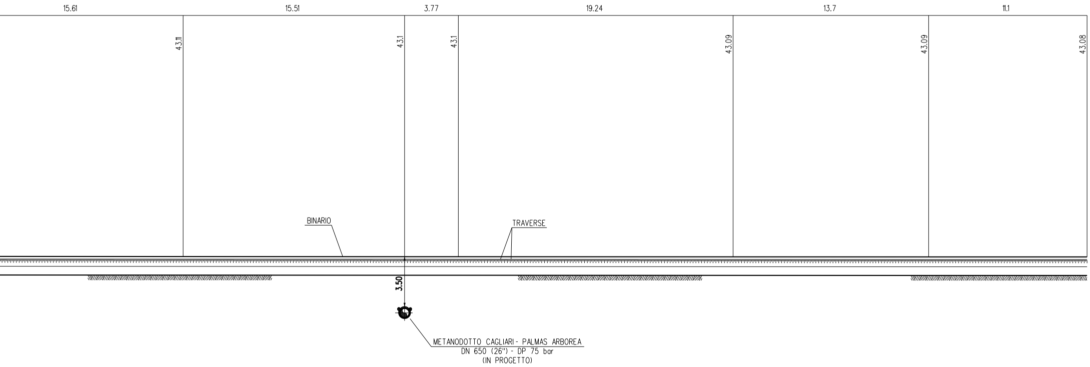
15.61
15.51
3.77
19.24
13.7
11.1
43.11
43.1
43.1
43.09
43.09
43.08
BINARIO
TRAVERSE
3.50
METANODOTTO CAGLIARI - PALMAS ARBOREA
DN 650 (26") - DP 75 bar
(IN PROGETTO)

vizi interrati

e devono.

ccertate.

SEZIONE C - D scala 1:200

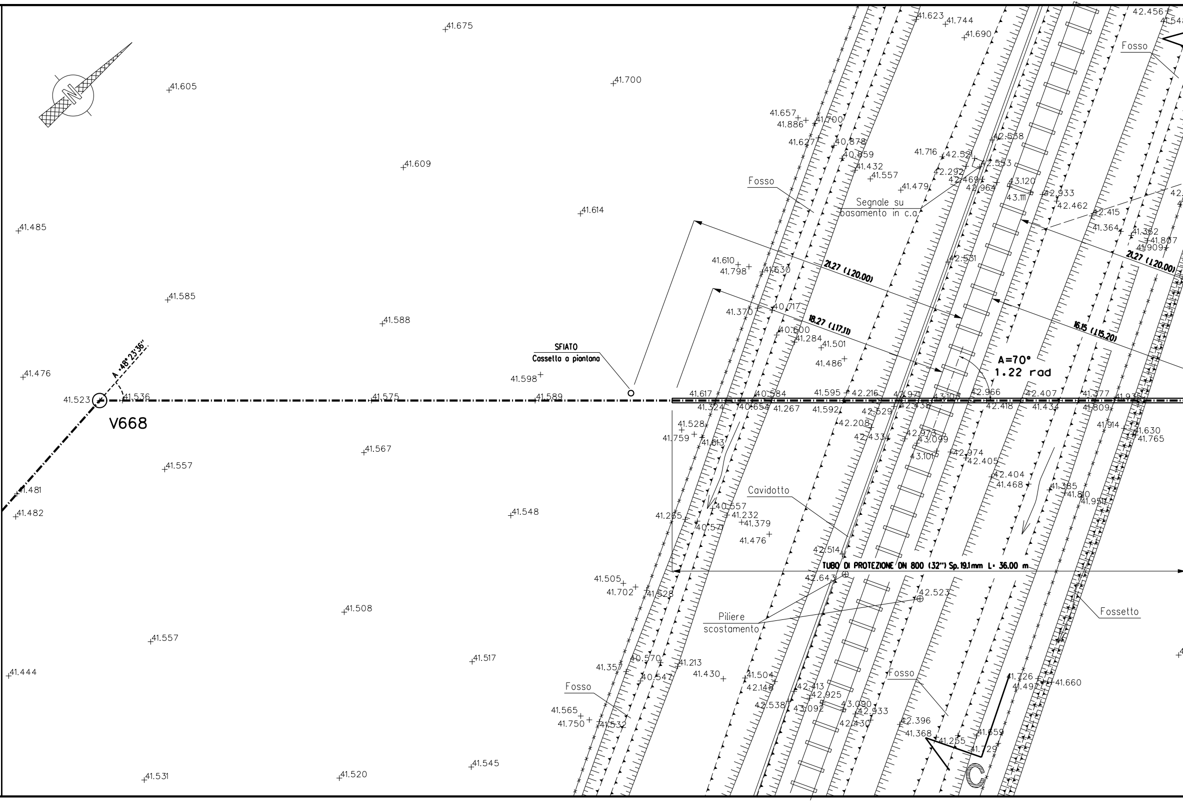
N
V668
A =48°23'36"
SFIATO
Cassetto a piantana
Fosso
Segnale su
basamento in c.a.
21.27 (120.00)
18.27 (117.11)
16.15 (115.20)
A=70°
1.22 rad
Cavidotto
TUBO DI PROTEZIONE DN 800 (32") Sp.19.1mm L= 36.00 m
Piliere
scostamento
Fossetto
C
41.675
41.605
41.700
41.609
41.614
41.485
41.585
41.588
41.476
41.523
41.536
41.575
41.598
41.589
41.567
41.557
41.481
41.482
41.548
41.505
41.702
41.528
41.508
41.557
41.517
41.444
41.565
41.750
41.532
41.531
41.520
41.545
41.623
41.744
41.690
42.456
41.657
41.886
41.700
41.627
40.878
40.859
41.432
41.557
41.716
42.521
42.538
42.553
42.292
42.469
42.964
43.120
43.111
41.479
42.933
42.462
42.415
41.364
41.362
41.807
41.909
41.610
41.798
41.630
42.531
41.370
40.717
40.600
41.284
41.501
41.486
41.617
41.324
40.584
40.654
41.267
41.595
41.592
42.216
42.529
42.971
42.438
43.103
42.966
42.418
42.407
41.434
41.377
41.809
41.935
41.528
41.759
41.613
42.208
42.433
42.973
43.099
43.101
42.974
42.405
42.404
41.468
41.914
41.630
41.765
41.385
41.810
41.951
41.255
40.557
41.232
40.571
41.379
41.476
42.514
42.643
42.523
41.357
40.570
41.213
40.547
41.430
41.504
42.148
42.413
42.925
42.538
43.092
43.090
42.933
42.430
42.396
41.368
41.255
41.726
41.497
41.660
41.659
41.729

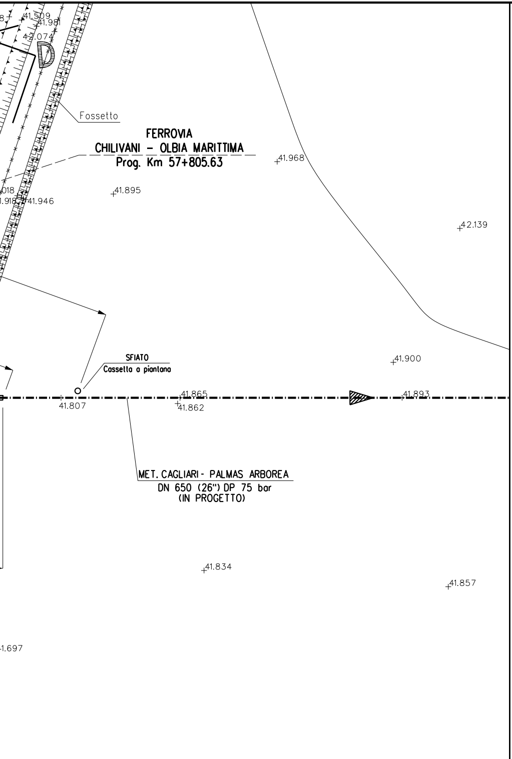
41.509
41.981
42.074
D
Fossetto
FERROVIA
CHILIVANI - OLBIA MARITTIMA
Prog. Km 57+805.63
41.968
018
.918
41.946
41.895
42.139
SFIATO
Cassetta a piantana
41.900
41.865
41.893
41.807
41.862
MET. CAGLIARI - PALMAS ARBOREA
DN 650 (26") DP 75 bar
(IN PROGETTO)
41.834
41.857
1.697

PIANO QUOTATO SCALA 1:200

TABELLA DELLE ANNOTAZIONI

1	Tubo di acciaio Grado EN L415NB/MB DN 650 (26") Sp. 11.0 mm costruito secondo tab. GASD A.01.01.20 rivestimento in Polietilene Sp.2.5 mm	
2	Tubo di protezione in acciaio Grado L415MB DN 800 (32") Sp. 19.1mm costruito secondo tab. GASD A.01.04.01	36.00 m
3	Anello di chiusura termorestringente DN 650 (26") x DN 800 (32") costruito secondo tab. GASD A9.01.10	n. 2
4	Apparecchiatura di sfiato e presa di segnalazione fuga gas Tipo2 costruito secondo tab. GASD A9.06.02	n. 2
	Tubo di sfiato in Fe 33 UNI 7287/74 DN 80 (3") Sp. 3.0 mm costruito secondo tab. GASD A1.03.01	10.39 m
5	Punto di misura P.E. a cassetta piantana secondo Tab GASD A7.01.05	n. 2
6	Distanziatori isolanti a collare con fissaggio ad incastro	
	tubo di sfiato e spurgo DN 80 (3") anelli	n. 4
	tubo di protezione in ferro DN 100(4") sp 4.00 mm anelli	n. 37.5
	tubo di linea DN 650 (26") anelli	n. 39
7	Tubo portacavo in Fe 00 DN 100 (4") Sp. 4.0 mm	146.00 m
8	Apparecchiatura di spurgo costruita secondo tab. GASD A9.06.02	n. 1
	Chiusino di controllo costruito secondo tab. GASD. A9.22.01	n. 1
	Tubo di spurgo in Fe 33 UNI 7287/74 DN 80 (3") Sp. 3.0 mm costruito secondo tab. GASD A1.03.01	8.24 m

DOCUMENTI DI RIFERIMENTO	N.

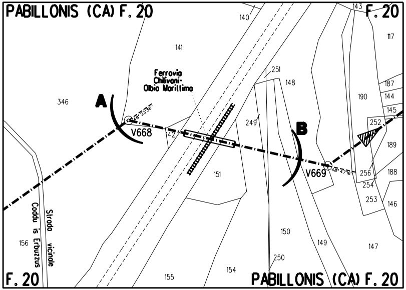

PABILLONIS (CA) F. 20
F. 20
140
143
117
141
Ferrovia
Chilivoni-
Olbio Marittimo
251
148
187
190
144
346
A
145
252
249
B
V668
142
189
151
V669
256
188
254
253
146
Strada vicinale
Coddu is Erbuzzus
150
156
149
147
250
154
155
F. 20
PABILLONIS (CA) F. 20

PLANIMETRIA 1: 2000
COMUNE DI PABILLONIS (CA) – F.20

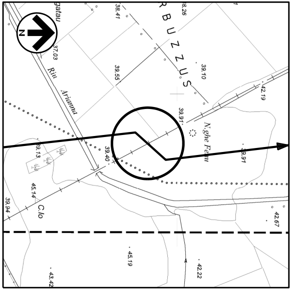

N
gatau
38.41
8.26
RBUZZUS
37.03
Riu
39.55
39.10
Arianna
42.19
39.91
N.ghe Ferru
39.13
39.40
39.91
45.14
39.94
C.lo
42.67
45.19
42.22
43.42

COROGRAFIA 1:10000
Fogli CTR 539130

0	05/06/2017	EMISSIONE	L. RICCI	F. MARCHETTI	V.FORLIVESI G.GIOVANNINI
INDICE	DATA	REVISIONI	ELABORATO	VERIFICATO	APPROVATO

SNAM RETE GAS

PROGETTISTA
TechnipFMC
Rif.TPIDL: 073670-010-DW-3255-008
TECHNIP ITALY DIREZIONE LAVORI S.p.A.

Dis. AT–11E–008
Fg. 1 di 1
Comm.
INDICE 0
Scala 1:200

Metanodotto:
METANIZZAZIONE SARDEGNA
METANODOTTO CAGLIARI – PALMAS ARBOREA
DN 650 (26") – DP 75 bar

ATTRAV.: FERROVIA CHILIVANI–OLBIA MARITTIMA
(Prog. Km 57 + 805.63)

Sostituisce il ....
Sostituito dal ....

DOCUMENTO DI PROPRIETA' SNAM Rete Gas. LA SOCIETA' TUTELERA' I PROPRI DIRITTI IN SEDE CIVILE E PENALE A TERMINI DI LEGGE.