TAPPO DI CHIUSURA TERMORESTRINGENTE
PER TUBO DI PROTEZIONE

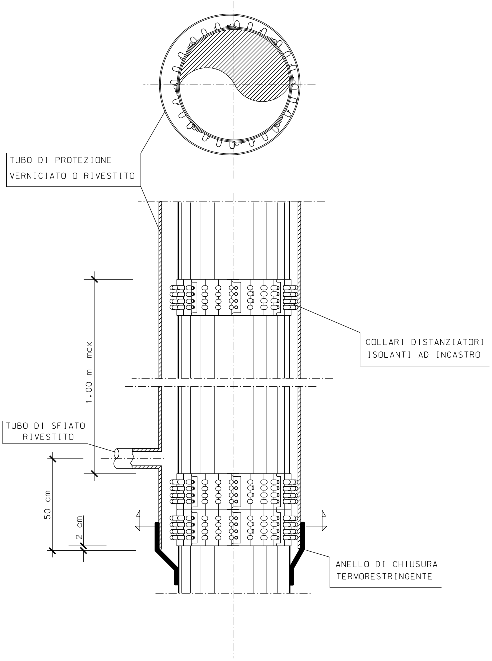
TUBO DI PROTEZIONE
VERNICIATO O RIVESTITO
COLLARI DISTANZIATORI
ISOLANTI AD INCASTRO
1.00 m max
TUBO DI SFIATO
RIVESTITO
50 cm
2 cm
ANELLO DI CHIUSURA
TERMORESTRINGENTE

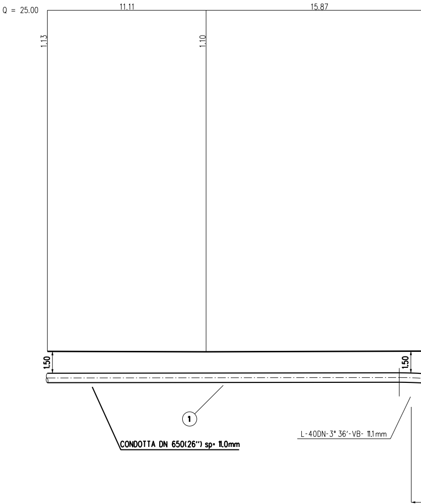
Q = 25.00
11.11
15.87
1.13
1.10
1.50
1.50
1
CONDOTTA DN 650(26") sp= 11,0mm
L-40DN-3° 36'-VB- 11,1mm

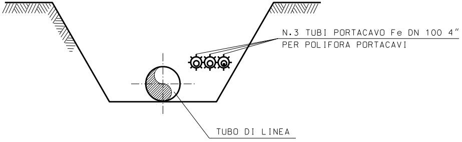
N.3 TUBI PORTACAVO Fe DN 100 4"
PER POLIFORA PORTACAVI
TUBO DI LINEA

SEZIONE X-X

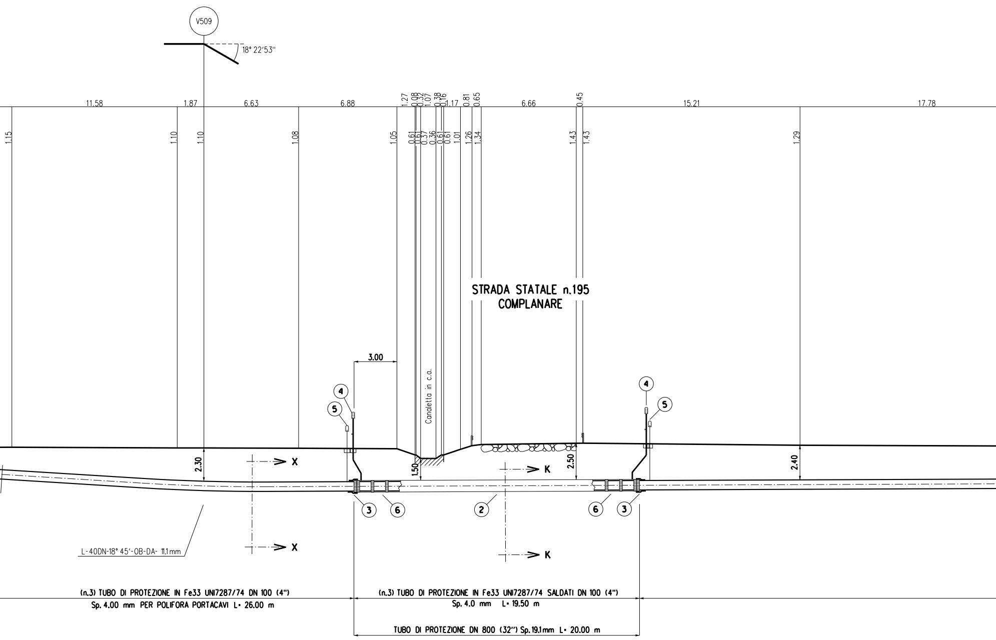
V509
18° 22'53''
11.58
1.87
6.63
6.88
1.27
0.98
0.32
1.07
0.38
0.16
1.17
0.81
0.65
6.66
0.45
15.21
17.78
1.15
1.10
1.10
1.08
1.05
0.61
0.61
0.37
0.36
0.61
0.61
1.01
1.26
1.34
1.43
1.43
1.29
STRADA STATALE n.195
COMPLANARE
3.00
Canaletta in c.a.
4
5
4
5
2.30
X
X
1.50
K
K
2.50
2.40
3
6
2
6
3
L-40DN-18° 45'-OB-DA- 11.1mm
(n.3) TUBO DI PROTEZIONE IN Fe33 UNI7287/74 DN 100 (4")
Sp. 4.00 mm PER POLIFORA PORTACAVI L= 26.00 m
(n.3) TUBO DI PROTEZIONE IN Fe33 UNI7287/74 SALDATI DN 100 (4")
Sp. 4.0 mm L= 19.50 m
TUBO DI PROTEZIONE DN 800 (32") Sp. 19.1mm L= 20.00 m

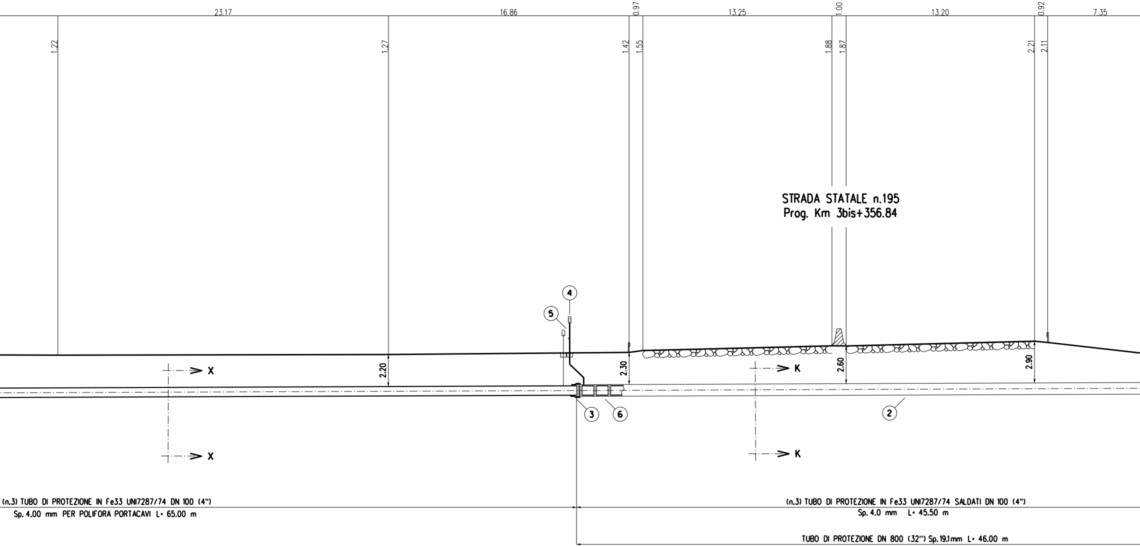
23.17
16.86
0.97
13.25
1.00
13.20
0.92
7.35
1.22
1.27
1.42
1.55
1.88
1.87
2.21
2.11
STRADA STATALE n.195
Prog. Km 3bis+356.84
4
5
2.20
2.30
2.60
2.90
X
X
K
K
3
6
2

(n.3) TUBO DI PROTEZIONE IN Fe33 UNI7287/74 DN 100 (4")
Sp. 4.00 mm PER POLIFORA PORTACAVI L= 65.00 m

(n.3) TUBO DI PROTEZIONE IN Fe33 UNI7287/74 SALDATI DN 100 (4")
Sp. 4.0 mm L= 45.50 m

TUBO DI PROTEZIONE DN 800 (32") Sp. 19.1 mm L= 46.00 m

SEZIONE A - B scala 1:200

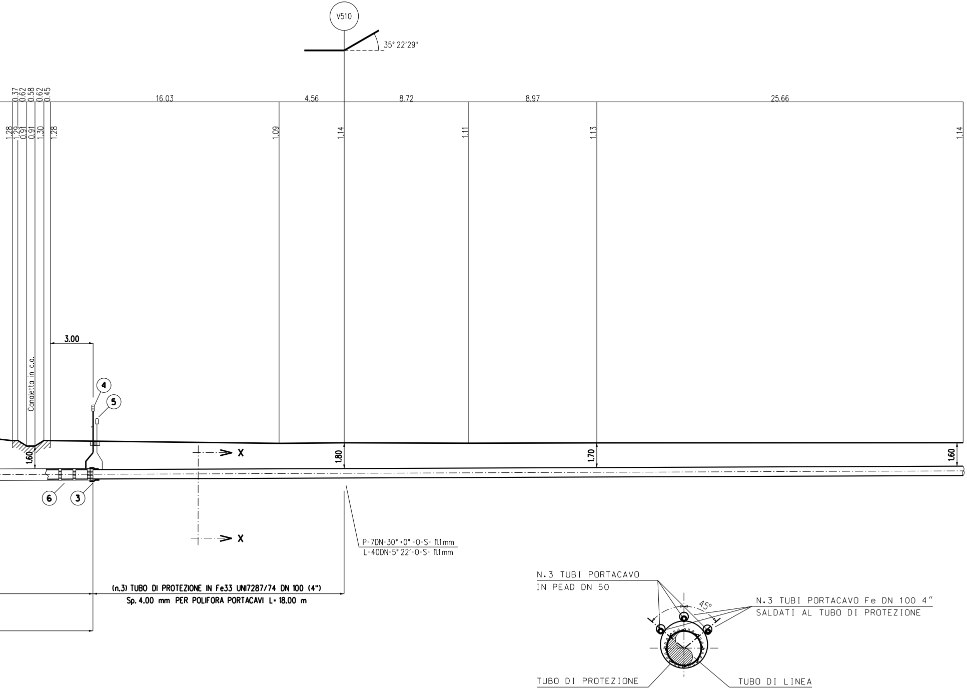
V510
35° 22'29"
0.37
0.62
0.58
0.62
0.45
16.03
4.56
8.72
8.97
25.66
1.28
1.29
0.91
0.91
1.30
1.28
1.09
1.14
1.11
1.13
1.14
3.00
Canaletta in c.a.
4
5
1.60
1.80
1.70
1.60
6
3
X
X
P-7DN-30° +0° -0-S- 11.1 mm
L-40DN-5° 22'-0-S- 11.1 mm
(n.3) TUBO DI PROTEZIONE IN Fe33 UNI7287/74 DN 100 (4")
Sp. 4.00 mm PER POLIFORA PORTACAVI L= 18.00 m
N.3 TUBI PORTACAVO
IN PEAD DN 50
45°
N.3 TUBI PORTACAVO Fe DN 100 4"
SALDATI AL TUBO DI PROTEZIONE
TUBO DI PROTEZIONE
TUBO DI LINEA

SEZIONE K-K

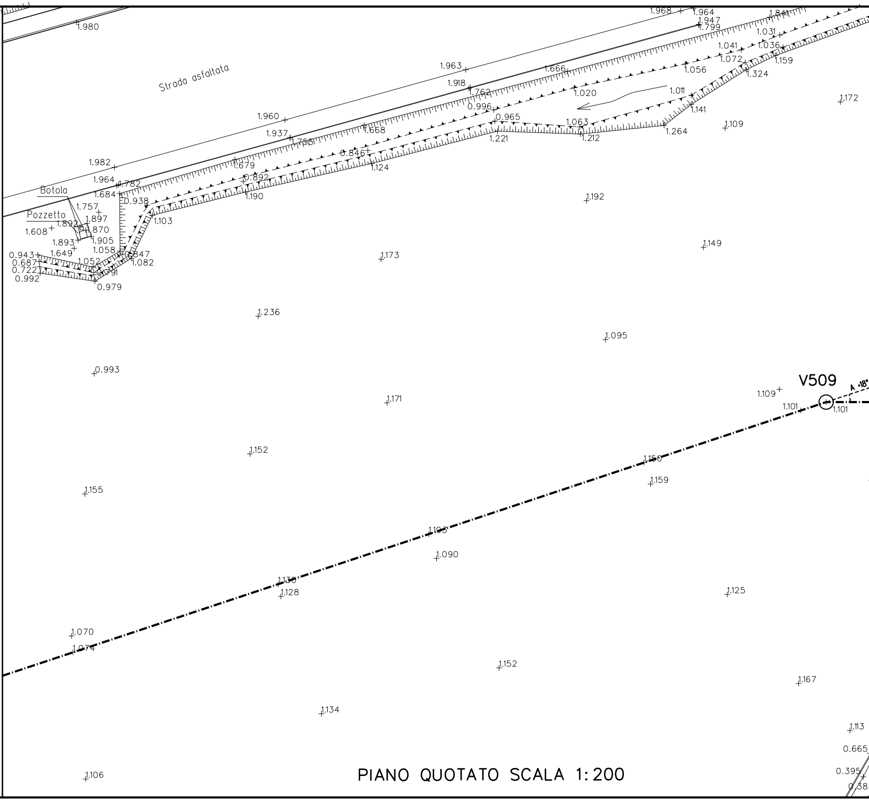
Strada asfaltata
Botola
Pozzetto
V509
A 18°
1.980
1.968
1.964
1.947
1.799
1.841
1.031
1.041
1.036
1.072
1.159
1.056
1.324
1.963
1.666
1.918
1.762
1.020
1.011
1.172
0.996
0.965
1.063
1.141
1.960
1.937
1.755
1.668
1.221
1.212
1.264
1.109
0.846
1.982
1.679
1.124
1.964
1.782
0.892
1.684
0.938
1.190
1.192
1.757
1.897
1.103
1.608
1.892
1.870
1.893
1.905
1.149
0.943
1.649
1.058
0.847
0.687
1.052
1.082
1.173
0.722
0.791
0.992
0.979
1.236
1.095
0.993
1.109
1.101
1.101
1.171
1.152
1.150
1.159
1.155
1.103
1.090
1.130
1.128
1.125
1.070
1.074
1.152
1.167
1.134
1.113
0.665
0.395
1.106

PIANO QUOTATO SCALA 1:200

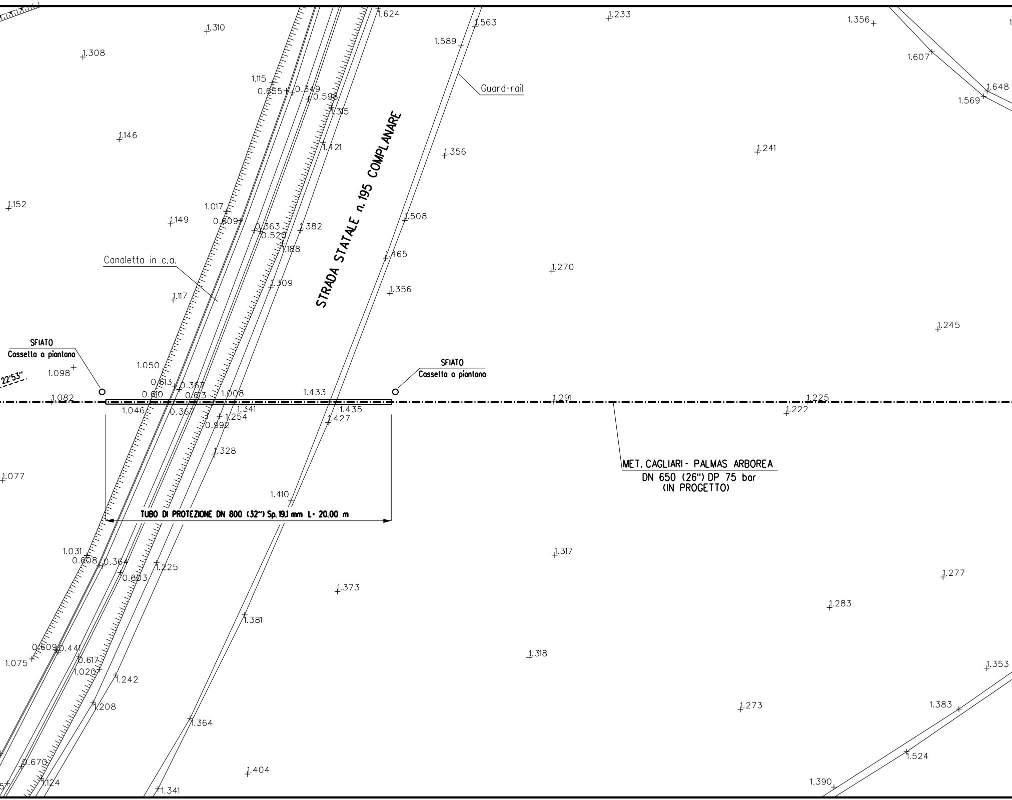
STRADA STATALE n. 195 COMPLANARE
Guard-rail
Canaletta in c.a.
SFIATO
Cassetta a piantana
SFIATO
Cassetta a piantana
22°53'
TUBO DI PROTEZIONE DN 800 (32") Sp.19.1 mm L= 20.00 m
MET. CAGLIARI - PALMAS ARBOREA
DN 650 (26") DP 75 bar
(IN PROGETTO)

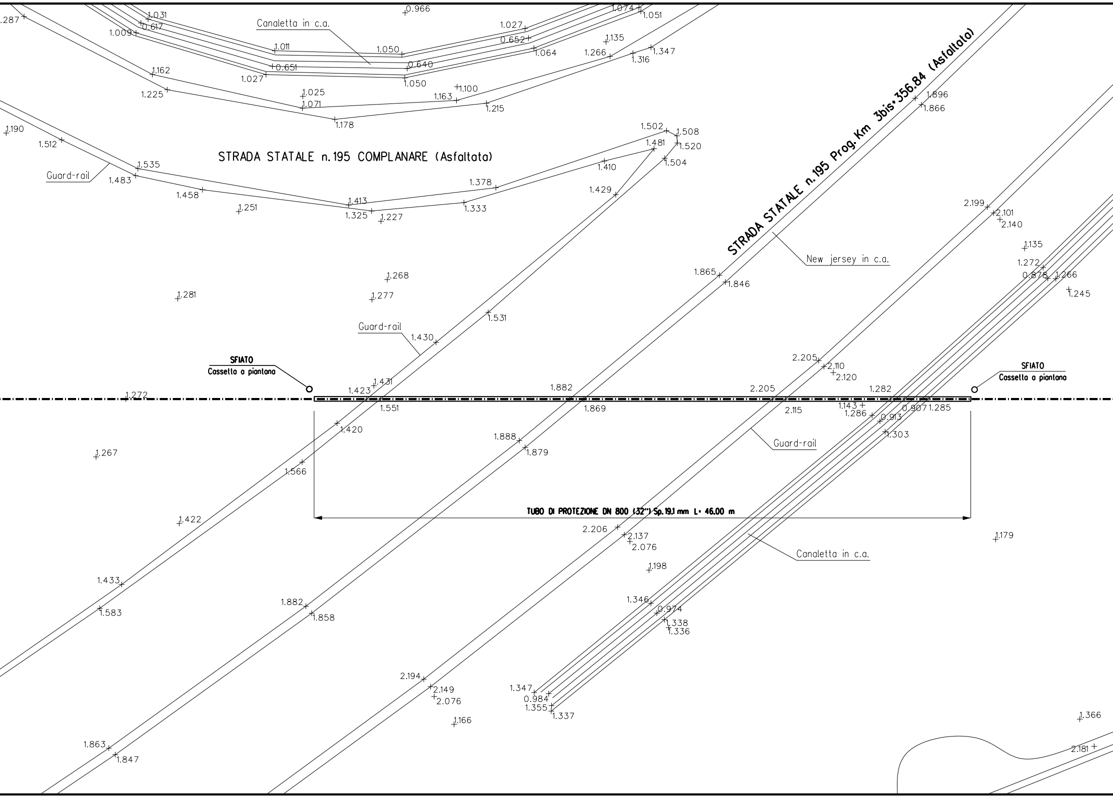
STRADA STATALE n.195 COMPLANARE (Asfaltata)
STRADA STATALE n.195 Prog. Km 3bis+356.84 (Asfaltata)
Canaletta in c.a.
Guard-rail
New jersey in c.a.
Guard-rail
Guard-rail
Canaletta in c.a.
SFIATO
Cassetta a pianlana
SFIATO
Cassetta a pianlana
TUBO DI PROTEZIONE DN 800 (32") Sp.19.1 mm L= 46.00 m
.287
1.031
0.617
1.009
0.966
1.074
1.051
1.027
0.652
1.135
1.011
1.050
1.266
1.347
1.064
1.316
0.651
0.640
1.027
1.050
1.162
1.225
1.025
1.071
1.163
1.100
1.215
1.178
1.896
1.866
1.190
1.512
1.502
1.508
1.481
1.520
1.535
1.483
1.410
1.504
1.458
1.378
1.429
1.251
1.413
1.325
1.333
1.227
2.199
2.101
2.140
1.135
1.272
0.878
1.266
1.245
1.865
1.846
1.268
1.281
1.277
1.531
1.430
2.205
2.110
2.120
1.431
1.423
1.882
2.205
1.282
1.272
1.551
1.869
2.115
1.143
1.286
0.907
1.285
0.913
1.303
1.420
1.888
1.879
1.267
1.566
1.422
2.206
2.137
2.076
1.179
1.198
1.433
1.583
1.882
1.858
1.346
0.974
1.338
1.336
2.194
2.149
2.076
1.347
0.984
1.355
1.337
1.166
1.366
1.863
1.847
2.181

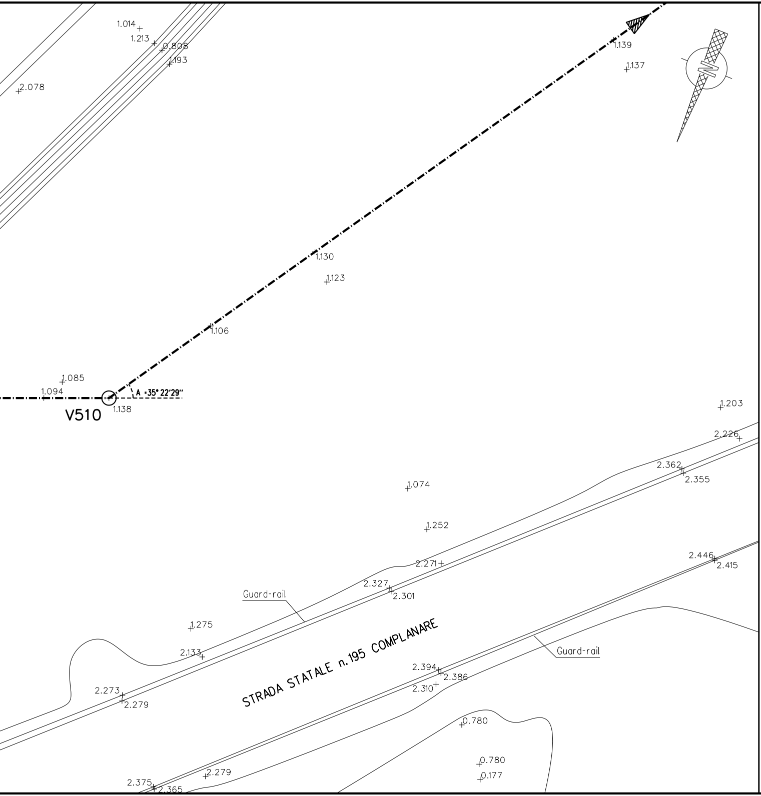
1.014
1.213
0.808
1.193
2.078
1.139
1.137
N
1.130
1.123
1.106
1.085
1.094
A =35° 22'29"
V510
1.138
1.203
2.226
2.362
2.355
1.074
1.252
2.271
2.327
2.301
Guard-rail
1.275
2.133
STRADA STATALE n.195 COMPLANARE
2.273
2.279
2.446
2.415
Guard-rail
2.394
2.386
2.310
0.780
0.780
0.177
2.279
2.375
2.365

TABELLA DELLE ANNOTAZIONI

1 Tubo di acciaio Grado EN L415NB/MB DN 650 (26")
Sp. 11.0 mm costruito secondo tab. GASD A.01.01.20
rivestimento in Polietilene Sp.2.5 mm

2 Tubo di protezione in acciaio Grado L415MB DN 800 (32")
Sp. 19.1 mm costruito secondo tab. GASD A.01.04.01

3 Anello di chiusura termorestringente DN 650 (26") x DN 800 (32")
costruito secondo tab. GASD A9.01.10

4 Apparecchiatura di sfiato e presa di segnalazione fuga gas Tipo2
costruito secondo tab. GASD A9.06.02
Tubo di sfiato in Fe 33 UNI 7287/74 DN 80 (3") Sp. 3.0 mm
costruito secondo tab. GASD A1.03.01

5 Punto di misura P.E. a cassetta piantana secondo Tab GASD A7.01.05

6 Distanziatori isolanti a collare con fissaggio ad incastro

tubo di protezione in ferro DN 100(4") sp 4.00 mm
anelli

tubo di linea DN 650 (26")
anelli

7 Tubo portacavo in Fe 00 DN 100 (4") Sp. 4.0 mm

DOCUMENTI DI RIFERIMENTO	N.

66.00 m

n. 4

n. 4

7.10 m

n. 4

n. 164

n. 72

522.00 m

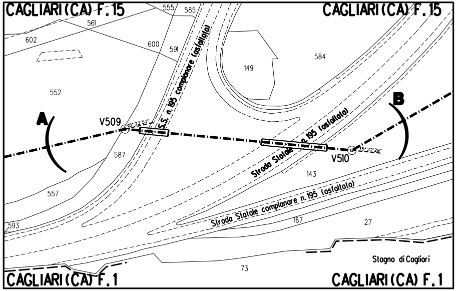
CAGLIARI (CA) F.15
CAGLIARI (CA) F.15
555
585
561
602
600
591
S.S. n.195 complanare (asfaltata)
149
584
552
A
B
V509
18° 22'53''
Strada Statale n.195 (asfaltata)
35° 22'29''
V510
587
143
557
Strada Statale complanare n.195 (asfaltata)
593
167
27
Stagno di Cagliari
73
CAGLIARI (CA) F.1
CAGLIARI (CA) F.1

PLANIMETRIA 1:2000
COMUNE DI CAGLIARI (CA) – F.1 – F.15

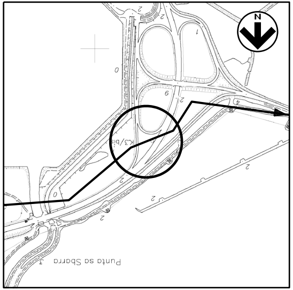
N
K3/bis
Punta sa Sbarra

COROGRAFIA 1:10000
Fogli CTR 566080

0	05/06/2017	EMISSIONE	L. RICCI	F. MARCHETTI	V.FORLIVESI G.GIOVANNINI
INDICE	DATA	REVISIONI	ELABORATO	VERIFICATO	APPROVATO

SNAM RETE GAS

PROGETTISTA TechnipFMC
Rif.TPIDL: 073670-010-DW-3255-001
TECHNIP ITALY DIREZIONE LAVORI S.p.A.

Dis. AT–15E–001

Fg. 1 di 1

Metanodotto:

METANIZZAZIONE SARDEGNA
METANODOTTO CAGLIARI – PALMAS ARBOREA
DN 650 (26") – DP 75 bar

Comm.

INDICE 0

Scala 1:200

ATTRAV.: STRADA STATALE n.195 (Prog. Km 3bis + 356.84)

Sostituisce il ....
Sostituito dal ....

TECHNIP ITALY DIREZIONE LAVORI S.p.A. - 00148 ROMA - Viale Castello della Magliana, 68

A3

DOCUMENTO DI PROPRIETA' SNAM Rete Gas. LA SOCIETA' TUTELERA' I PROPRI DIRITTI IN SEDE CIVILE E PENALE A TERMINI DI LEGGE.