SEZIONE TIPO VIABILITA' IN AFFIANCAMENTO IN SCAVO
SCALA 1:50

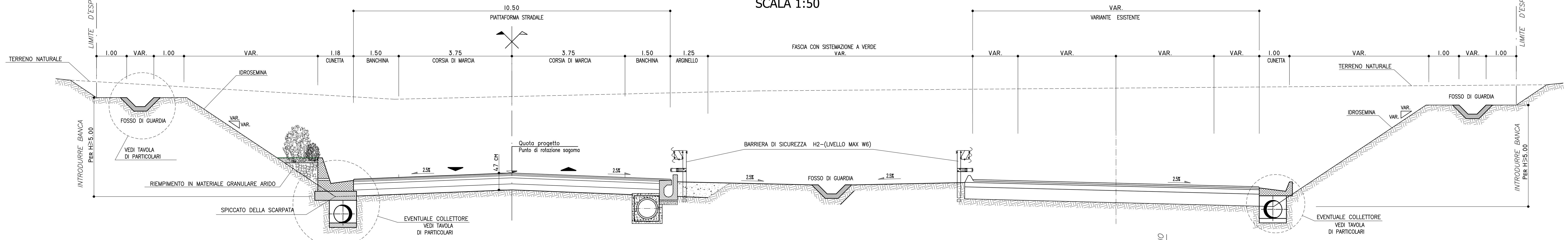

SEZIONE TIPO PER DEVIAZIONE VIABILITA' ESISTENTE EXTRAURBANA LOCALE TIPO F2 - SCALA 1:50

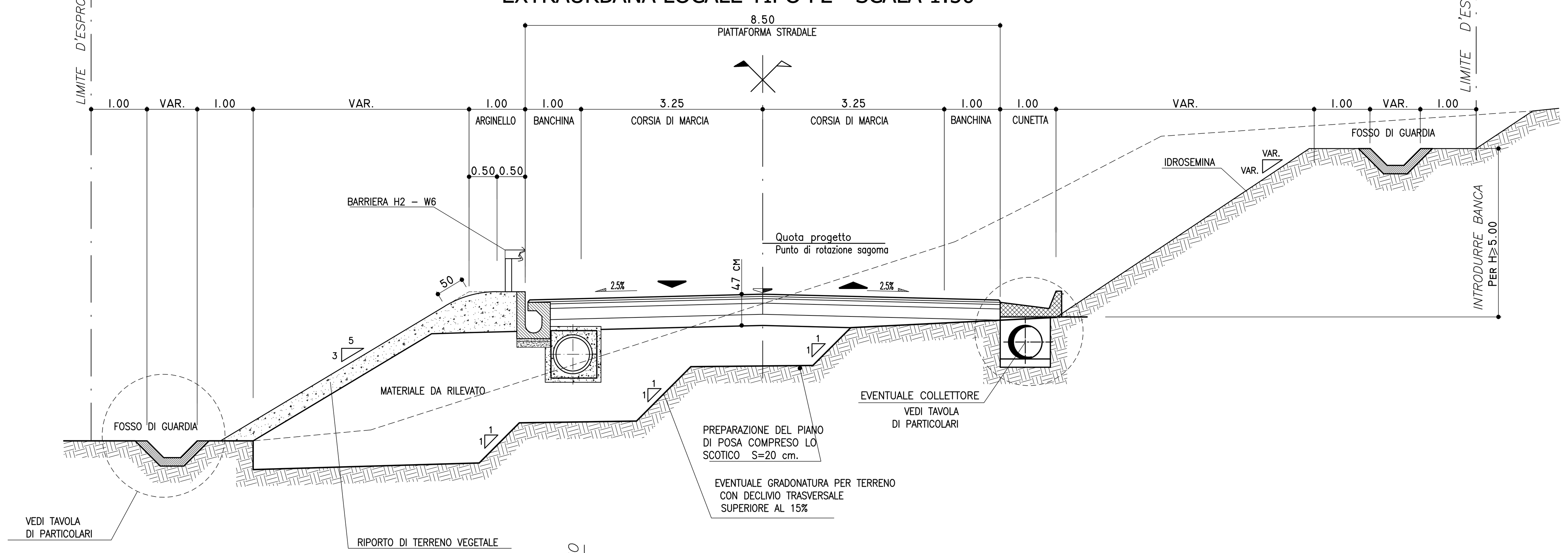

SEZIONE TIPO PER DEVIAZIONE VIABILITA' PODERALI ESISTENTI - SCALA 1:50

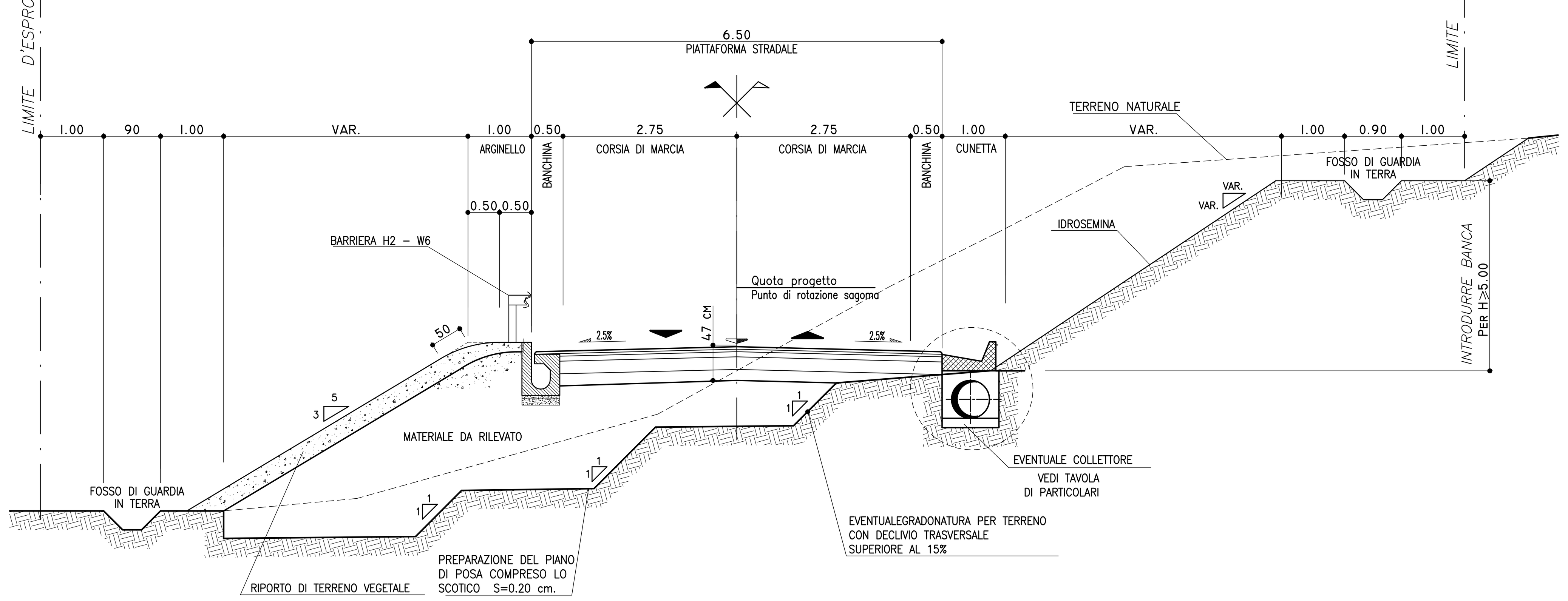

SEZIONE TIPO VIABILITA' SECONDARIA F2 IN SOTTOVIA - Scala 1:50

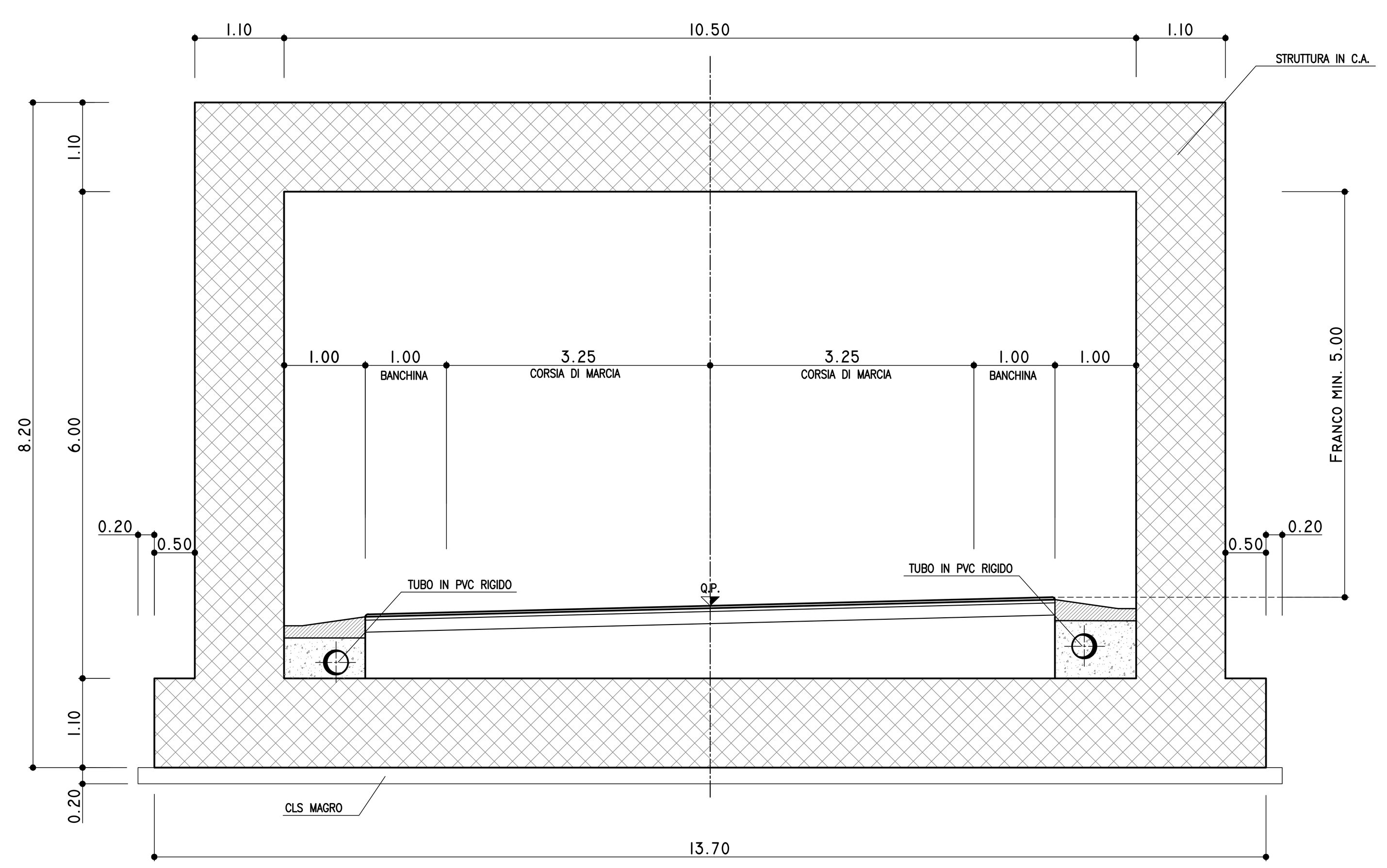

SEZIONE TIPO VIABILITA' PODERALI IN SOTTOVIA - SCALA 1:50

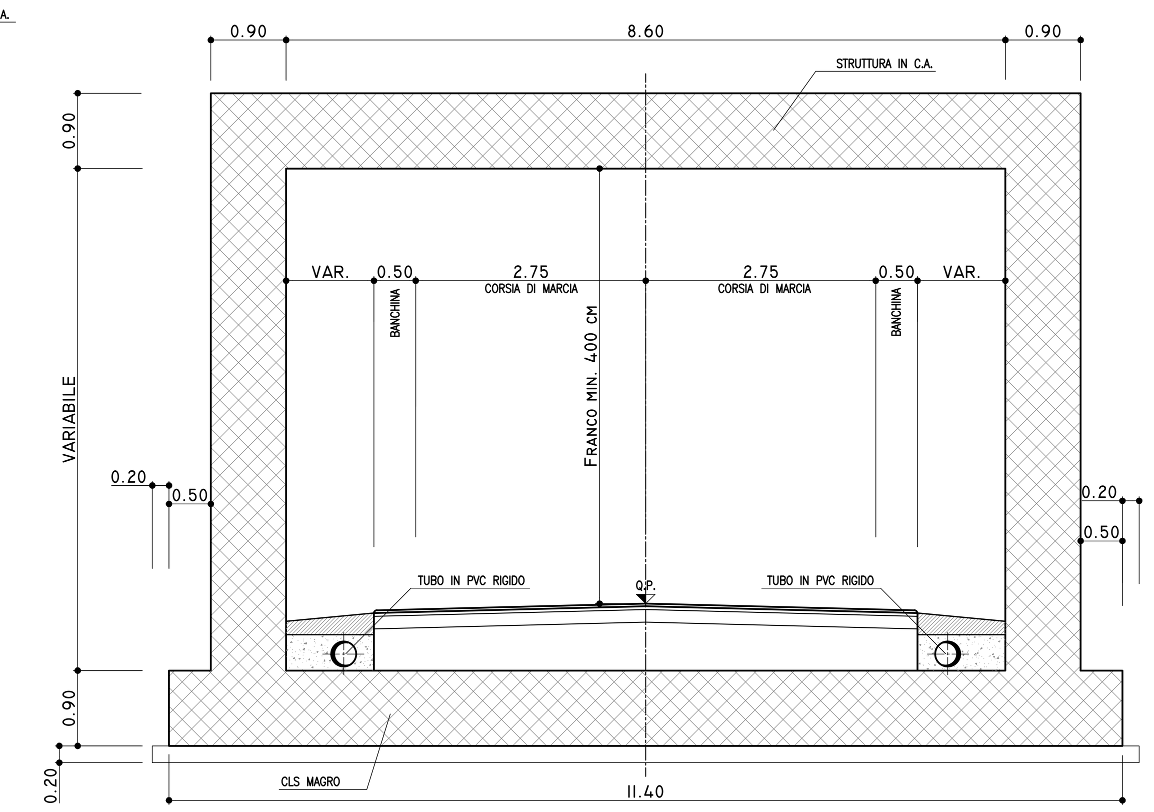

SEZIONE TIPO VIABILITA' IN AFFIANCAMENTO IN RILEVATO
SCALA 1:50

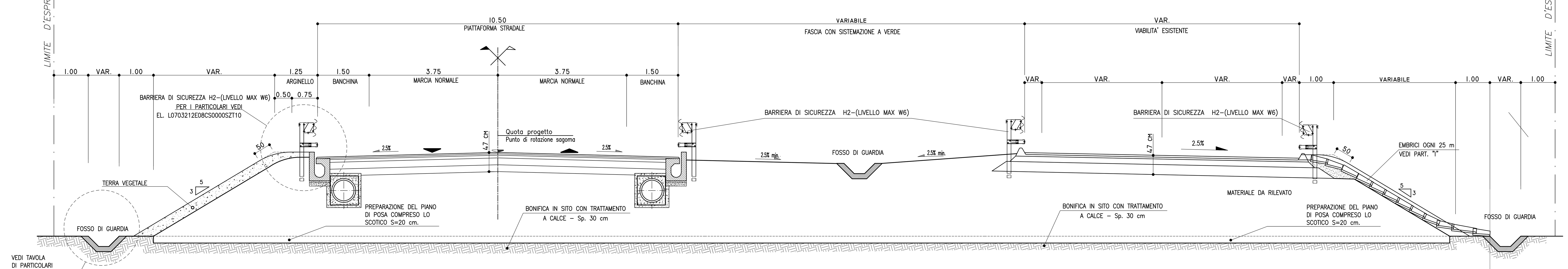

TABELLA MATERIALI STRATI DELLA PAVIMENTAZIONE STRADALE

PER I PARTICOLARI SI RIMANDA AL PARTICOLARE C DELL'ELABORATO L0703212E08CS0000SZT10

STRATI	MATERIALI
SOTTOFONDAZIONE STRADALE IN MISTO GRANULARE STABILIZZATO	Fondazione stradale in misto granulare stabilizzato con legante naturale, compresa la eventuale fornitura dei materiali di apporto o la vagliatura per raggiungere la idonea granulometria, acqua, prove di laboratorio, lavorazione e costipamento dello strato con idonee macchine, compresa ogni fornitura, lavorazione ed onere per dare il lavoro compiuto secondo le modalità prescritte nelle Norme Tecniche, misurata in opera dopo costipamento.
FONDAZIONE IN MISTO CEMENTATO	Strato di fondazione in misto cementato, di qualsiasi spessore, costituito da una miscela (inerti, acqua, cemento) di appropriata granulometria il tutto rispondente alle prescrizioni delle norme tecniche compreso l'onere del successivo spandimento sulla su- perficie dello strato di una mano di emulsione bituminosa, nella misura di 1 Kg per mq, saturata da uno strato di sabbia ; compresa la fornitura dei materiali, prove di laboratorio ed in sito, lavorazione e costipamento dello strato con idonee macchine, ed ogni altro onere per dare il lavoro compiuto secondo le modalità prescritte, misurato in opera dopo compressione.
CONGLOMERATO BITUMINOSO PER STRATO DI BASE	Conglomerato bituminoso per strato di base costituito con materiale litoide proveniente da cave naturali, ovvero risultante dalla frantumazione di roccia calcarea impastato a caldo con bitume solido in idonei impianti , con dosaggi e modalità indicati nelle Norme Tecniche, compresa la stesa in opera eseguita mediante spanditrice o finitrice meccanica e la costipazione a mezzo di rulli di idoneo peso, previa stesa sulla superficie di applicazione di emulsione bituminosa al 55% nella misura di 0.700 kg per mq, compresa la fornitura di ogni materiale, lavorazione ed ogni altro onere per dare il lavoro compiuto a perfetta regola d'arte, misurato in opera dopo costipamento. Con l'aggiunta di additivo attivante l'adesione e con eventuali additivi richiesti , dal progetto.
CONGLOMERATO BITUMINOSO BINDER	Conglomerato bituminoso per strato di collegamento (binder), ottenuto con graniglia e pietrischetti della IV categoria prevista dalle Norme C.R.N., sabbia e additivo confezionato a caldo con idonei impianti, con dosaggi e modalità indicati dalle Norme Tecniche, con bitume di prescritta penetrazione, posto in opera con idonee macchine vibro-finitrici, compattato con rulli a ruote pneumatiche e metalliche, compreso nel prezzo ogni materiale, lavorazione ed onere per dare il lavoro compiuto a perfetta regola d'arte:
CONGLOMERATO BITUMINOSO PER TAPPETO DI USURA	Conglomerato bituminoso per starto di usura (tappeto), costituito da graniglia, sabbia e additivi, di o Ctg, mrscolati a caldo con bitume in idonei impianti, con dosaggi e modalità indicati nelle Norme Tecniche, compresa la stesa in opera eseguita mediante spanditrice o finitrice meccanica e la costipazione a mezzo rulli di idoneo peso, previa stesa sulla superficie di applicazione di emulsione bituminosa al 55% nella misura di kg 0.700 per mq, compreso nel prezzo ogni materiale, lavorazione ed onere per dare il lavoro compiuto a perfetta regola d'arte:

PARTICOLARE PAVIMENTAZIONE IN CORRISPONDENZA DEI SOTTOVIA
- Scala 1:10 -

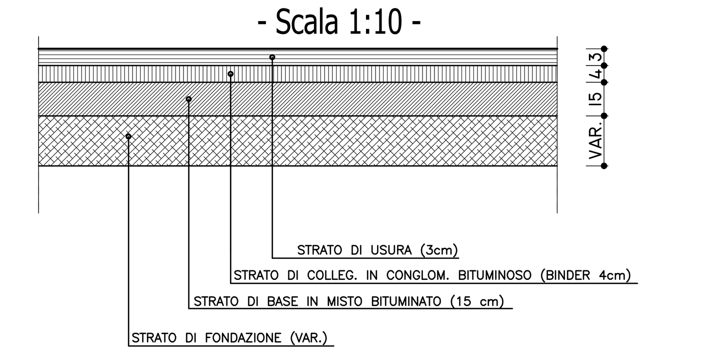

NOTA - 1 : Per le sistemazioni ambientali delle scarpate, si rimanda agli elaborati specifici delle mitigazioni ambientali.

NOTA - 2 : Per le caratteristiche dei materiali utilizzati per la formazione dei rilevati stradali, si rimanda a quanto specificato dal capitolato speciale d'appalto - norme tecniche.

QUADRILATERO Marche Umbria S.p.A.

ASSE VIARIO MARCHE-UMBRIA
E QUADRILATERO DI PENETRAZIONE INTERNA
MAXI LOTTO 2

LAVORI DI COMPLETAMENTO DELLA DIRETTRICE PERUGIA ANCONA:
SS. 318 DI "VALFABBRICA", TRATTO PIANELLO -VALFABBRICA
SS. 76 "VAL D'ESINO", TRATTI FOSSATO VICO - CANCELLI E ALBACINA - SERRA SAN QUIRICO
"PEDEMONTANA DELLE MARCHE", TRATTO FABRIANO-MUCCIA-SFERCIA.

PROGETTO ESECUTIVO

CONTRAENTE GENERALE:	Il responsabile del Contraente Generale:	Il responsabile Integrazioni delle Prestazioni Specialistiche:
DIRPA 2 s.c.a r.l.	Ing. Federico Montanari	Ing. Salvatore Lieto

PROGETTAZIONE: Associazione Temporanea di Imprese
Mandataria: PROGETTAZIONE GRANDI INFRASTRUTTURE PROGIN S.p.A. — Mandanti: LOMBARDI SA INGEGNERI CONSULENTI; LOMBARDI-REICO INGEGNERIA S.r.l.; SGAI s.r.l. di E.Forlani & C. Studio di Ingegneria e Geologia Applicata www.sgai.com

RESPONSABILE DELLA PROGETTAZIONE PER L'A.T.I.
Prof. Ing. Antonio Grimaldi
GEOLOGO
Dott. Geol. Fabrizio Pontoni
COORDINATORE DELLA SICUREZZA IN FASE DI PROGETTAZIONE
Ing. Michele Curiale

Dott. Ing. ANTONIO GRIMALDI ORDINE INGEGNERI ROMA N. 20860
ORDINE DEI GEOLOGI DELLE MARCHE Fabrizio PONTONI Geologo Specialista N. 176 ALBO SEZIONE A
ORDINE DEGLI INGEGNERI DELLA PROVINCIA DI CASERTA Dott. Ing. MICHELE CURIALE N. 1679 "Sez. A" Settori: Civile Ambientale, Industriale Dell'Informazione

IL RESPONSABILE DEL PROCEDIMENTO
Ing. Giulio Petrizzelli

2.1.2 - PEDEMONTANA DELLE MARCHE
Secondo stralcio funzionale: Matelica Nord - Matelica sud/Castelraimondo nord

SEZIONI TIPO E PARTICOLARI COSTRUTTIVI
SEZIONI TIPO CON VIABILITA' IN AFFIANCAMENTO
E DEVIAZIONI VIABILITA' SECONDARIE TIPO C2 - F2 e PODERALI

SCALA: 1:50
DATA: Agosto 2016

Codice Unico di Progetto (CUP) **F12C03000050021** (Assegnato CIPE 23-12-2015)

Codice elaborato: L0703 212 E 08 CS0000 SZT 09 C (Opera, Tratto, Settore, CEE, WBS, Id. doc., N. prog., Rev.)
Nome File: 212E08CS0000SZT09C

REV.	DATA	DESCRIZIONE	Redatto		Controllato	Approvato
A	Agosto 2016	Emissione per progetto esecutivo	PROGIN	R. Allegretti	R. Velotta	A. Grimaldi
B	Novembre 2016	Emissione a seguito osservazioni ANAS	PROGIN	R. Allegretti	R. Velotta	A. Grimaldi
C	Maggio 2017	Emissione a seguito validazione RINA	PROGIN	R. Allegretti	R. Velotta	A. Grimaldi