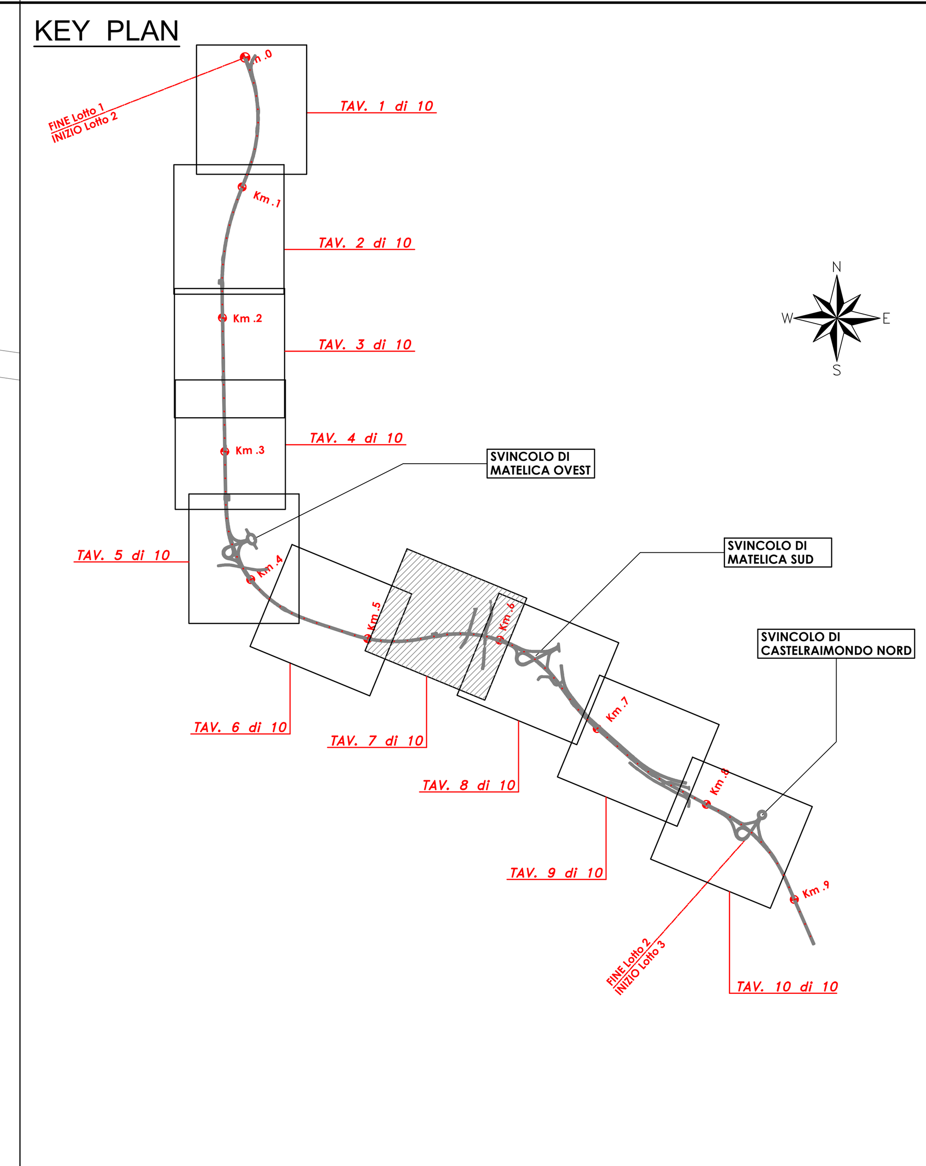

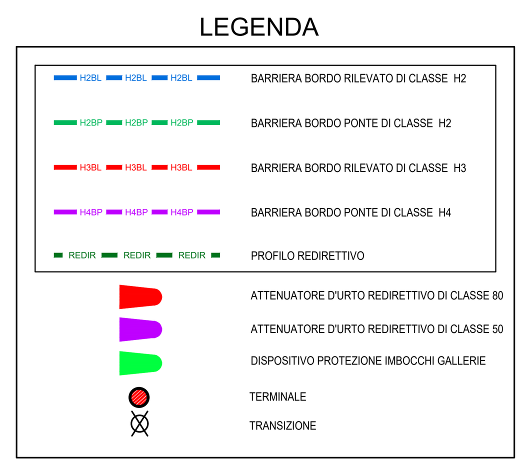

NOTA:

Il presente elaborato fornisce indicazioni riguardo la tipologia e l'ubicazione dei dispositivi di ritenuta.
Il progetto e la disposizione finale dei dispositivi di ritenuta, l'adattamento degli stessi alla sede stradale (in termini di supporti, drenaggio delle acque, collegamenti tra i diversi tipi di protezione, zone di approccio alle barriere ecc.) e l'individuazione delle protezioni dei punti singolari, saranno definiti in fase costruttiva in funzione delle caratteristiche e prestazioni dei dispositivi certificati disponibili del Produttore/Fornitore individuato.

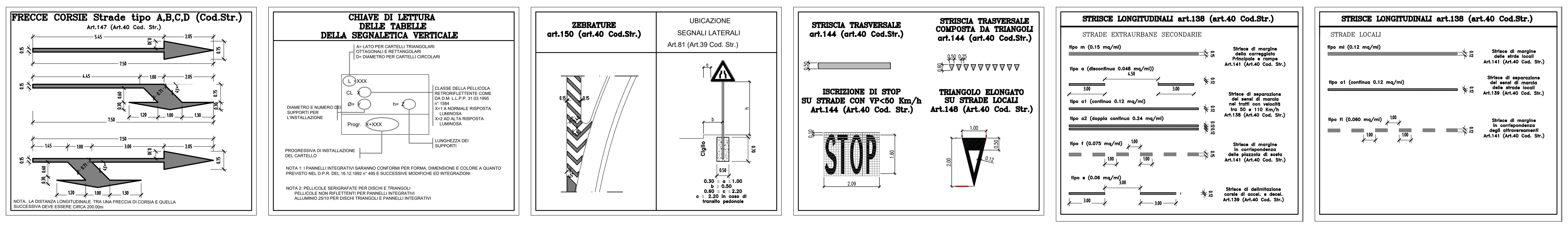

Planimetria
Scala 1:1000

QUADRILATERO
Marche Umbria S.p.A.

ASSE VIARIO MARCHE-UMBRIA E QUADRILATERO DI PENETRAZIONE INTERNA
MAXI LOTTO 2

LAVORI DI COMPLETAMENTO DELLA DIRETTRICE PERUGIA ANCONA:
SS. 318 DI "VALFABBRICA", TRATTO PIANELLO -VALFABBRICA
SS. 76 "VAL D'ESINO", TRATTI FOSSATO VICO - CANCELLI E ALBACINA - SERRA SAN QUIRICO
"PEDEMONTANA DELLE MARCHE", TRATTO FABRIANO-MUCCIA-SFERCIA.

PROGETTO ESECUTIVO

CONTRAENTE GENERALE:	*Il responsabile del Contraente Generale:*	*Il responsabile Integrazioni delle Prestazioni Specialistiche:*
DIRPA 2 s.c.a r.l.	Ing. Federico Montanari	Ing. Salvatore Lieto

PROGETTAZIONE: *Associazione Temporanea di Imprese*
Mandataria: PROGETTAZIONE GRANDI INFRASTRUTTURE PROGIN S.p.A.
Mandanti: LOMBARDI SA INGEGNERI CONSULENTI — LOMBARDI-REICO INGEGNERIA S.r.l. — SGAI s.r.l. di E.Forlani & C. Studio di Ingegneria e Geologia Applicata — www.sgai.com

RESPONSABILE DELLA PROGETTAZIONE PER L'A.T.I.
Prof. Ing. Antonio Grimaldi
GEOLOGO
Dott. Geol. Fabrizio Pontoni
COORDINATORE DELLA SICUREZZA IN FASE DI PROGETTAZIONE
Ing. Michele Curiale

Dott. Ing. ANTONIO GRIMALDI — ORDINE INGEGNERI ROMA N. 20860
ORDINE DEI GEOLOGI DELLE MARCHE — Fabrizio PONTONI Geologo Specialista N. 176 — ALBO SEZIONE A
ORDINE DEGLI INGEGNERI DELLA PROVINCIA DI CASERTA — Dott. Ing. MICHELE CURIALE N. 1679 "Sez. A" Settori: Civile Ambientale, Industriale, Dell'Informazione

IL RESPONSABILE DEL PROCEDIMENTO
Ing. Giulio Petrizzelli

2.1.2 - PEDEMONTANA DELLE MARCHE
Secondo stralcio funzionale: Matelica Nord - Matelica sud/Castelraimondo nord

SEGNALETICA E BARRIERE DI SICUREZZA
Planimetria di segnaletica e delle barriere di sicurezza
Tav. 7 di 10

SCALA: *1:1.000*
DATA: ***Febbraio 2017***

Codice Unico di Progetto (CUP) **F12C03000050021** (Assegnato CIPE 23-12-2015)

Codice elaborato:	Opera	Tratto	Settore	CEE	WBS	Id. doc.	N. prog.	Rev.
	L0703	212	E	10	CS0000	PLA	07	D

Nome File: L0703212E10CS0000PLA01-10D

REV.	DATA	DESCRIZIONE	Redatto		Controllato	Approvato
B	Agosto 2016	Emissione a seguito istruttoria ANAS del 19/10/2016	Progin	A.Piazza	S.Lieto	A Grimaldi
C	Novembre 2016	Aggiornamento per congruenza generale	Progin	A.Piazza	S.Lieto	A Grimaldi
D	Maggio 2017	Emissione per validazione RINA	Progin	R. Allegretti	S.Lieto	A Grimaldi