PARTICOLARE 2

SCALA 1:5

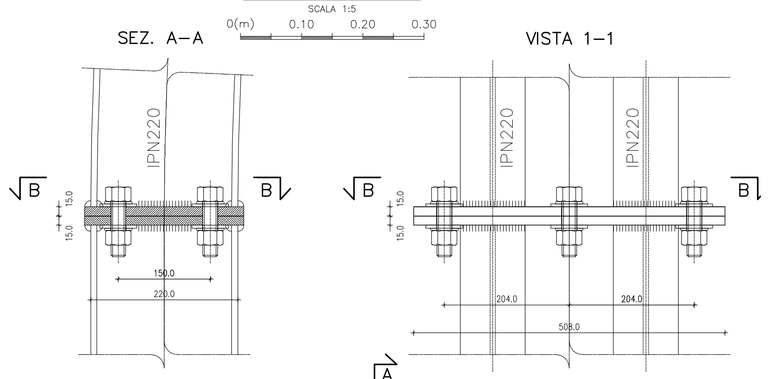

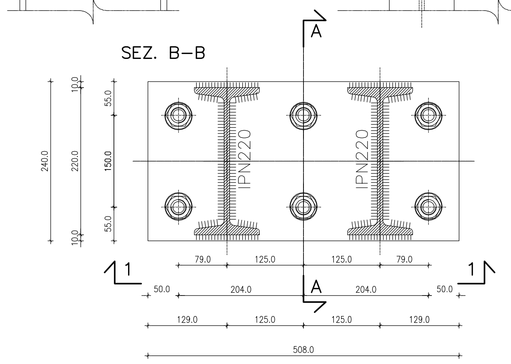

PARTICOLARE 3

SCALA 1:5

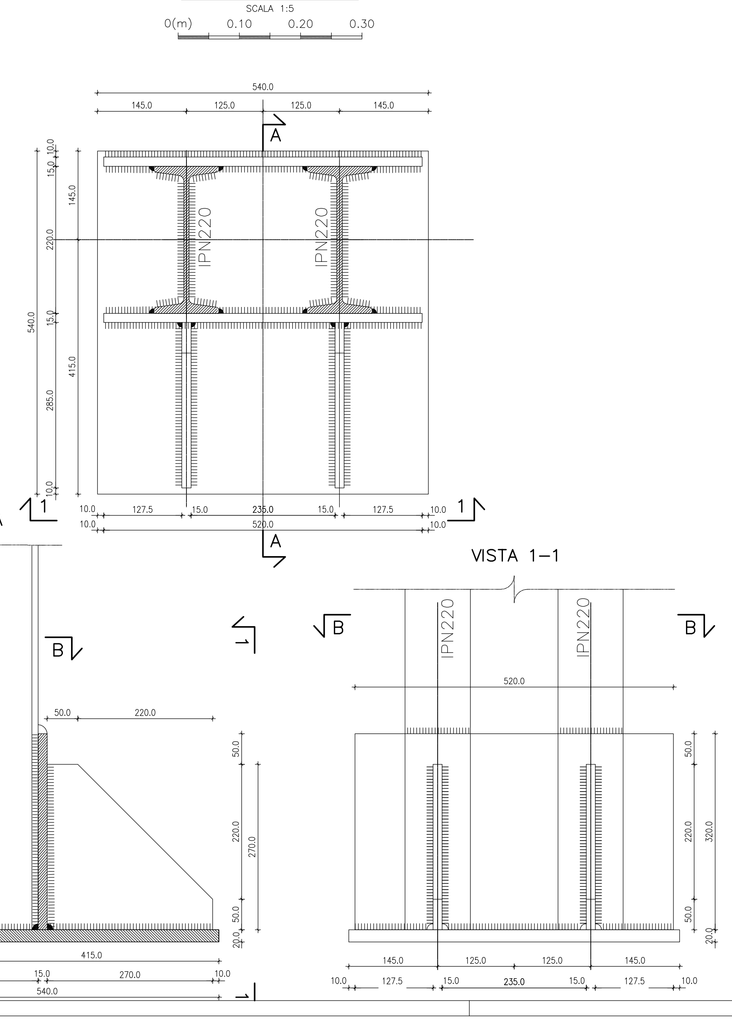

UNIONE CENTINE

SCALA 1:5

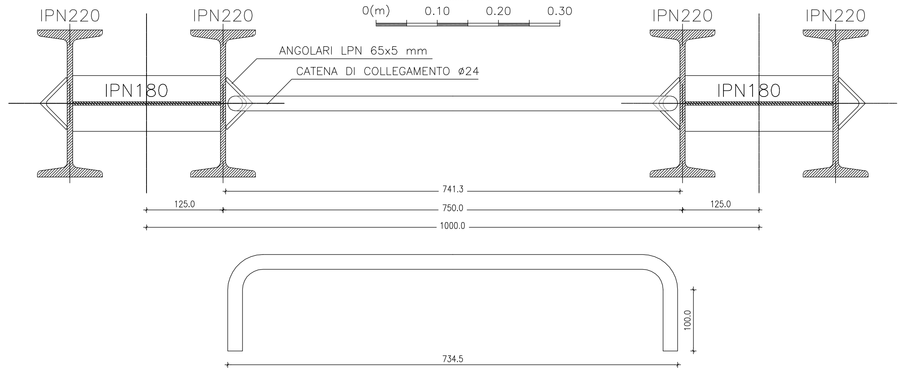

PARTICOLARE 1

SCALA 1:5

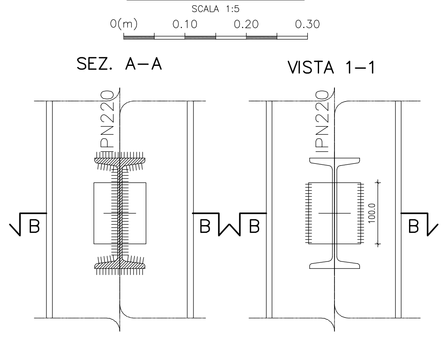

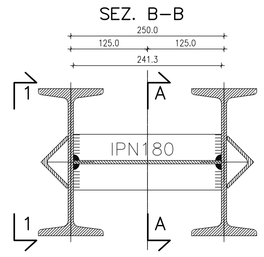

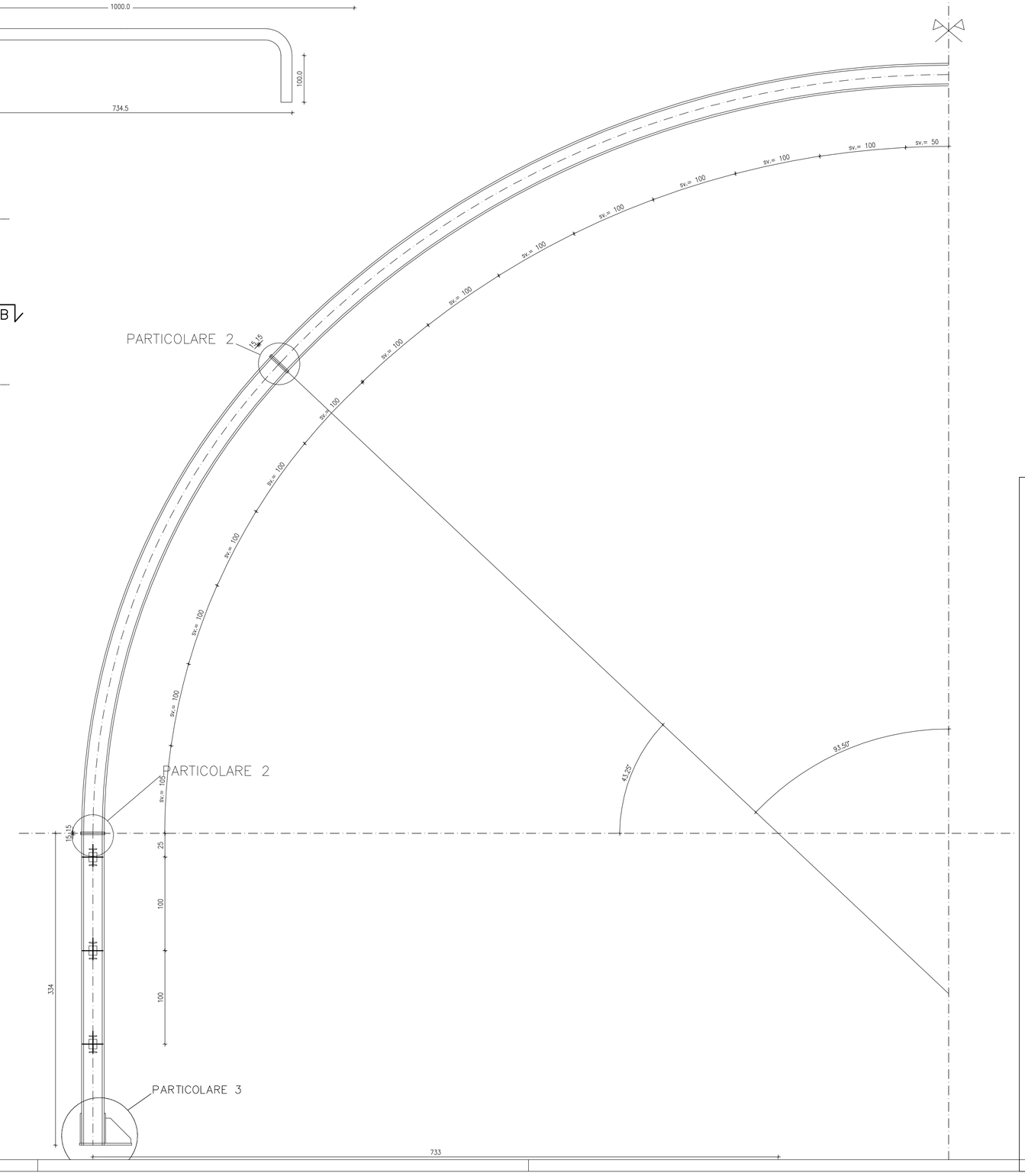

TABELLA MATERIALI

CENTINE METALLICHE

Composte da doppio profilato IPN220, in acciaio S355 (Fe510), disposte a passo 0.80 – 1.20 m.
Calastrelli: profilati IPN180 in acciaio S355 (Fe510).
Piastre e fazzoletti: in acciaio S355 (Fe510), spessore 15–20 mm, fori ø25.5 mm.
Angolari per aggancio catene: LPN 65x5 mm, in acciaio S355 (Fe510).

CATENE DI COLLEGAMENTO

Catene di collegamento centine: ø24 in acciaio Fe B 32 K, ogni 1.00 m lungo lo sviluppo.

BULLONI

Dadi e bulloni ad alta resistenza M24, classe 8.8.

SALDATURE

Saldatura manuale ad arco con elettrodi rivestiti ed omologati del tipo E44, sezione di gola > 10 mm (norme UNI 5132).

NOTE

– Gli sviluppi indicati sono al lordo delle piastre e in asse centina.

NOTA

IL PASSO DELLE CENTINE POTRA' VARIARE DA 0.80 A 1.20 m

QUADRILATERO Marche Umbria S.p.A.

ASSE VIARIO MARCHE-UMBRIA
E QUADRILATERO DI PENETRAZIONE INTERNA
MAXI LOTTO 2

LAVORI DI COMPLETAMENTO DELLA DIRETTRICE PERUGIA ANCONA:
SS. 318 DI "VALFABBRICA", TRATTO PIANELLO-VALFABBRICA
SS. 76 "VAL D'ESINO", TRATTI FOSSATO VICO - CANCELLI E ALBACINA - SERRA SAN QUIRICO
"PEDEMONTANA DELLE MARCHE", TRATTO FABRIANO-MUCCIA-SFERCIA.

PROGETTO ESECUTIVO

CONTRAENTE GENERALE: DIRPA 2 s.c.a r.l.

Il responsabile del Contraente Generale: Ing. Federico Montanari

Il responsabile Integrazioni delle Prestazioni Specialistiche: Ing. Salvatore Lieto

PROGETTAZIONE: Associazione Temporanea di Imprese

Mandataria: PROGIN S.p.A. — *Mandanti:* LOMBARDI SA INGEGNERI CONSULENTI; LOMBARDI-REICO INGEGNERIA S.r.l.; SGAI s.r.l. di E.Fortani & C. Studio di Ingegneria e Geologia Applicata

RESPONSABILE DELLA PROGETTAZIONE PER L'A.T.I.
Prof. Ing. Antonio Grimaldi

GEOLOGO
Dott. Geol. Fabrizio Pontoni

COORDINATORE DELLA SICUREZZA IN FASE DI PROGETTAZIONE
Ing. Michele Curiale

IL RESPONSABILE DEL PROCEDIMENTO
Ing. Giulio Petrizzelli

2.1.2 - PEDEMONTANA DELLE MARCHE
Secondo stralcio funzionale: Matelica Nord - Matelica sud/Castelraimondo nord

OPERE D'ARTE MAGGIORI : GALLERIE NATURALI
GALLERIA "CROCE DI CALLE"
Sezione tipo Piazzola B0 - Carpenteria centine

SCALA: varie

DATA: Febbraio 2017

Codice Unico di Progetto (CUP) **F12C03000050021** (Assegnato CIPE 23-12-2015)

Codice elaborato: L 0 7 0 3 2 1 2 E 1 4 G W 3 2 0 0 C R P 1 2 A

(Opera, Tratto, Settore, CGE, WBS, Id. doc., N. prog., Rev.)

REV.	DATA	DESCRIZIONE	Redatto		Controllato	Approvato
A	Febbraio 2017	EMISSIONE	PROGIN	PROGIN	S.LIETO	A. GRIMALDI