SEZIONE N. : 94
Q. PROGETTO : 359.15
DIST.PROG. : 1+860.00

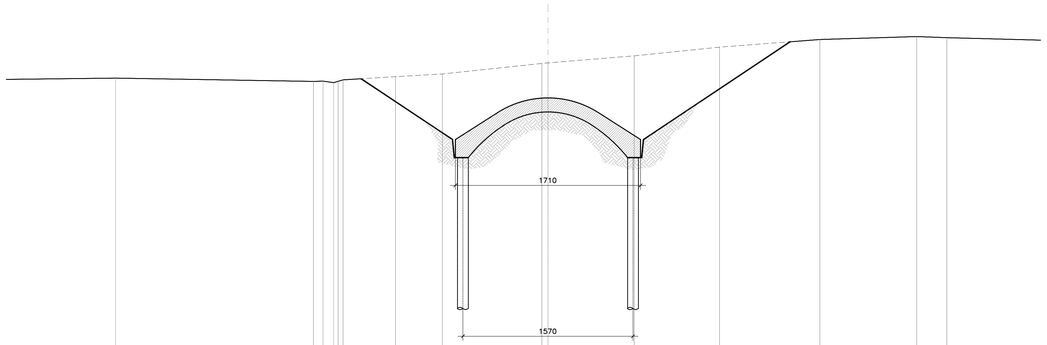

SCALA 1:200

Q.RIF. 336.00

QUOTE TERRENO	371.03						370.72	370.75	370.77	370.79	370.82	370.85	371.16	371.41					372.38	372.43			373.09			373.89			374.59				374.87		374.78	
DIST.PARZIALI TERRENO		18.27						0.04	0.02	0.02	0.03	0.03	4.84		4.32			9.19			0.98	7.96			7.87			9.28			8.93			2.78		
QUOTE PROGETTO																		359.02	359.05		359.13		359.12	359.10											
DIST.PARZIALI PROGETTO																		1.50		3.75		3.75		1.50											

SEZIONE N. : 94C
Q. PROGETTO : 359.66
DIST.PROG. : 1+870.00

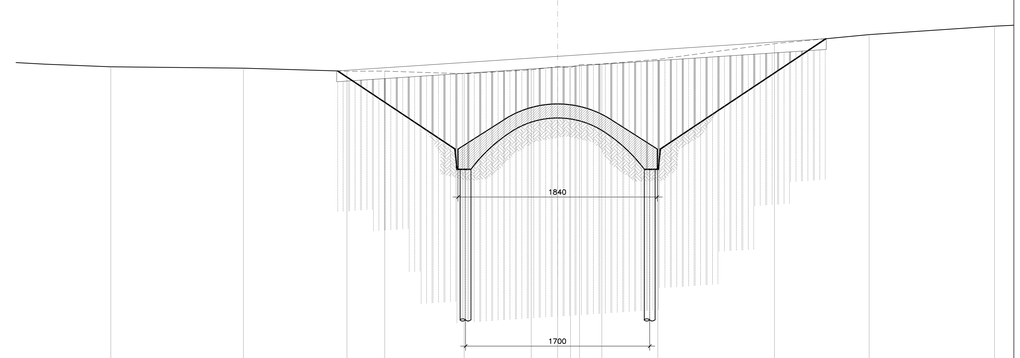

SCALA 1:200

Q.RIF. 337.00

QUOTE TERRENO			373.32					373.54		373.64			373.80				373.16		373.46	373.37	373.64	373.70		374.13			375.58			376.41			377.20	
DIST.PARZIALI TERRENO				9.56				3.49		7.34			6.19				2.44		1.19	0.93	2.06	5.17		10.76			8.75			11.57				
QUOTE PROGETTO														359.53		359.57		359.66				359.57	359.53											
DIST.PARZIALI PROGETTO														1.50		3.75			3.75			1.50												

SEZIONE N. : 94A
Q. PROGETTO : 359.30
DIST.PROG. : 1+865.00

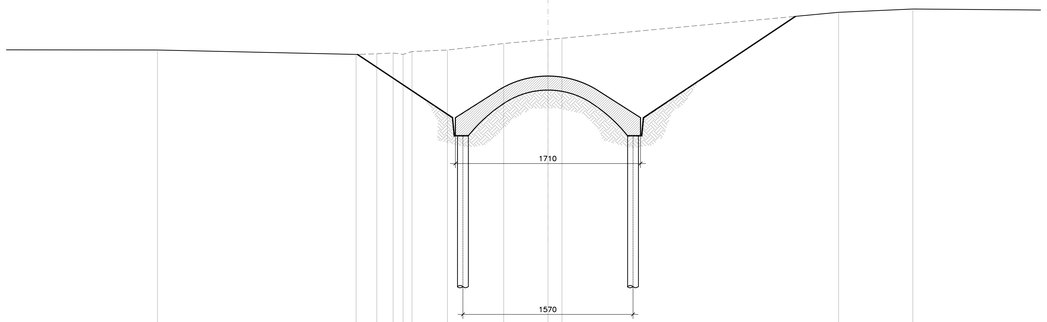

SCALA 1:200

Q.RIF. 336.00

QUOTE TERRENO	371.78						371.35	371.41	371.48	371.55	371.62	371.78			372.38		372.73	372.84								375.37		375.54	
DIST.PARZIALI TERRENO		18.33					1.92	1.51	0.65	0.68	3.27		5.20		4.08	1.29				25.54							6.86		
QUOTE PROGETTO													359.17	359.20			359.30		359.25		359.23								
DIST.PARZIALI PROGETTO													1.50		3.75			3.75			1.50								

SEZIONE N. : 94B
Q. PROGETTO : 359.45
DIST.PROG. : 1+870.00

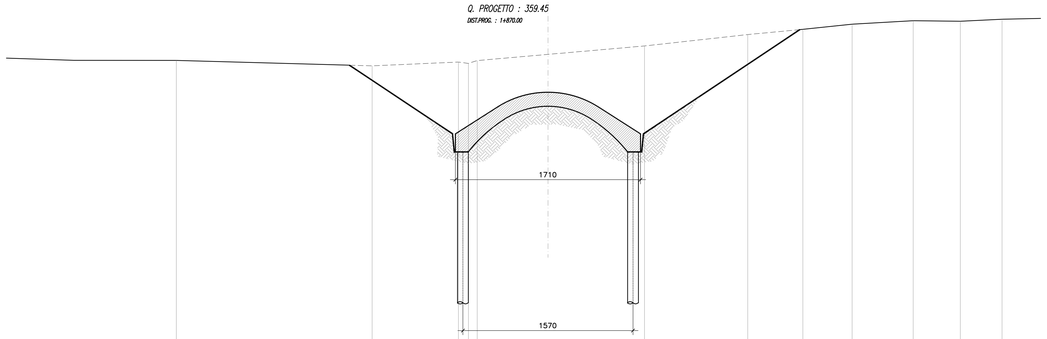

SCALA 1:200

Q.RIF. 337.00

QUOTE TERRENO		372.44					371.94				372.29	372.16	372.43			372.99				373.77			374.83		375.31	375.78	376.11	376.96	376.24	
DIST.PARZIALI TERRENO			18.07					7.97			0.93	0.31		6.53			8.91				9.54			5.09	4.55	5.63	4.35	3.85	
QUOTE PROGETTO													359.32	359.36		359.45			359.38		359.35								
DIST.PARZIALI PROGETTO													1.50		3.75			3.75			1.50								

QUADRILATERO
Marche Umbria S.p.A.

ASSE VIARIO MARCHE-UMBRIA
E QUADRILATERO DI PENETRAZIONE INTERNA
MAXI LOTTO 2

LAVORI DI COMPLETAMENTO DELLA DIRETTRICE PERUGIA ANCONA:
SS. 318 DI "VALFABBRICA", TRATTO PIANELLO -VALFABBRICA
SS. 76 "VAL DESINO", TRATTI FOSSATO VICO - CANCELLI E ALBACINA - SERRA SAN QUIRICO
"PEDEMONTANA DELLE MARCHE", TRATTO FABRIANO-MUCCIA-SFERCIA.

PROGETTO ESECUTIVO

CONTRAENTE GENERALE:
DIRPA 2 s.c.a r.l.

Il responsabile del Contraente Generale:
Ing. Federico Montanari

Il responsabile Integrazioni delle Prestazioni Specialistiche:
Ing. Salvatore Lieto

PROGETTAZIONE: *Associazione Temporanea di Imprese*
Mandataria: PROGIN S.p.A.
Mandanti: LOMBARDI SA INGEGNERI CONSULENTI; LOMBARDI-REICO INGEGNERIA S.r.l.; SGAI s.r.l. di E.Fortani & C. www.sgai.com

RESPONSABILE DELLA PROGETTAZIONE PER L.A.T. :
Prof. Ing. Antonio Grimaldi
GEOLOGO
Dott. Geol. Fabrizio Pontoni
COORDINATORE DELLA SICUREZZA IN FASE DI PROGETTAZIONE
Ing. Michele Curiale

IL RESPONSABILE DEL PROCEDIMENTO
Ing. Giulio Petrizzelli

2.1.2 - PEDEMONTANA DELLE MARCHE
Secondo stralcio funzionale: Matelica Nord - Matelica sud/Castelraimondo nord

OPERE D'ARTE MAGGIORI: GALLERIE ARTIFICIALI
Imbocco Nord Croce di Calle
Imbocco Nord - Opere di sostegno e scavo: Sezioni Trasversali Tav. 2 di 2

SCALA: *1:200*
DATA: ***Agosto 2016***

Codice Unico di Progetto (CUP) **F12C03000050021** (Assegnato CIPE 23-12-2015)

Codice elaborato:

Opera	Tratto	Settore	CEE	WBS	Id. doc.	N. prog.	Rev.
L0703	2I2	E	I5	GA27	00SE	02	A

Nome File: L0703212E15GA2700SE02A

REV.	DATA	DESCRIZIONE	Redatto		Controllato	Approvato
A	Agosto 2016	Emissione esecutiva	Progin	M. Rossi	S.Lieto	A Grimaldi
B						
C						