| SCAVI E BONIFICHE | |
|---|---|
| STERRO | 25.97 mq |
| SCOTICO TRINCEE | 17.71 m |
| PREPARAZIONE PIANO DI POSA | 12.87 m |

| RILEVATI | |
|---|---|
| RILEVATO | 0.30 mq |
| TERRENO VEGETALE RILEVATI | 2.20 m |
| TERRENO VEGETALE TRINCEE | 3.03 m |

| SOVRASTRUTTURA | |
|---|---|
| PAVIMENTAZIONE | 10.50 m |

## SEZIONE N. : 250
**Q. PROGETTO : 414.08**
**DIST.PROG. : 4+880.000**

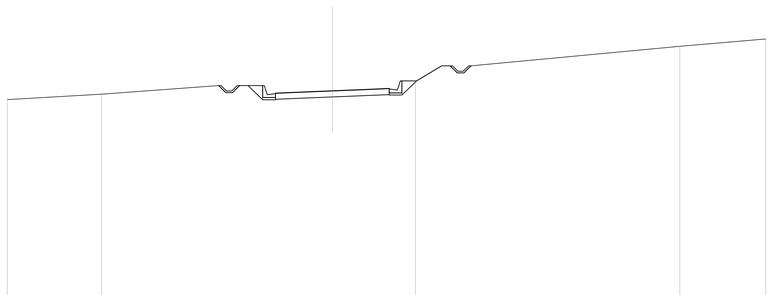

SCALA 1:200

Q.RIF. 394.00

| QUOTE TERRENO | 413.27 | 413.77 | 413.35 | 413.51 | 418.20 | 418.57 |
|---|---|---|---|---|---|---|
| DIST.PARZIALI TERRENO | 8.69 | 21.31 | 7.66 | 24.41 | 7.93 | |

| QUOTE PROGETTO | 414.75 | 414.55 | 414.57 | 413.86 | 413.83 | 414.08 | 414.24 | 414.30 | 415.01 | 416.39 |
|---|---|---|---|---|---|---|---|---|---|---|
| DIST.PARZIALI PROGETTO | 1.35 | 1.18 | 1.51 | 3.75 | 3.75 | 1.49 | 1.18 | 1.35 | 2.31 | |

| SCAVI E BONIFICHE | |
|---|---|
| STERRO | 0.72 mq |

| SOVRASTRUTTURA | |
|---|---|
| PAVIMENTAZIONE | 10.50 m |

| MOV. TER. E GALL. ARTIFICIALE | |
|---|---|
| SCAVO DI 1a FASE | 222.60 mq |
| RINTERRO | 92.45 mq |

## SEZIONE N. : IMB-A
**Q. PROGETTO : 414.06**
**DIST.PROG. : 4+896.000**

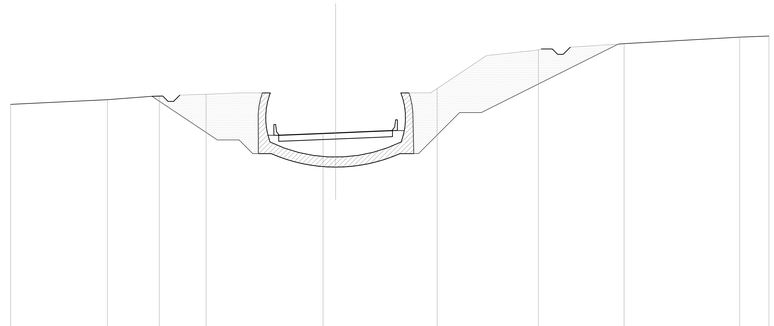

SCALA 1:200

Q.RIF. 395.00

| QUOTE TERRENO | 416.70 | 417.11 | 417.49 | 418.06 | 419.30 | 419.46 | 420.70 | 421.72 | 422.30 | 422.90 | 423.01 |
|---|---|---|---|---|---|---|---|---|---|---|---|
| DIST.PARZIALI TERRENO | 8.93 | 4.79 | 4.32 | 10.79 | 1.16 | 9.37 | 9.35 | 7.91 | 10.67 | 2.70 | |

| QUOTE PROGETTO | 413.84 | 413.90 | 414.06 | 414.21 | 414.28 |
|---|---|---|---|---|---|
| DIST.PARZIALI PROGETTO | 1.51 | 3.75 | 3.75 | 1.49 | |

| SCAVI E BONIFICHE | |
|---|---|
| STERRO | 66.07 mq |
| SCOTICO TRINCEE | 24.59 m |
| PREPARAZIONE PIANO DI POSA | 12.87 m |

| RILEVATI | |
|---|---|
| RILEVATO | 9.08 mq |
| TERRENO VEGETALE RILEVATI | 2.20 m |
| TERRENO VEGETALE TRINCEE | 10.53 m |

| SOVRASTRUTTURA | |
|---|---|
| PAVIMENTAZIONE | 10.50 m |

## SEZIONE N. : 250A
**Q. PROGETTO : 414.07**
**DIST.PROG. : 4+887.580**

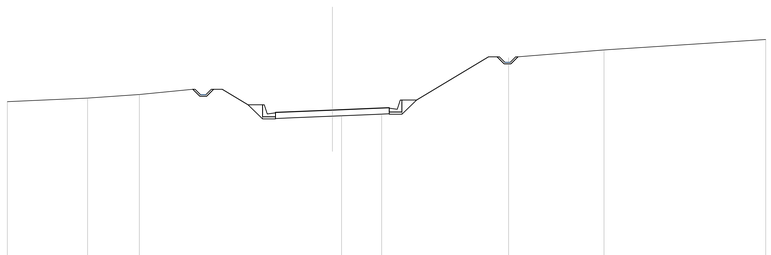

SCALA 1:200

Q.RIF. 395.00

| QUOTE TERRENO | 416.85 | 415.18 | 415.51 | 417.25 | 417.24 | 417.77 | 418.82 | 419.62 | 420.59 |
|---|---|---|---|---|---|---|---|---|---|
| DIST.PARZIALI TERRENO | 7.40 | 4.78 | 17.82 | 0.85 | 3.70 | 11.72 | 8.81 | 14.92 | |

| QUOTE PROGETTO | 416.00 | 414.57 | 414.57 | 413.86 | 413.92 | 414.67 | 414.23 | 414.29 | 415.00 | 415.90 | 416.99 |
|---|---|---|---|---|---|---|---|---|---|---|---|
| DIST.PARZIALI PROGETTO | 2.38 | 1.35 | 1.18 | 1.51 | 3.75 | 3.75 | 1.49 | 1.18 | 1.35 | 6.64 | |

| SCAVI E BONIFICHE | |
|---|---|
| STERRO | 0.72 mq |

| SOVRASTRUTTURA | |
|---|---|
| PAVIMENTAZIONE | 10.50 m |

| MOV. TER. E GALL. ARTIFICIALE | |
|---|---|
| SCAVO DI 1a FASE | 355.18 mq |
| RINTERRO | 121.94 mq |

## SEZIONE N. : 251
**Q. PROGETTO : 414.05**
**DIST.PROG. : 5+000.000**

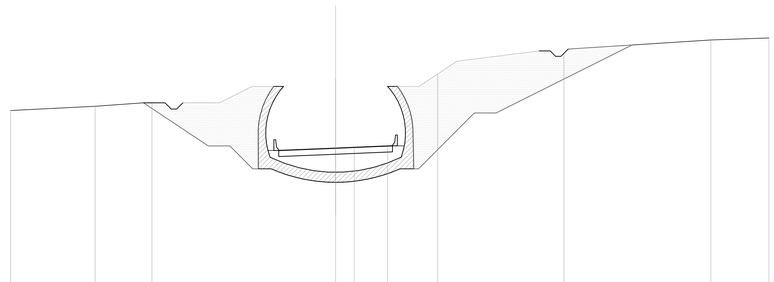

SCALA 1:200

Q.RIF. 396.00

| QUOTE TERRENO | 417.53 | 417.92 | 418.29 | 420.46 | 420.71 | 421.14 | 421.88 | 423.17 | 424.04 | 424.22 |
|---|---|---|---|---|---|---|---|---|---|---|
| DIST.PARZIALI TERRENO | 7.80 | 5.25 | 16.95 | 1.72 | 3.08 | 4.62 | 11.66 | 13.57 | 5.36 | |

| QUOTE PROGETTO | 413.83 | 413.89 | 414.05 | 414.20 | 414.27 |
|---|---|---|---|---|---|
| DIST.PARZIALI PROGETTO | 1.50 | 3.75 | 3.75 | 1.50 | |

| SCAVI E BONIFICHE | |
|---|---|
| STERRO | 129.55 mq |
| SCOTICO TRINCEE | 10.57 m |
| PREPARAZIONE PIANO DI POSA | 12.87 m |

| RILEVATI | |
|---|---|
| RILEVATO | 0.22 mq |
| TERRENO VEGETALE RILEVATI | 2.20 m |
| TERRENO VEGETALE TRINCEE | 19.45 m |

| SOVRASTRUTTURA | |
|---|---|
| PAVIMENTAZIONE | 10.50 m |

## SEZIONE N. : 250B
**Q. PROGETTO : 414.06**
**DIST.PROG. : 4+995.900**

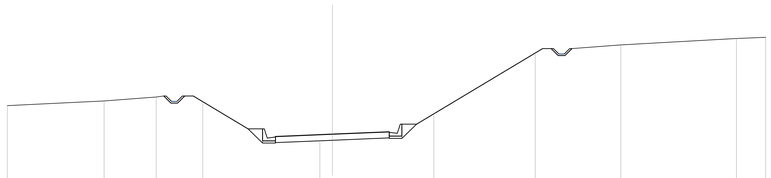

SCALA 1:200

Q.RIF. 397.00

| QUOTE TERRENO | 418.75 | 417.13 | 417.49 | 418.06 | 419.30 | 419.46 | 420.71 | 421.72 | 422.30 | 422.90 | 423.01 |
|---|---|---|---|---|---|---|---|---|---|---|---|
| DIST.PARZIALI TERRENO | 8.93 | 4.80 | 4.31 | 10.80 | 1.16 | 9.37 | 9.35 | 7.91 | 10.67 | 2.71 | |

| QUOTE PROGETTO | 417.59 | 414.55 | 414.55 | 413.84 | 413.90 | 414.06 | 414.21 | 414.28 | 415.19 | 417.97 |
|---|---|---|---|---|---|---|---|---|---|---|
| DIST.PARZIALI PROGETTO | 5.05 | 1.35 | 1.18 | 1.51 | 3.75 | 3.75 | 1.49 | 1.18 | 1.35 | 11.63 |

| SOVRASTRUTTURA | |
|---|---|
| PAVIMENTAZIONE | 10.50 m |

| MOV. TER. E GALL. ARTIFICIALE | |
|---|---|
| SCAVO DI 1a FASE | 411.03 mq |
| RINTERRO | 272.81 mq |

## SEZIONE N. : 251A
**Q. PROGETTO : 413.98**
**DIST.PROG. : 5+019.900**

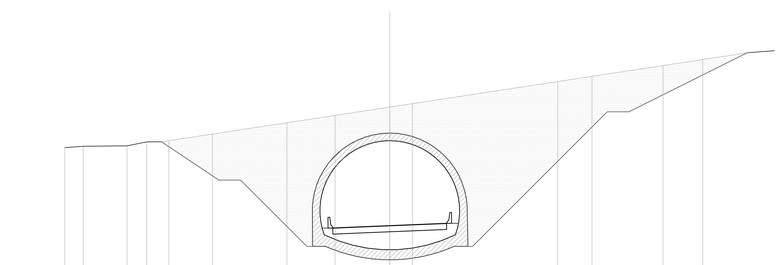

SCALA 1:200

Q.RIF. 399.00

| QUOTE TERRENO | 421.25 | 421.31 | 421.35 | 421.72 | 421.73 | 421.94 | 423.58 | 423.46 | 424.65 | 425.09 | 427.78 | 428.29 | 428.24 | 429.65 |
|---|---|---|---|---|---|---|---|---|---|---|---|---|---|---|
| DIST.PARZIALI TERRENO | 1.70 | 4.04 | 1.82 | 2.04 | 4.04 | 6.86 | 4.45 | 5.05 | 2.08 | 13.42 | 3.16 | 6.55 | 3.67 | 8.49 |

| QUOTE PROGETTO | |
|---|---|
| DIST.PARZIALI TERRENO | |

**QUADRILATERO Marche Umbria S.p.A.**

# ASSE VIARIO MARCHE-UMBRIA
# E QUADRILATERO DI PENETRAZIONE INTERNA
# MAXI LOTTO 2

LAVORI DI COMPLETAMENTO DELLA DIRETTRICE PERUGIA ANCONA:
SS. 318 DI "VALFABBRICA", TRATTO PIANELLO -VALFABBRICA
SS. 76 "VAL D'ESINO", TRATTI FOSSATO VICO - CANCELLI E ALBACINA - SERRA SAN QUIRICO
"PEDEMONTANA DELLE MARCHE", TRATTO FABRIANO-MUCCIA-SFERCIA.

## PROGETTO ESECUTIVO

*CONTRAENTE GENERALE:*
DIRPA 2 s.c.a r.l.

*Il responsabile del Contraente Generale:*
Ing. Federico Montanari

*Il responsabile Integrazioni delle Prestazioni Specialistiche:*
Ing. Salvatore Lieto

*PROGETTAZIONE: Associazione Temporanea di Imprese*
*Mandataria:* PROGIN S.p.A.
*Mandanti:* LOMBARDI SA INGEGNERI CONSULENTI; LOMBARDI-REICO INGEGNERIA S.r.l.; SGAI s.r.l. di E.Forlani & C. Studio di Ingegneria e Geologia Applicata www.sgai.com

RESPONSABILE DELLA PROGETTAZIONE PER L'A.T.I.
Prof. Ing. Antonio Grimaldi
GEOLOGO
Dott. Geol. Fabrizio Pontoni
COORDINATORE DELLA SICUREZZA IN FASE DI PROGETTAZIONE
Ing. Michele Curiale

Prof. Ing. Antonio Grimaldi – Ordine degli Ingegneri Roma n. 20805
Dott. Geol. Fabrizio Pontoni – Ordine dei Geologi delle Marche n. 176 – Albo Sezione A
Dott. Ing. Michele Curiale – Ordine degli Ingegneri della Provincia di Catanzaro n. 1337

IL RESPONSABILE DEL PROCEDIMENTO
Ing. Giulio Petrizzelli

**2.1.2 - PEDEMONTANA DELLE MARCHE**
**Secondo stralcio funzionale: Matelica Nord - Matelica sud/Castelraimondo nord**

*OPERE D'ARTE MAGGIORI*
*Galleria Artificiale Mistrianello*
*Sezioni Trasversali in fase definitiva - Tav. 1 di 4*

*SCALA:*

*DATA:* Febbraio 2017

Codice Unico di Progetto (CUP) **F12C03000050021** (Assegnato CIPE 23-12-2015)

*Codice elaborato:*

| Opera | Tratto | Sezione | CIE | WBS | Id. doc. | N. prog. | Rev. |
|---|---|---|---|---|---|---|---|
| L0703 | 2I2 | E15 | GA2900 | SE2I5 | | | A |

Nome File: L0703212E15GA2900SE215A

| REV. | DATA | DESCRIZIONE | Redatto | | Controllato | Approvato |
|---|---|---|---|---|---|---|
| A | Febbraio 2017 | Emissione per congruenza generale | PROGIN | M. Rossi | S. Lieto | A. Grimaldi |
| B | | | | | | |
| C | | | | | | |