ARMATURA PALI ø800 L=14.00m

SCALA 1:50

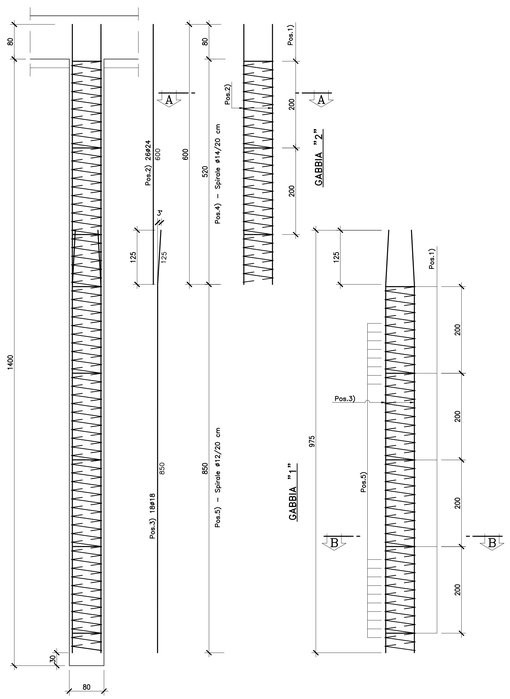

ARMATURA PALI ø800 L=16.00m

SCALA 1:50

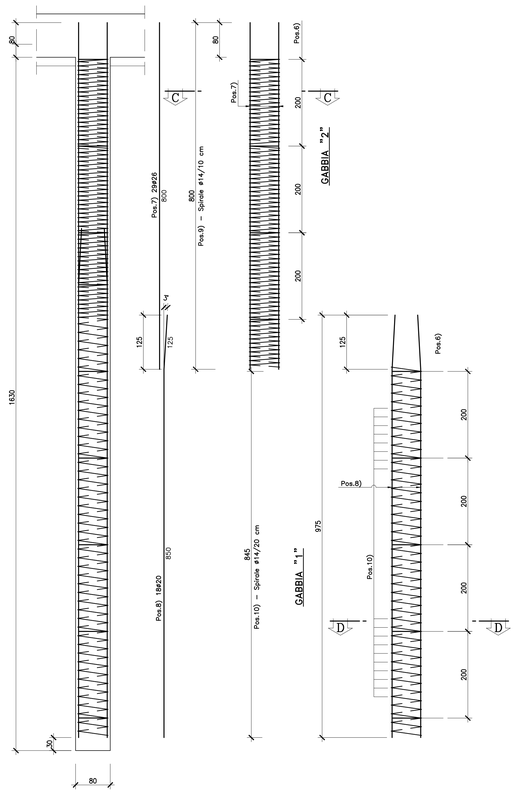

SEZIONE A–A

SCALA 1:20

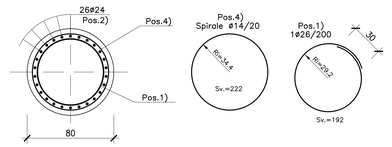

SEZIONE B–B

SCALA 1:20

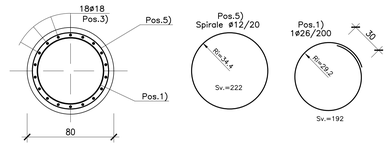

SEZIONE C–C

SCALA 1:20

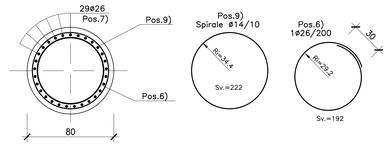

SEZIONE D–D

SCALA 1:20

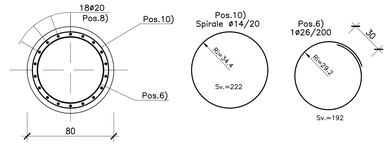

MURO DI SOTTOSCARPA TIPO 1

ARMATURA MURO

SCALA 1:50

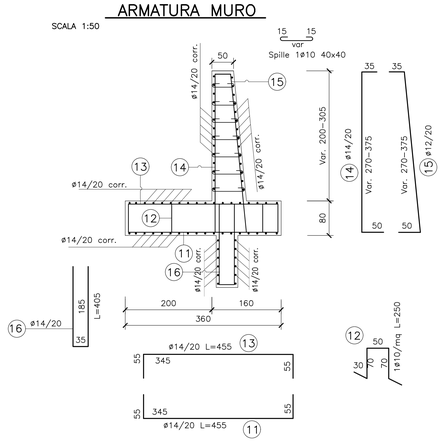

MURO DI SOTTOSCARPA TIPO 2

ARMATURA MURO

SCALA 1:50

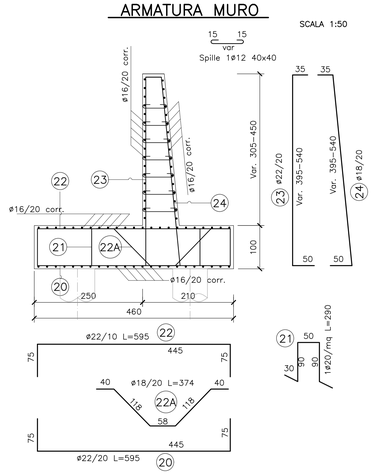

MURO DI SOTTOSCARPA TIPO 2

ARMATURA MURO

SCALA 1:50

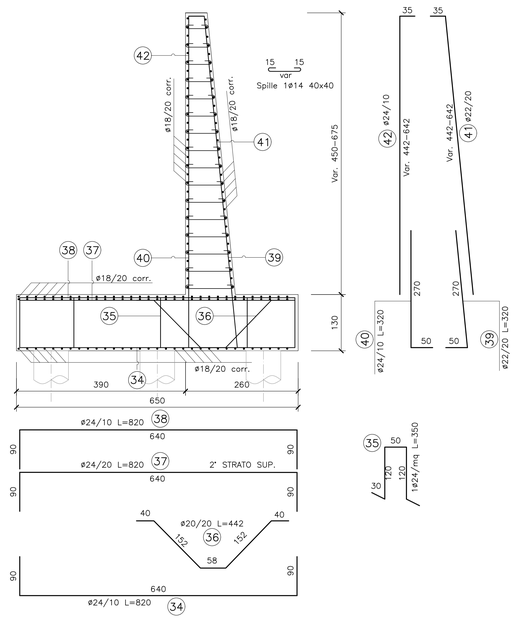

N.B.: PER LA TABELLA MATERIALI FARE RIFERIMENTO ALL'ELABORATO: L0703212E170M0000TVI01

QUADRILATERO Marche Umbria S.p.A.

ASSE VIARIO MARCHE-UMBRIA
E QUADRILATERO DI PENETRAZIONE INTERNA
MAXI LOTTO 2

LAVORI DI COMPLETAMENTO DELLA DIRETTRICE PERUGIA ANCONA:
SS. 318 DI "VALFABBRICA", TRATTO PIANELLO -VALFABBRICA
SS. 76 "VAL DESINO", TRATTI FOSSATO VICO - CANCELLI E ALBACINA - SERRA SAN QUIRICO
"PEDEMONTANA DELLE MARCHE", TRATTO FABRIANO-MUCCIA-SFERCIA.

PROGETTO ESECUTIVO

CONTRAENTE GENERALE: DIRPA 2 s.c.a r.l.

Il responsabile del Contraente Generale: Ing. Federico Montanari

Il responsabile Integrazioni delle Prestazioni Specialistiche: Ing. Salvatore Lieto

PROGETTAZIONE: Associazione Temporanea di Imprese

Mandataria: PROGETTAZIONE PROGIN S.p.A.

Mandanti: LOMBARDI SA INGEGNERI CONSULENTI; LOMBARDI-RECO INGEGNERIA S.r.l.; SGAI s.r.l. di E.Forlani & C. Studio di Ingegneria e Geologia Applicata www.sgai.com

RESPONSABILE DELLA PROGETTAZIONE PER LA E.T.I.
Prof. Ing. Antonio Grimaldi

GEOLOGO
Dott. Geol. Fabrizio Pontoni

COORDINATORE DELLA SICUREZZA IN FASE DI PROGETTAZIONE
Ing. Michele Curiale

IL RESPONSABILE DEL PROCEDIMENTO
Ing. Giulio Petrizzelli

Ordine degli Ingegneri della Provincia di Roma – Prof. Ing. Antonio Grimaldi – Ordine Ingegneri Roma 14a Sez. 20000

Ordine dei Geologi delle Marche – Fabrizio PONTONI – Geologo Specialista N. 170 – Albo Sezione A

Ordine degli Ingegneri della Provincia di Cosenza – Dott. Ing. MICHELE CURIALE – N. 1679 "Sez. A" – Settori: civile ambientale, industriale, dell'informazione

2.1.2 - PEDEMONTANA DELLE MARCHE
Secondo stralcio funzionale: Matelica Nord - Matelica sud/Castelraimondo nord

OPERE D'ARTE MINORI: OPERE DI SOSTEGNO E DRENI
Muro di Sottoscarpa in Sx da 6+569.54 a 6+870.34
Armature

SCALA: *1:50*

DATA: *Maggio 2017*

Codice Unico di Progetto (CUP) **F12C03000050021** (Assegnato CIPE 23-12-2015)

Codice elaborato:	Opera	Tratto	Settore	CEE	WBS				Id. doc.	N. prog.	Rev.
	L	0 7 0 3	2 1 2	E	1 7	0 5 0 3 0 0	A R M		0 1		C

Nome File: L0703212E170S0300ARM01C

REV.	DATA	DESCRIZIONE	Redatto	Controllato	Approvato
A	Agosto 2016	Emissione per progetto esecutivo	PROGIN	A. Cozzolino	S. Lieto	A. Grimaldi
B	Novembre 2016	Emissione a seguito osservazioni ANAS	PROGIN	R. Allegretti	S. Lieto	A. Grimaldi
C	Maggio 2017	Emissione a seguito validazione RINA	PROGIN	R. Allegretti	S. Lieto	A. Grimaldi