SEZIONE N. : 220
Q. PROGETTO : 397.80
DIST.PROG. : 4+380.000

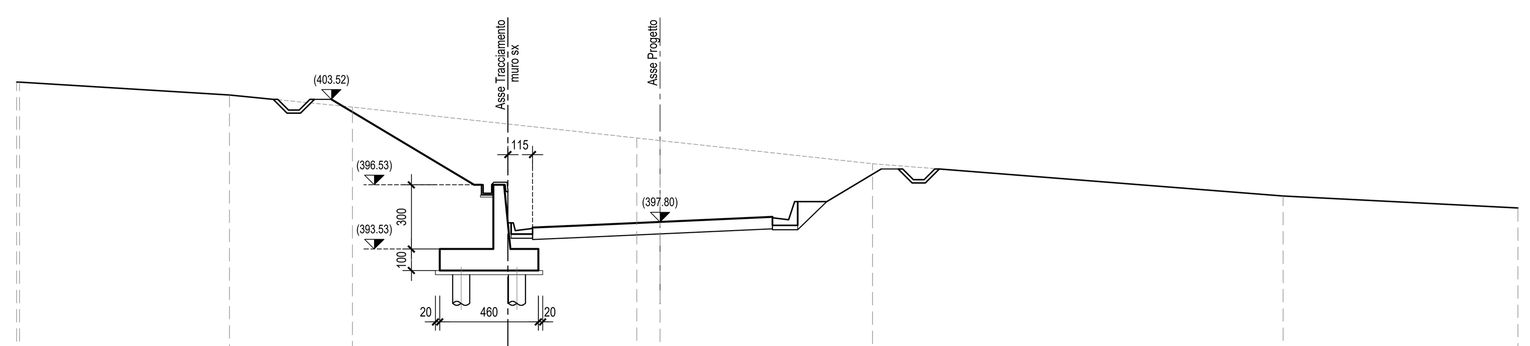

SCALA 1:200

Q.RIF. 387.00

QUOTE TERRENO	404.33 404.33 403.72 403.16 401.71 401.59 400.51 399.00 398.45
DIST.PARZIALI TERRENO	9.79 5.73 13.26 1.08 9.91 19.14 10.95
QUOTE PROGETTO	403.20 399.53 399.53 397.75 397.53 397.63 397.80 397.96 398.03 398.74 398.74 400.46
DIST.PARZIALI PROGETTO	6.12 1.40 1.00 2.19 3.75 3.75 1.49 1.18 1.35 2.86

SEZIONE N. : 221
Q. PROGETTO : 398.48
DIST.PROG. : 4+400.000

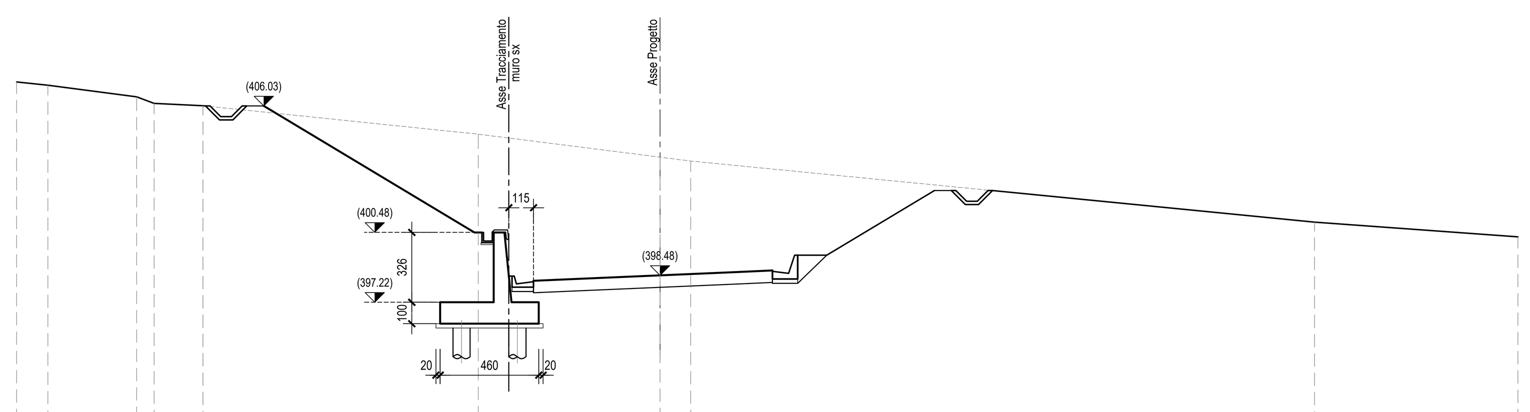

SCALA 1:200

Q.RIF. 389.00

QUOTE TERRENO	407.50 407.35 406.80 406.49 406.38 405.06 403.99 403.81 400.96 400.27
DIST.PARZIALI TERRENO	1.46 4.14 0.82 2.28 12.83 8.48 1.43 29.09 9.48
QUOTE PROGETTO	406.08 400.22 400.22 398.44 398.44 398.22 398.32 398.48 398.64 398.71 399.42 399.42 402.66
DIST.PARZIALI PROGETTO	9.77 1.40 1.00 2.15 3.75 3.75 1.49 1.18 1.35 5.40

SEZIONE N. : 222
Q. PROGETTO : 399.25
DIST.PROG. : 4+420.000

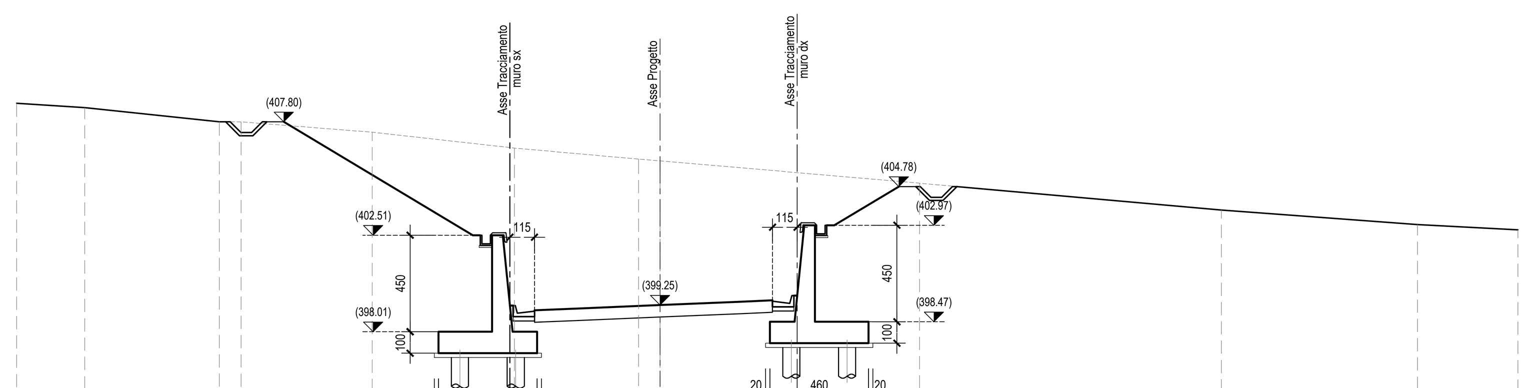

SCALA 1:200

Q.RIF. 390.00

QUOTE TERRENO	408.66 408.46 407.80 407.79 407.31 406.57 406.06 405.98 404.93 403.68 403.01 402.76
DIST.PARZIALI TERRENO	3.17 6.28 1.02 6.11 6.63 5.78 1.00 12.10 14.07 9.14 4.68
QUOTE PROGETTO	407.61 402.51 402.51 399.23 399.01 399.10 399.25 399.41 399.47 399.69 402.97 402.97 404.99
DIST.PARZIALI PROGETTO	8.50 1.40 0.11 1.15 2.10 3.75 3.75 1.49 1.15 0.11 1.40 3.36

SEZIONE N. : 223
Q. PROGETTO : 400.12
DIST.PROG. : 4+440.000

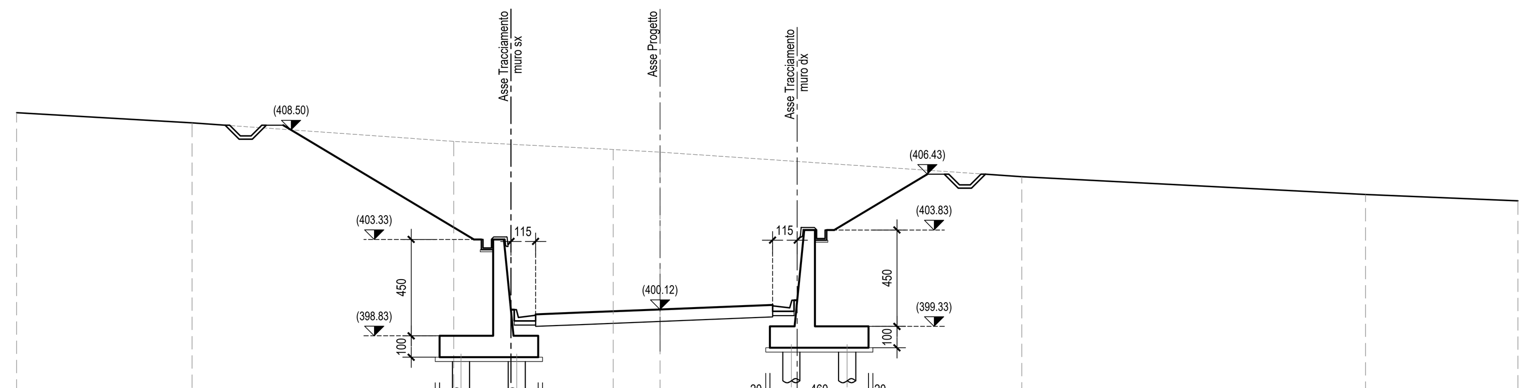

SCALA 1:200

Q.RIF. 391.00

QUOTE TERRENO	409.30 408.83 407.96 407.59 407.46 406.32 405.48 405.19
DIST.PARZIALI TERRENO	8.18 12.20 7.43 2.18 16.86 16.03 7.10
QUOTE PROGETTO	408.50 403.38 403.38 400.10 399.88 399.97 400.12 400.27 400.33 400.55 403.83 403.83 406.59
DIST.PARZIALI PROGETTO	8.52 1.40 0.11 1.15 2.05 3.75 3.75 1.50 1.15 0.11 1.40 4.61

SEZIONE N. : 224
Q. PROGETTO : 401.05
DIST.PROG. : 4+460.000

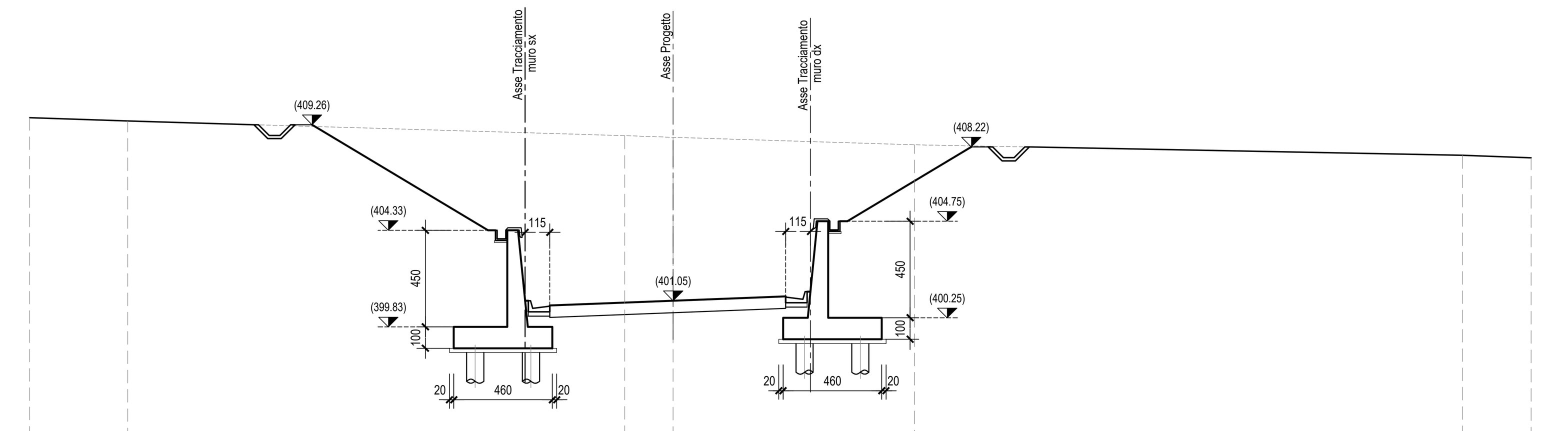

SCALA 1:200

Q.RIF. 391.00

QUOTE TERRENO	409.59 409.43 408.75 408.67 408.32 407.83 407.72
DIST.PARZIALI TERRENO	4.57 23.17 2.25 11.25 25.56 3.19
QUOTE PROGETTO	409.17 404.33 404.33 401.05 400.83 400.91 401.05 401.20 401.25 401.47 404.75 404.75 408.27
DIST.PARZIALI PROGETTO	8.07 1.40 0.11 1.15 2.00 3.75 3.75 1.50 1.15 0.11 1.40 5.86

SEZIONE N. : 225
Q. PROGETTO : 402.00
DIST.PROG. : 4+480.000

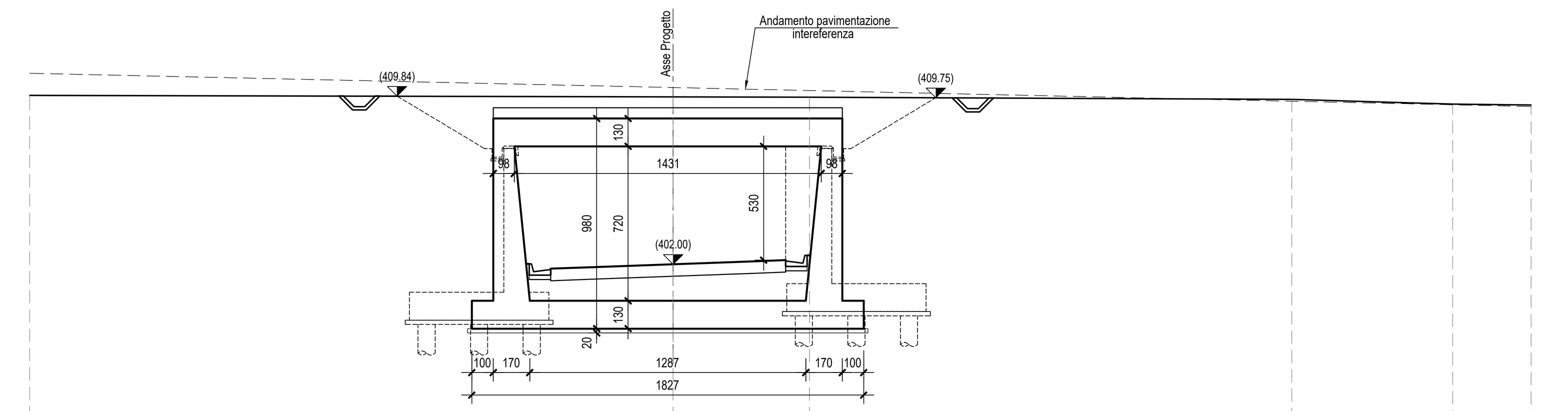

SCALA 1:200

Q.RIF. 392.00

QUOTE TERRENO	409.87 409.80 409.79 409.68 409.46 409.42
DIST.PARZIALI TERRENO	30.00 6.35 22.49 7.51 3.65
QUOTE PROGETTO	409.84 405.29 405.29 402.01 401.79 401.86 402.00 402.13 402.19 402.41 405.69 405.69 409.75
DIST.PARZIALI PROGETTO	7.58 1.40 0.11 1.15 1.96 3.75 3.75 1.50 1.15 0.11 1.40 6.76

SEZIONE N. : 226
Q. PROGETTO : 402.94
DIST.PROG. : 4+500.000

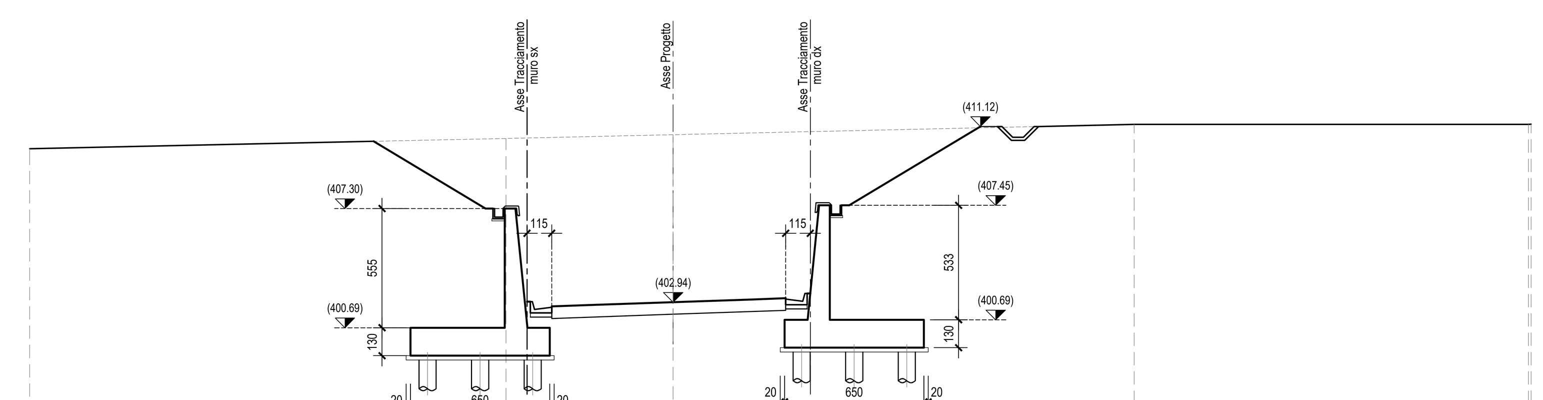

SCALA 1:200

Q.RIF. 393.00

QUOTE TERRENO	410.09 410.56 410.74 411.22 411.22 411.23
DIST.PARZIALI TERRENO	22.21 7.79 21.50 18.38
QUOTE PROGETTO	410.40 406.24 406.24 402.96 402.74 402.81 402.94 403.07 403.12 403.34 406.62 406.62 411.09
DIST.PARZIALI PROGETTO	6.93 1.40 0.11 1.15 1.91 3.75 3.75 1.50 1.15 0.11 1.40 7.44

SEZIONE N. : 227
Q. PROGETTO : 403.86
DIST.PROG. : 4+520.000

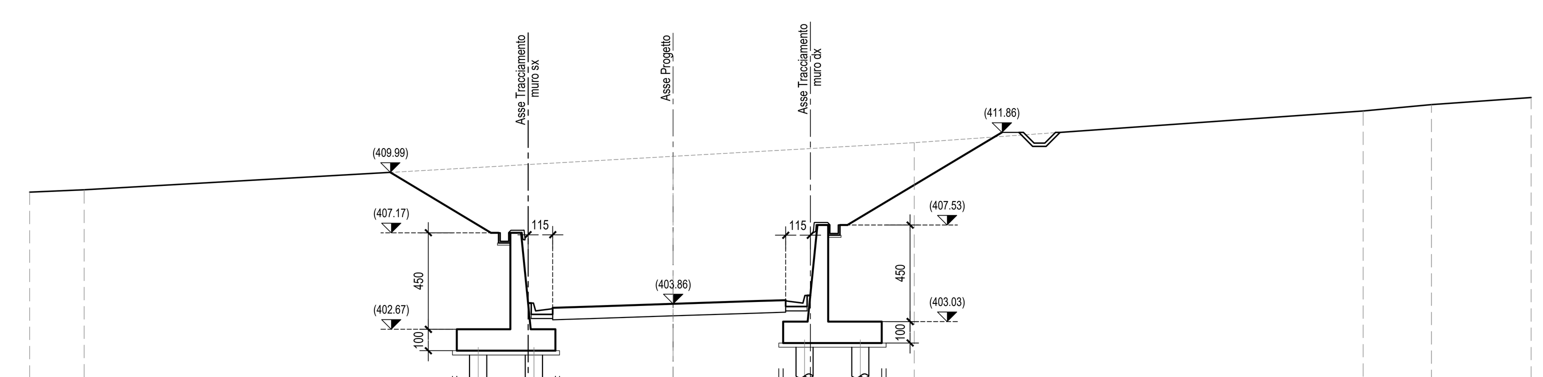

SCALA 1:200

Q.RIF. 395.00

QUOTE TERRENO	409.07 409.18 410.74 411.38 412.85 413.15 413.48
DIST.PARZIALI TERRENO	2.54 27.46 11.24 20.92 3.18 4.65
QUOTE PROGETTO	409.99 407.17 407.17 403.89 403.67 403.73 403.86 403.98 404.03 404.25 407.53 407.53 411.64
DIST.PARZIALI PROGETTO	4.69 1.40 0.11 1.15 1.86 3.75 3.75 1.50 1.15 0.11 1.40 6.84

SEZIONE N. : 228
Q. PROGETTO : 404.74
DIST.PROG. : 4+540.000

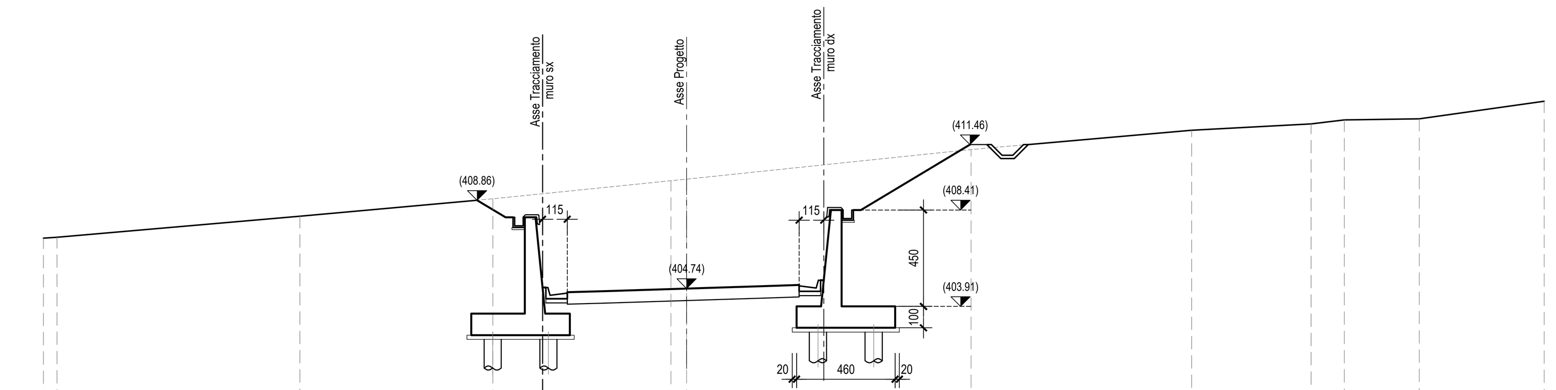

SCALA 1:200

Q.RIF. 395.00

QUOTE TERRENO	407.09 407.13 408.12 408.93 409.77 409.84 411.23 412.12 412.42 412.61 412.66 413.48
DIST.PARZIALI TERRENO	0.64 11.32 9.00 8.31 0.73 13.26 10.29 5.57 1.55 3.49 5.83
QUOTE PROGETTO	408.86 408.06 408.06 404.78 404.56 404.62 404.74 404.86 404.91 405.13 408.41 408.41 411.17
DIST.PARZIALI PROGETTO	1.33 1.40 0.11 1.15 1.82 3.75 3.75 1.50 1.15 0.11 1.40 4.61

SEZIONE N. : 229
Q. PROGETTO : 405.58
DIST.PROG. : 4+560.000

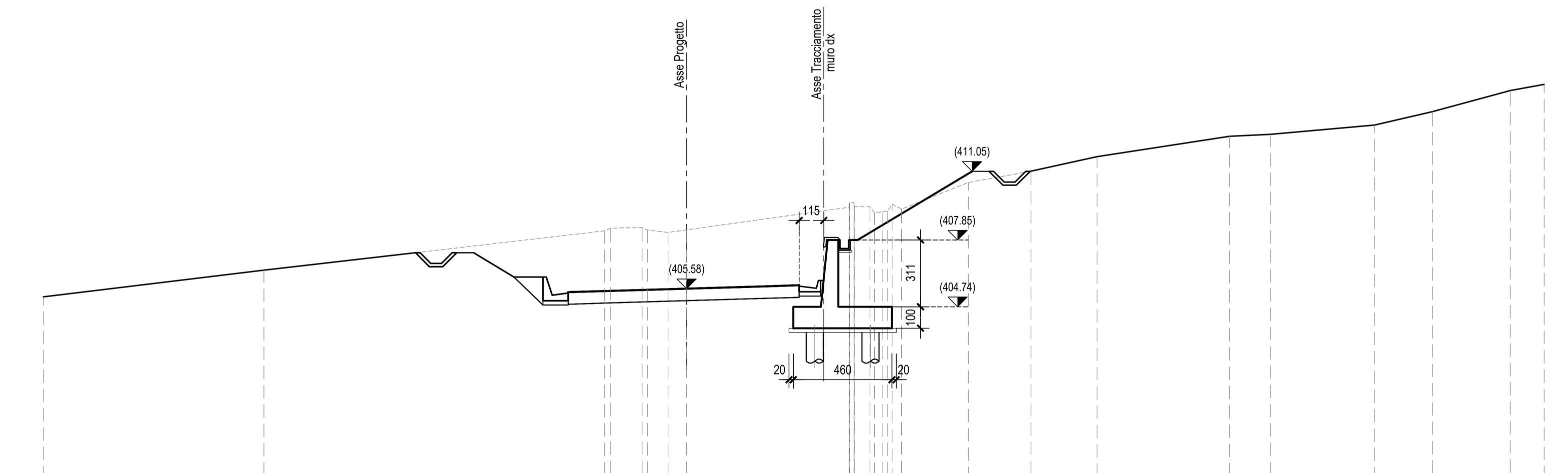

SCALA 1:200

Q.RIF. 396.00

QUOTE TERRENO	405.20 406.44 408.28 408.40 408.43 408.31 408.20 408.32 409.38 409.48 409.58 409.60 409.50 409.41 409.40 409.12 409.17 409.20 409.52 409.29 410.53 411.06 411.74 412.68 412.78 413.21 413.84 414.82 415.11
DIST.PARZIALI TERRENO	10.29 15.89 1.48 0.96 0.86 7.58 0.72 0.40 0.43 3.12 2.92 3.08 6.17 1.92 4.85 2.70 3.63 1.58
QUOTE PROGETTO	407.52 406.12 406.12 405.41 405.47 405.58 405.69 405.74 405.96 405.96 407.74 407.74 409.93
DIST.PARZIALI PROGETTO	2.32 1.35 1.18 1.77 3.75 3.75 1.50 1.00 1.40 3.66

QUADRILATERO
Marche Umbria S.p.A.

ASSE VIARIO MARCHE-UMBRIA
E QUADRILATERO DI PENETRAZIONE INTERNA
MAXI LOTTO 2

LAVORI DI COMPLETAMENTO DELLA DIRETTRICE PERUGIA ANCONA:
SS. 318 DI "VALFABBRICA", TRATTO PIANELLO -VALFABBRICA
SS. 76 "VAL D'ESINO", TRATTI FOSSATO VICO - CANCELLI E ALBACINA - SERRA SAN QUIRICO
"PEDEMONTANA DELLE MARCHE", TRATTO FABRIANO-MUCCIA-SFERCIA.

PROGETTO ESECUTIVO

CONTRAENTE GENERALE:	Il responsabile del Contraente Generale:	Il responsabile Integrazioni delle Prestazioni Specialistiche:
DIRPA 2 s.c.a r.l.	Ing. Federico Montanari	Ing. Salvatore Lieto

PROGETTAZIONE: Associazione Temporanea di Imprese
Mandataria: PROGETTAZIONE GRANDI INFRASTRUTTURE PROGIN S.p.A.
Mandanti: LOMBARDI SA INGEGNERI CONSULENTI — LOMBARDI-REICO INGEGNERIA S.r.l. — SGAI s.r.l. di E.Forlani & C. Studio di Ingegneria e Geologia Applicata www.sgai.com

RESPONSABILE DELLA PROGETTAZIONE PER L'A.T.I.
Prof. Ing. Antonio Grimaldi
GEOLOGO
Dott. Geol. Fabrizio Pontoni
COORDINATORE DELLA SICUREZZA IN FASE DI PROGETTAZIONE
Ing. Michele Curiale

Dott. Ing. ANTONIO GRIMALDI ORDINE INGEGNERI ROMA N. 20860
ORDINE DEI GEOLOGI DELLE MARCHE Fabrizio PONTONI Geologo Specialista N. 176 ALBO SEZIONE A
ORDINE DEGLI INGEGNERI DELLA PROVINCIA DI CASERTA Dott. Ing. MICHELE CURIALE N. 1679 "Sez. A"

IL RESPONSABILE DEL PROCEDIMENTO
Ing. Giulio Petrizzelli

2.1.2 - PEDEMONTANA DELLE MARCHE
Secondo stralcio funzionale: Matelica Nord - Matelica sud/Castelraimondo nord
OPERE MINORI
Opere di sostegno e dreni
Muro di controripa in c.a. in sx e dx da 4+369.71 a 4+561.50 - Sezioni trasversali

SCALA: 1:200
DATA: Maggio 2017

Codice Unico di Progetto (CUP) **F12C03000050021** (Assegnato CIPE 23-12-2015)

Codice elaborato: L0703 212 E 17 OS0800 SEZ 01 B (Opera / Tratto / Settore / CEE / WBS / Id. doc. / N. prog. / Rev.)
Nome File: L0703212E17OS0800SEZ01B

REV.	DATA	DESCRIZIONE	Redatto		Controllato	Approvato
A	Febbraio 2017	Emissione per congruenza generale	PROGIN	M. Perrino	S. Lieto	A. Grimaldi
B	Maggio 2017	Emissione per validazione RINA	PROGIN	M. Perrino	S. Lieto	A. Grimaldi
C						