PIANTA FONDAZIONI-Scala 1:200

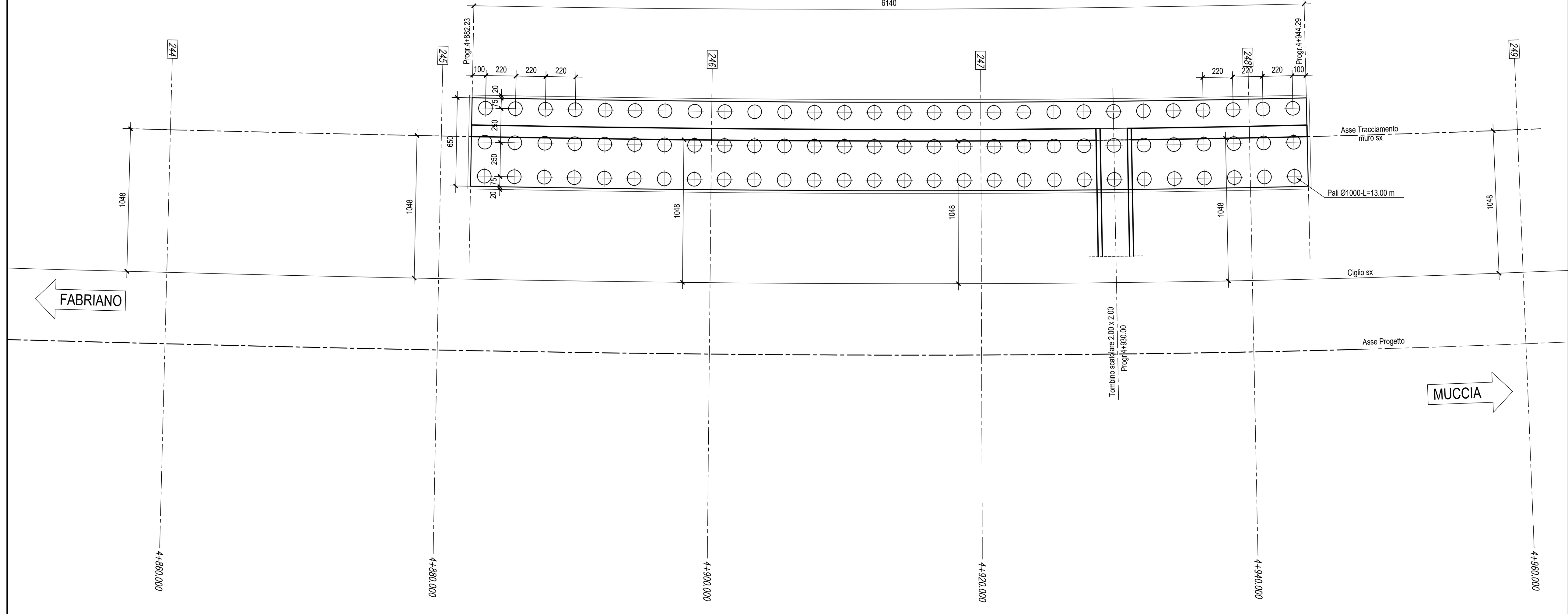

SEZIONE TIPO MURO-Scala 1:50

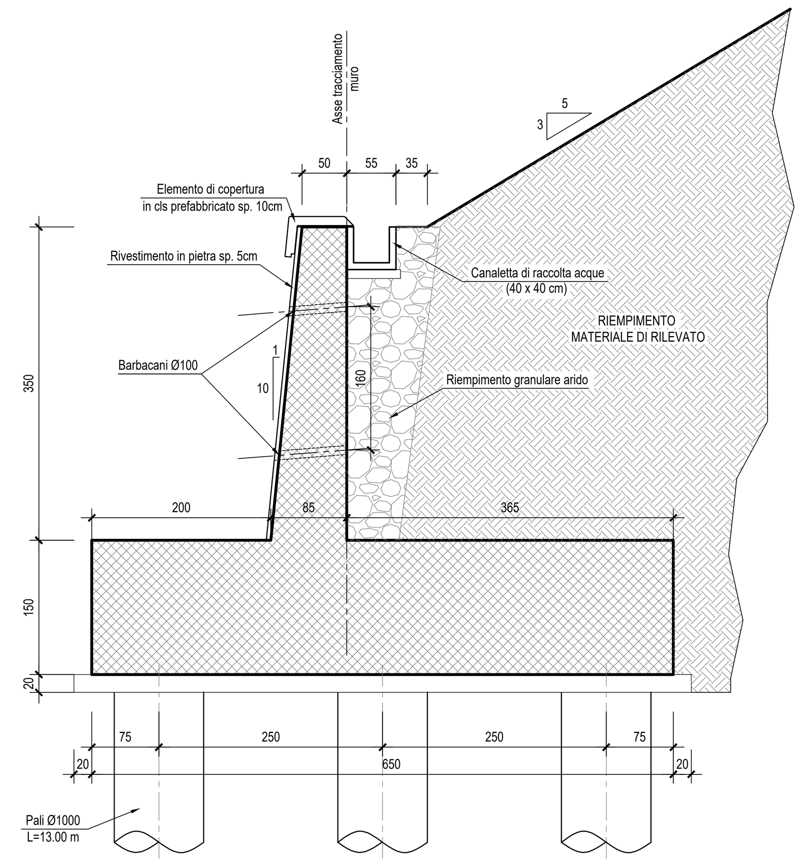

ARMATURA PALI Ø1000-Scala 1:50

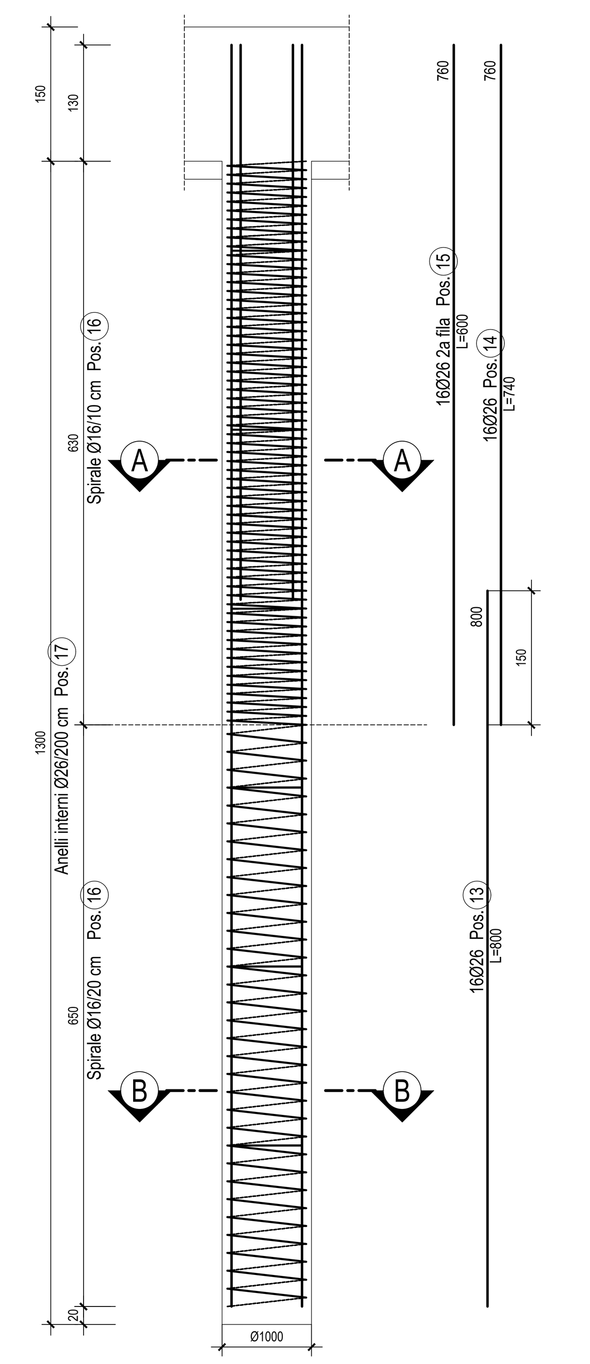

MURO DI SOTTOSCARPA SX-Scala 1:200

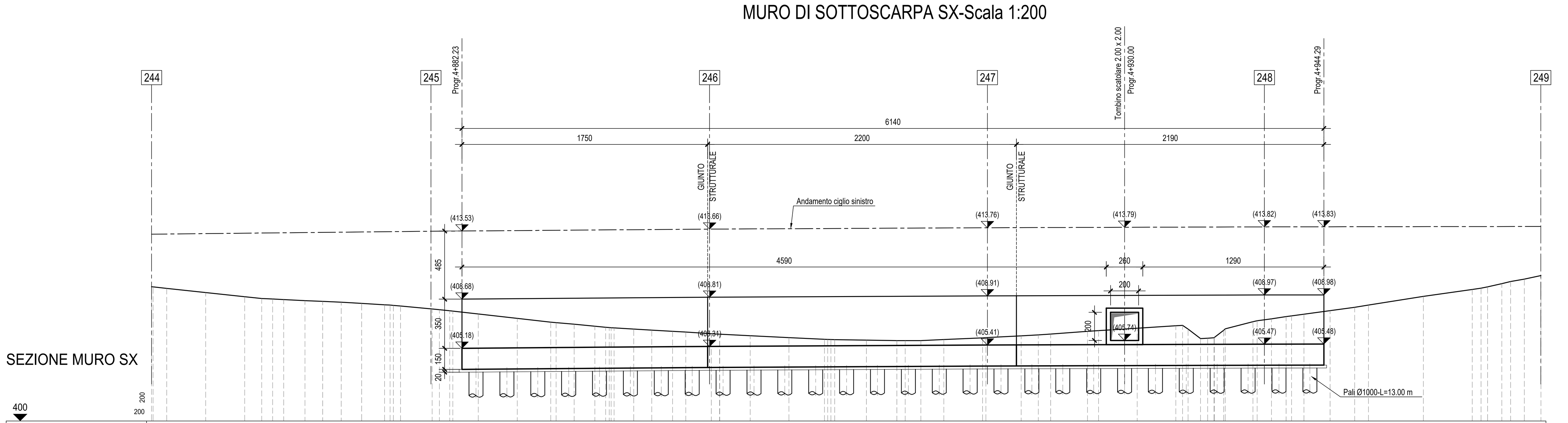

PICCHETTO	1 2 3 4 5 6 7 8 9 10 11 12 13 14 15 16 17 18 19 20 21 22 23 24 25 26 27 28 29 30 31 32 33 34 35 36 37 38 39 40 41 42 43 44 45 46 47 48 49 50 51 52 53 54 55 56 57 58 59 60 61 62 63 64 65 66 67 68 69 70 71 72 73 74 75 76 77 78 79 80 81 82 83
DISTANZE PROGRESSIVE	0 0.11 1.08 3.86 6.64 7.84 8.62 9.41 10.93 12.19 13.51 14.96 16.6 16.99 17.73 19.98 20.5 21.24 21.46 23.27 26.04 28.43 28.81 30.11 31.58 32.35 32.74 32.95 34.35 35.63 37.11 38.05 39.88 40.48 42.64 45.4 47.94 48.17 48.68 50.92 53.09 53.68 54.8 56.44 59.19 59.44 61.95 63.16 64.05 66.67 67.46 70.21 72.96 73.44 73.83 74.72 75.23 75.98 76.48 78.46 78.75 79.78 80.82 81.21 82.09 83.95 85.7 86.69 90.6 94.08 94.7 95.17 96.19 96.81 97.79 98.97
DISTANZE PARZIALI	0.11 0.97 2.78 2.78 1.21 0.78 0.79 1.51 1.26 1.32 1.45 1.64 0.39 0.23 0.51 2.25 0.52 0.74 0.22 1.82 2.77 2.39 0.38 1.29 1.47 0.77 0.39 0.21 1.4 1.28 1.48 0.94 1.82 0.59 2.16 2.76 2.54 0.23 0.51 2.26 2.17 0.59 1.12 1.63 2.76 0.24 2.51 1.21 0.89 2.62 0.79 2.75 2.75 0.48 0.39 0.89 0.51 0.75 0.50 0.11 1.98 0.29 1.02 1.04 0.39 0.88 1.86 1.75 0.99 3.91 3.49 0.62 0.47 1.02 0.62 0.98 1.18
QUOTE	409.56 409.55 409.44 409.15 408.85 408.72 408.68 408.64 408.57 408.51 408.46 408.37 408.27 408.25 408.19 407.97 407.92 407.85 407.82 407.62 407.31 407.04 407 406.89 406.75 [illegible] 406.55 406.47 406.39 406.33 406.22 406.18 406.07 405.94 405.81 405.79 405.76 405.73 405.72 405.72 405.8 405.92 405.93 406.06 406.13 406.19 406.38 406.43 406.61 406.78 406.81 406.54 405.87 405.89 405.95 [illegible] 407.07 407.14 407.27 407.43 407.48 407.6 407.85 408.09 408.25 408.87 409.37 409.46 409.55 409.78 409.93 410.1 410.35

ARMATURA MURO-Scala 1:50

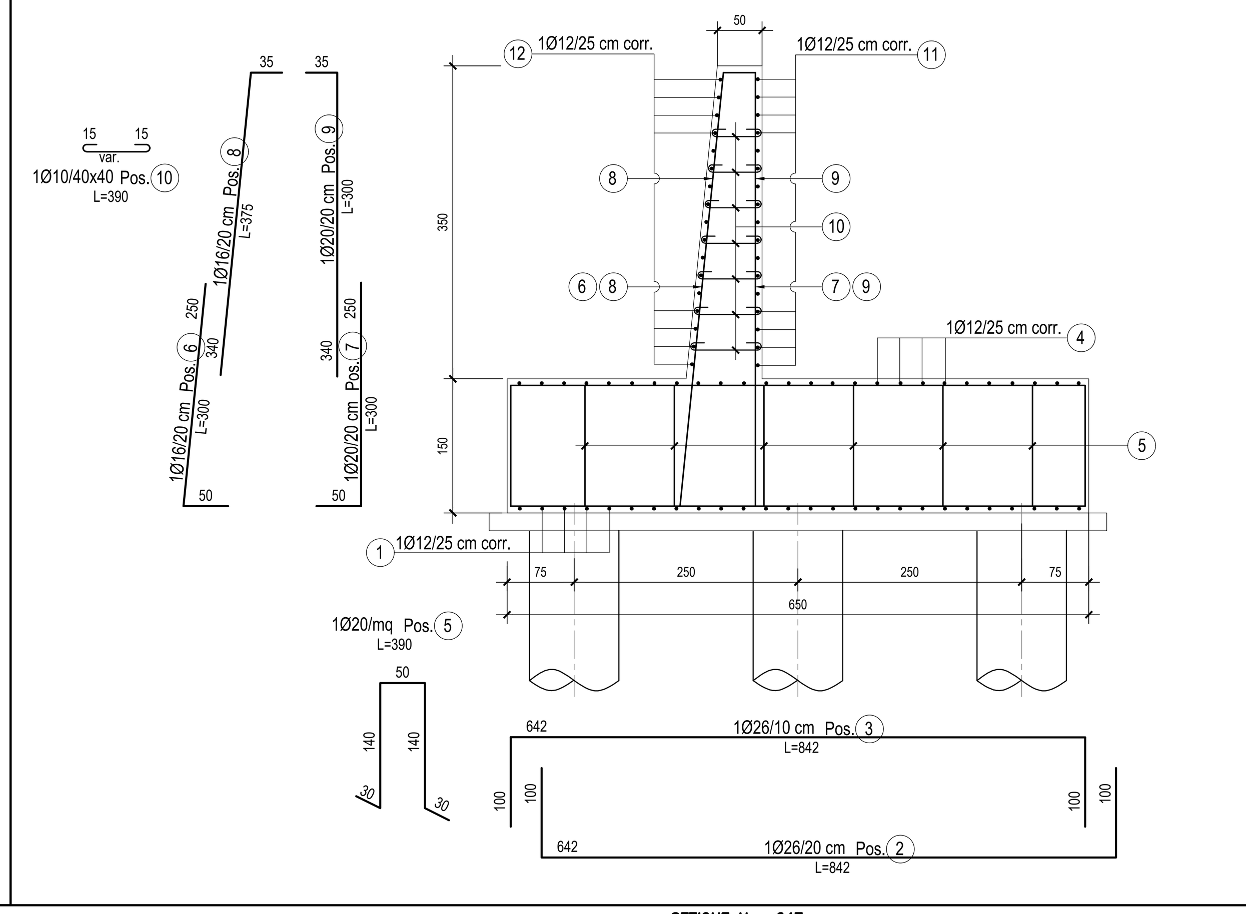

SEZIONE A-A-Scala 1:20

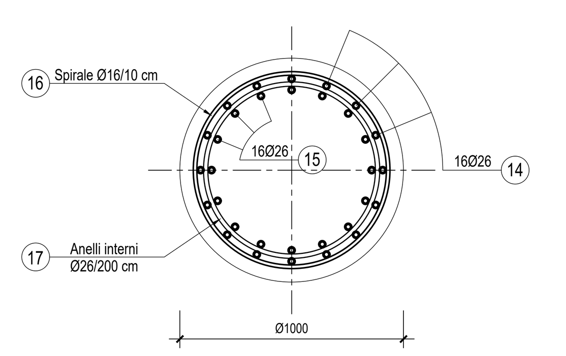

SEZIONE B-B-Scala 1:20

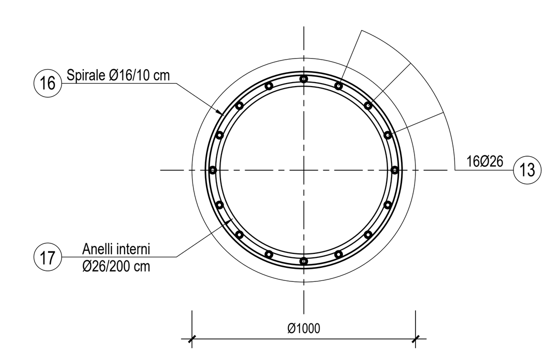

SEZIONE N. : 246
Q. PROGETTO : 413.81
DIST.PROG. : 4+900.000

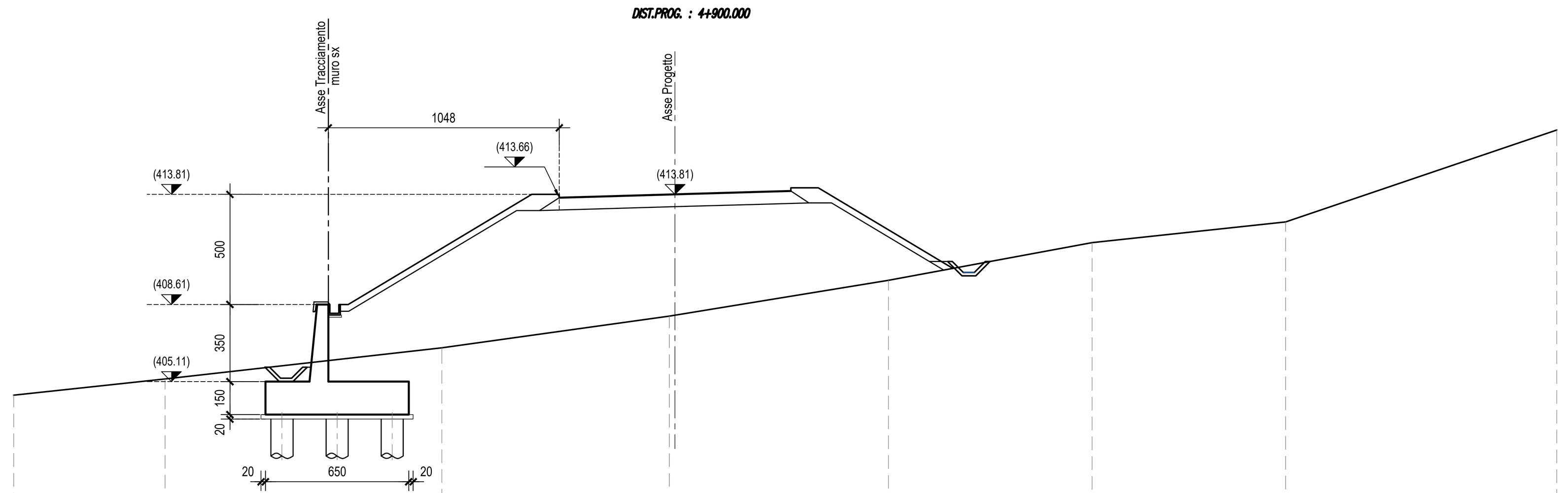

SCALA 1:200

Q.RIF. 397.00

QUOTE TERRENO	404.69 405.43 406.84 408.28 408.32 409.91 411.61 412.55 416.73
DIST.PARZIALI TERRENO	6.87 12.55 10.32 9.68 9.24 8.78 12.31
QUOTE PROGETTO	406.18 408.81 408.81 413.81 413.66 413.81 413.66 413.70 413.81 413.92 413.96 414.11 414.11 410.45
DIST.PARZIALI PROGETTO	1.40 8.33 1.25 1.50 3.75 3.75 1.50 1.25 6.10

SEZIONE N. : 247
Q. PROGETTO : 413.94
DIST.PROG. : 4+920.000

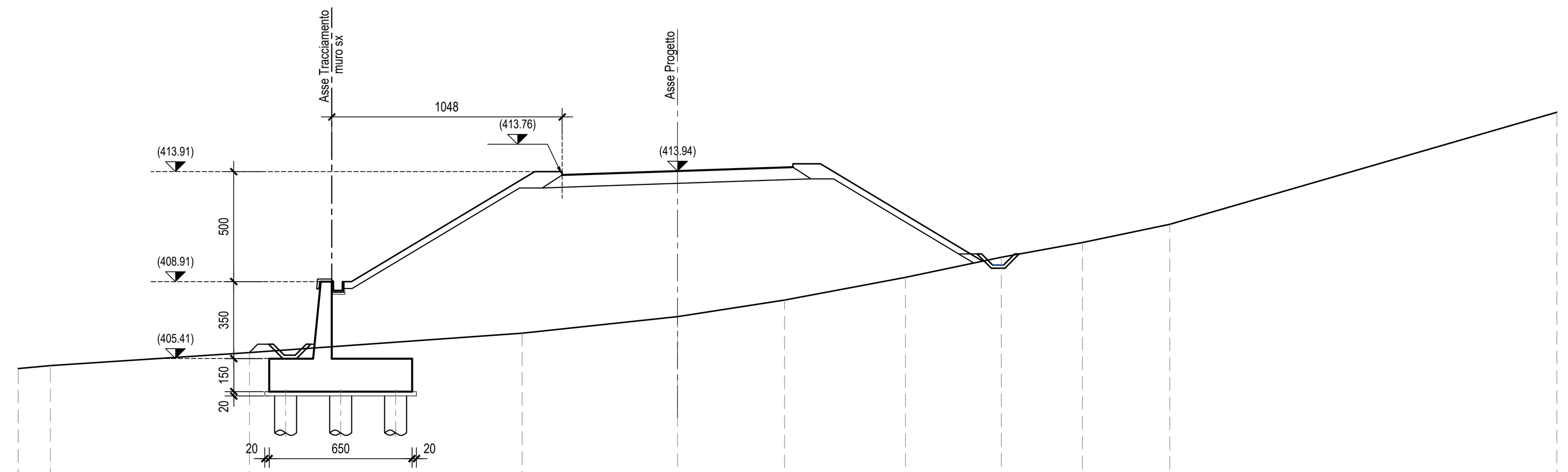

SCALA 1:200

Q.RIF. 397.00

QUOTE TERRENO	404.96 405.09 405.68 406.56 407.31 408.07 409.10 410.02 410.69 411.51 416.62
DIST.PARZIALI TERRENO	1.46 9.06 12.41 7.07 4.86 5.50 4.36 3.69 3.98 17.61
QUOTE PROGETTO	405.89 408.91 408.91 413.91 413.76 413.91 413.76 413.81 413.94 414.06 414.11 414.26 414.26 409.84
DIST.PARZIALI PROGETTO	1.40 8.33 1.25 1.50 3.75 3.75 1.50 1.25 7.38

SEZIONE N. : 248
Q. PROGETTO : 414.02
DIST.PROG. : 4+940.000

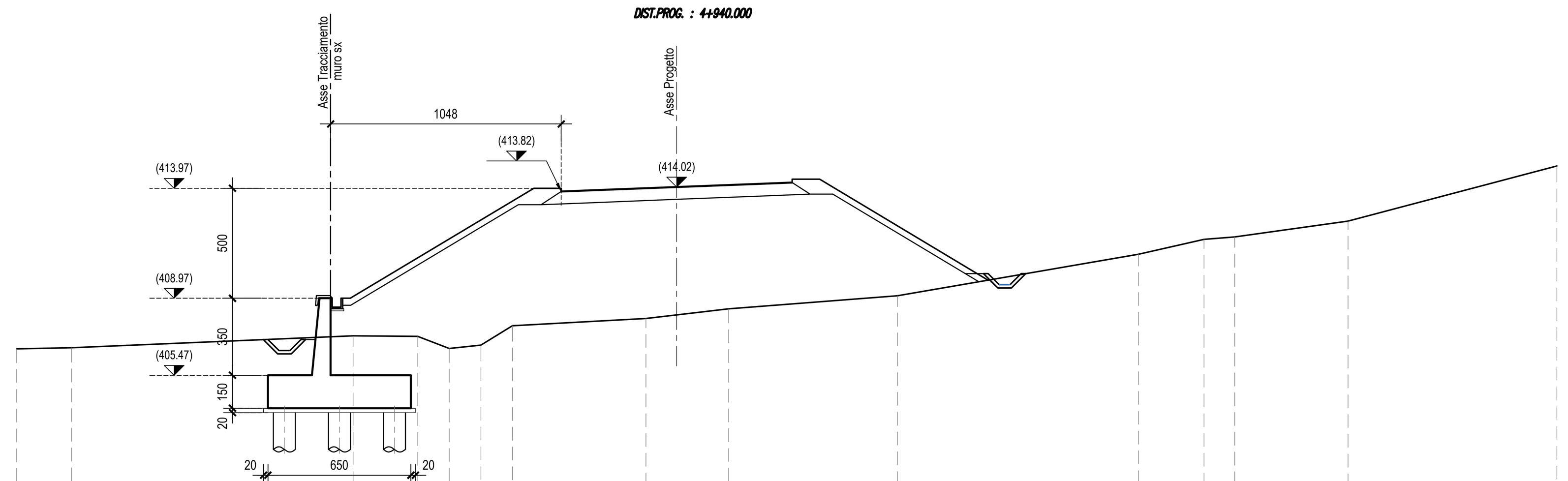

SCALA 1:200

Q.RIF. 397.00

QUOTE TERRENO	406.66 406.72 407.26 407.23 406.69 406.84 407.72 408.05 408.21 408.48 409.08 410.97 411.65 411.76 412.47 414.98
DIST.PARZIALI TERRENO	2.50 12.79 2.95 1.42 1.44 1.43 6.07 1.40 2.36 7.67 10.96 2.98 1.39 5.15 9.49
QUOTE PROGETTO	407.19 408.97 408.97 413.97 413.82 413.97 413.82 413.88 414.02 414.17 414.23 414.38 414.38 409.79
DIST.PARZIALI PROGETTO	1.40 8.33 1.25 1.50 3.75 3.75 1.50 1.25 7.65

QUADRILATERO Marche Umbria S.p.A.

**ASSE VIARIO MARCHE-UMBRIA
E QUADRILATERO DI PENETRAZIONE INTERNA
MAXI LOTTO 2**

LAVORI DI COMPLETAMENTO DELLA DIRETTRICE PERUGIA ANCONA:
SS. 318 DI "VALFABBRICA", TRATTO PIANELLO -VALFABBRICA
SS. 76 "VAL D'ESINO", TRATTI FOSSATO VICO - CANCELLI E ALBACINA - SERRA SAN QUIRICO
"PEDEMONTANA DELLE MARCHE", TRATTO FABRIANO-MUCCIA-SFERCIA.

PROGETTO ESECUTIVO

CONTRAENTE GENERALE: DIRPA 2 s.c.a r.l.	*Il responsabile del Contraente Generale:* Ing. Federico Montanari	*Il responsabile Integrazioni delle Prestazioni Specialistiche:* Ing. Salvatore Lieto

***PROGETTAZIONE:** Associazione Temporanea di Imprese*
Mandataria: PROGETTAZIONE GRANDI INFRASTRUTTURE PROGIN S.p.A. *Mandanti:* LOMBARDI SA INGEGNERI CONSULENTI — LOMBARDI-REICO INGEGNERIA S.r.l. — SGAI s.r.l. di E.Forlani & C. Studio di Ingegneria e Geologia Applicata www.sgai.com

RESPONSABILE DELLA PROGETTAZIONE PER L'A.T.I.
Prof. Ing. Antonio Grimaldi
GEOLOGO
Dott. Geol. Fabrizio Pontoni
COORDINATORE DELLA SICUREZZA IN FASE DI PROGETTAZIONE
Ing. Michele Curiale

Dott. Ing. ANTONIO GRIMALDI — ORDINE INGEGNERI ROMA N. 20860
ORDINE DEI GEOLOGI DELLE MARCHE — Fabrizio PONTONI Geologo Specialista N. 176 — ALBO SEZIONE A
ORDINE DEGLI INGEGNERI DELLA PROVINCIA DI CASERTA — Dott. Ing. MICHELE CURIALE N. 1679 "Sez. A" Settori: Civile Ambientale, Industriale Dell'Informazione

IL RESPONSABILE DEL PROCEDIMENTO
Ing. Giulio Petrizzelli

2.1.2 - PEDEMONTANA DELLE MARCHE
Secondo stralcio funzionale: Matelica Nord - Matelica sud/Castelraimondo nord
OPERE MINORI
Opere di sostegno e dreni
Muro di controripa in sx da 4+882.23 a 4+944.29
Pianta, profilo, sezione ed armatura

SCALA: *VARIE*
DATA: ***Maggio 2017***

Codice Unico di Progetto (CUP) **F12C03000050021** (Assegnato CIPE 23-12-2015)

Codice elaborato: L 0 7 0 3 | 2 1 2 | E | 1 7 | 0 S 1 0 0 0 | T V I | 0 1 | B (Opera / Tratto / Settore / CEE / WBS / Id. doc. / N. prog. / Rev.)
Nome File: L0703212E17OS1000TVI01B

REV.	DATA	DESCRIZIONE	Redatto		Controllato	Approvato
A	Febbraio 2017	Emissione per congruenza generale	PROGIN	M. Perrino	S. Lieto	A. Grimaldi
B	Maggio 2017	Emissione per validazione RINA	PROGIN	M. Perrino	S. Lieto	A. Grimaldi
C						