SEZIONI TIPO CON DOTAZIONI IMPIANTISTICHE
Scala 1:50

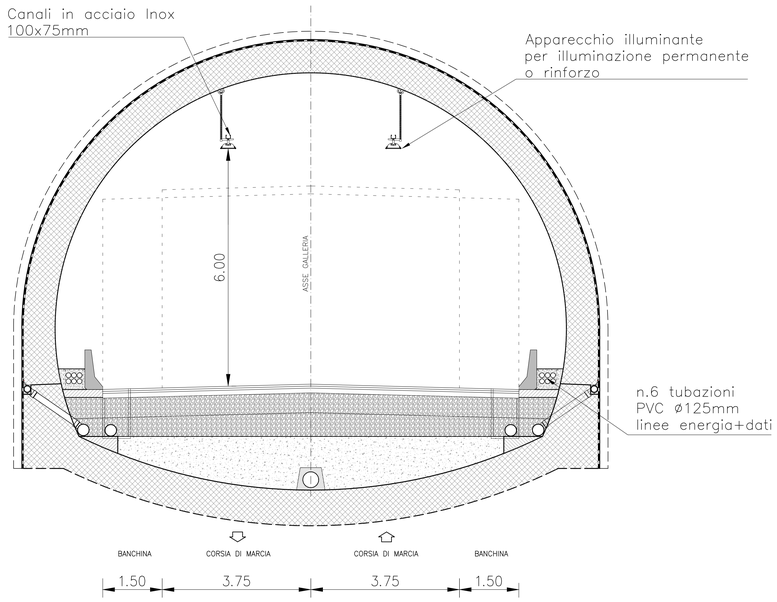

PARTICOLARE INSTALLAZIONE PASSERELLA PORTACAVI
Scala 1:5

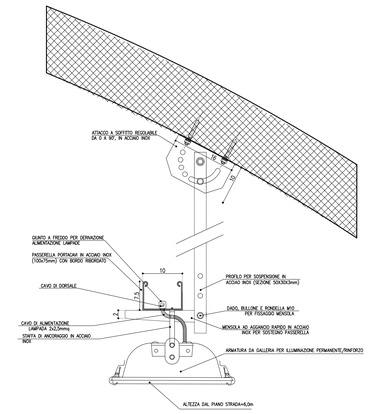

SCHEMA RISALITA CAVI IN GALLERIA
Fuori Scala

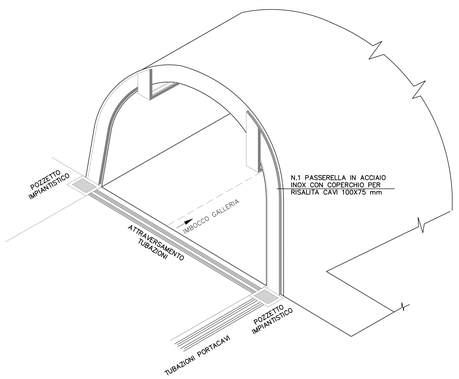

PARTICOLARE SISTEMA DI DERIVAZIONE PER ALIMENTAZIONE CORPI ILLUMINANTI
Scala 1:5

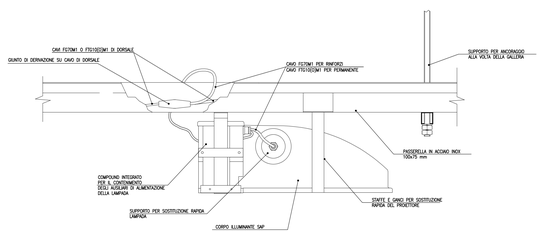

QUADRILATERO Marche Umbria S.p.A.

ASSE VIARIO MARCHE-UMBRIA
E QUADRILATERO DI PENETRAZIONE INTERNA
MAXI LOTTO 2

LAVORI DI COMPLETAMENTO DELLA DIRETTRICE PERUGIA ANCONA:
SS. 318 DI "VALFABBRICA", TRATTO PIANELLO -VALFABBRICA
SS. 76 "VAL DESINO", TRATTI FOSSATO VICO - CANCELLI E ALBACINA - SERRA SAN QUIRICO
"PEDEMONTANA DELLE MARCHE", TRATTO FABRIANO-MUCCIA-SFERCIA.

PROGETTO ESECUTIVO

CONTRAENTE GENERALE:	*Il responsabile del Contraente Generale:*	*Il responsabile Integrazioni delle Prestazioni Specialistiche:*
DIRPA 2 s.c.a r.l.	Ing. Federico Montanari	Ing. Salvatore Lieto

***PROGETTAZIONE:** Associazione Temporanea di Imprese*

Mandataria: PROGETTAZIONI INTEGRATE PROGIN S.p.A.

Mandanti: LOMBARDI SA INGEGNERI CONSULENTI; LOMBARDI-REICO INGEGNERIA S.r.l.; SGAI s.r.l. di E.Forlani & C. Studio di Geologia e Geologia Applicata www.sgai.com

RESPONSABILE DELLA PROGETTAZIONE PER L'A.T.I.
Prof. Ing. Antonio Grimaldi
GEOLOGO
Dott. Geol. Fabrizio Pontoni
COORDINATORE DELLA SICUREZZA IN FASE DI PROGETTAZIONE
Ing. Michele Curiale

ORDINE DEGLI INGEGNERI DELLA PROVINCIA DI ROMA — Ing. ANTONIO GRIMALDI — A 17000

ORDINE DEGLI GEOLOGI DELLE MARCHE — Fabrizio PONTONI — Geologo iSpecialista N. 170 — ALBO SEZIONE A

ORDINE DEGLI INGEGNERI DELLA PROVINCIA DI ASCOLI PICENO — Dott. Ing. MICHELE CURIALE — n. 1070 Sez. A — Settore Civile e Ambientale

IL RESPONSABILE DEL PROCEDIMENTO
Ing. Giulio Petrizzelli

2.1.2 - PEDEMONTANA DELLE MARCHE
Secondo stralcio funzionale: Matelica Nord - Matelica sud/Castelraimondo nord

IMPIANTI TECNOLOGICI
Impianti galleria artificale Mistrianello
Sezioni tipo con dotazioni impiantistiche

SCALA: *1:50*

DATA: ***Febbraio 2017***

Codice Unico di Progetto (CUP) **F12C03000050021** (Assegnato CIPE 23-12-2015)

Codice elaborato:	Opera	Tratto	Settore	CIE	MRG	Id. doc.	N. prog.	Rev.
	L0703	2I2	E	23	IMS80	SZ7	01	B

Nome File: 2I2E23IMS80SZ7B1B

REV.	DATA	DESCRIZIONE	Redatto		Controllato	Approvato
A	Agosto 2016	Emissione per progetto esecutivo	PROGIN	R. Veletta	S. Lieto	A. Grimaldi
B	Febbraio 2016	Aggiornamento per congruenza generale	PROGIN	C. Di Serio	S. Lieto	A. Grimaldi
C						