PIANTA DISPOSIZIONE PALI FOA SEMPLICE

1:20

CARPENTERIA

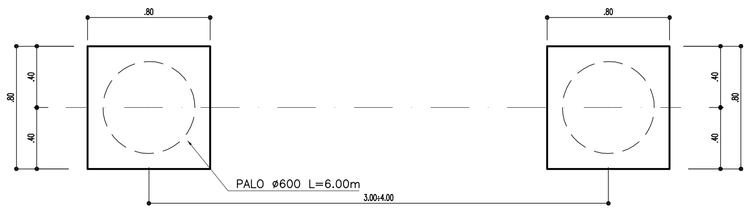

PIANTA DISPOSIZIONE ARMATURE FOA SEMPLICE

1:20

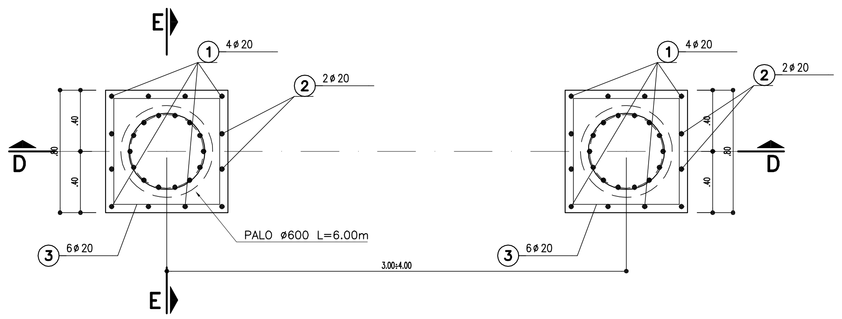

SEZIONE TIPO

1:20

CARPENTERIA

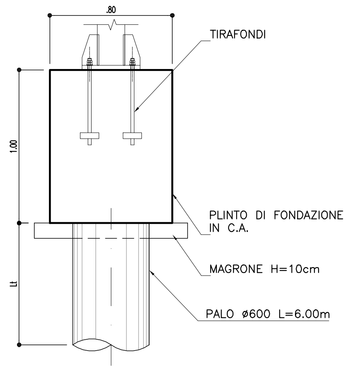

SEZIONE D-D

1:20

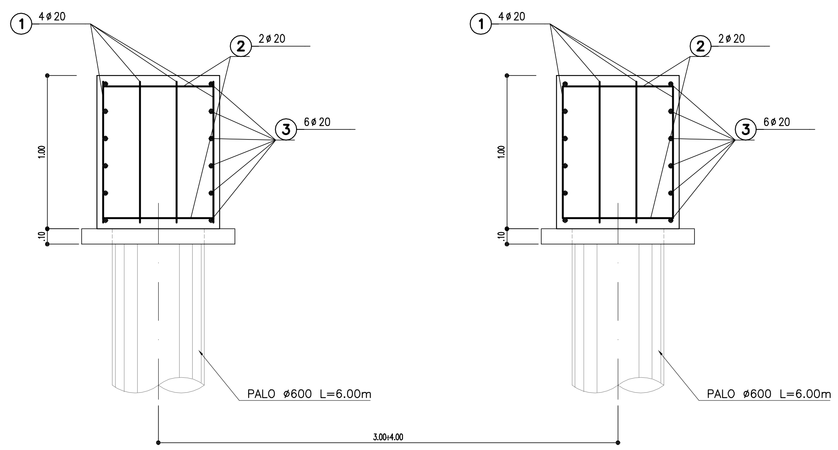

SEZIONE E-E

1:20

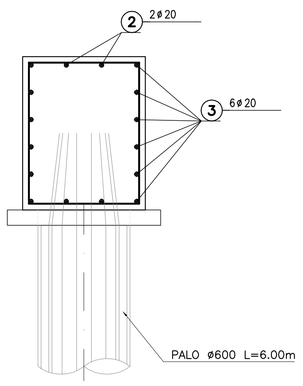

SEZIONE TIPO FOA SEMPLICE

1:50

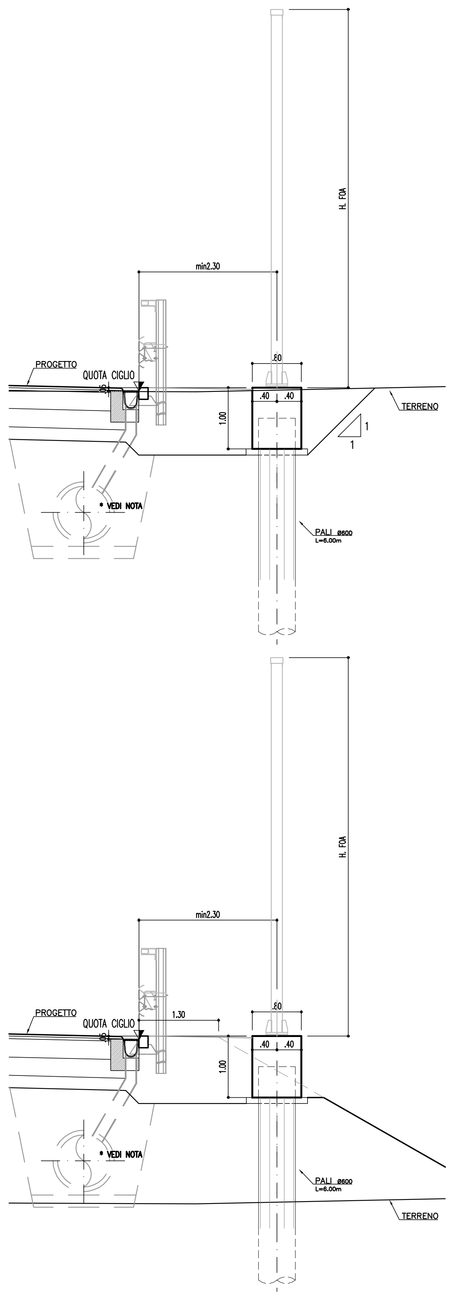

PIANTA DISPOSIZIONE PALI FOA INTEGRATA

1:20

CARPENTERIA

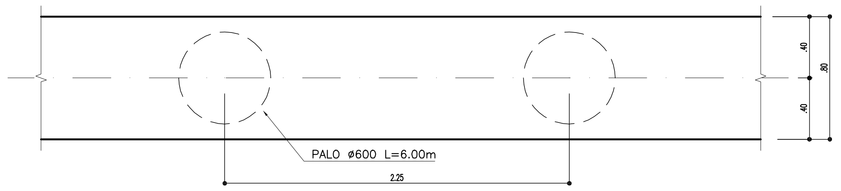

PIANTA DISPOSIZIONE ARMATURE FOA INTEGRATA

1:20

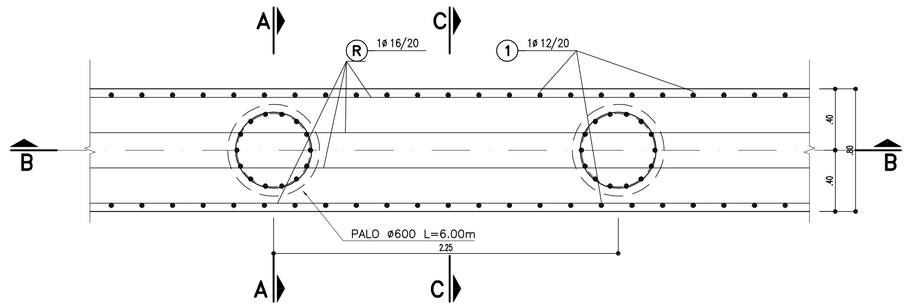

SEZIONE TIPO

1:20

CARPENTERIA
IN CORRISPONDENZA PALI

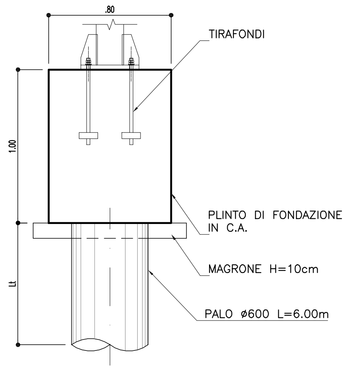

SEZIONE TIPO

1:20

CARPENTERIA
TRA I PALI

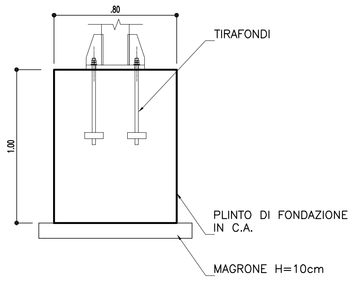

SEZIONE A-A

1:20

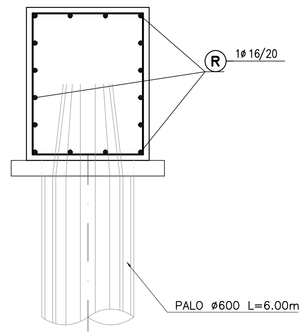

SEZIONE C-C

1:20

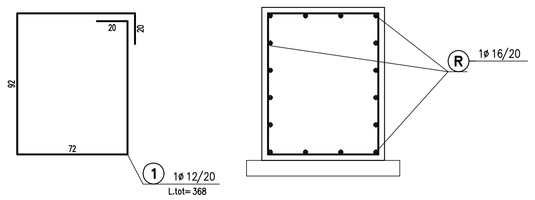

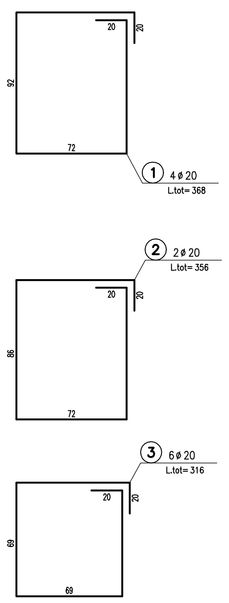

SEZIONE B-B

1:20

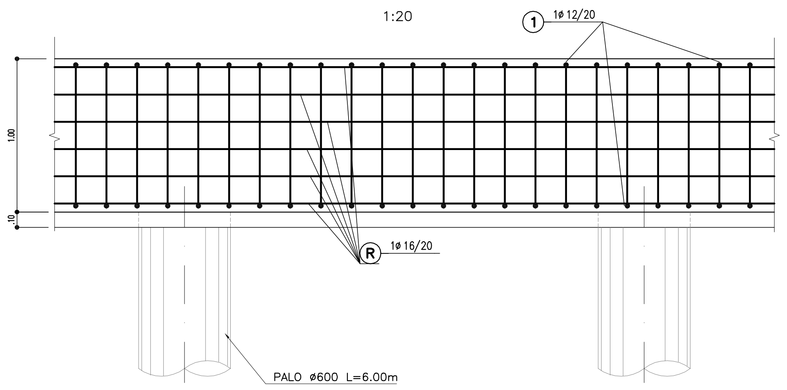

TABELLA FERRI PER SINGOLO CORDOLO							
M	N	D	TOTCM	KG/ML	MTOT	PTOT	/
1	4	20	368	2.466	36.30		
2	2	20	356	2.466	17.56		
3	6	20	316	2.466	46.75	100.61	

TABELLA FERRI AL METRO LINEARE							
M	N	D	P	TOTCM	NML/NTOT	KG/ML	MTOT	PTOT
1	1	12	20	368	5	0.888	16.34	
R	1	16	20	105	16	1.578	26.51	42.85

SEZIONE TIPO FOA INTEGRATA

1:50

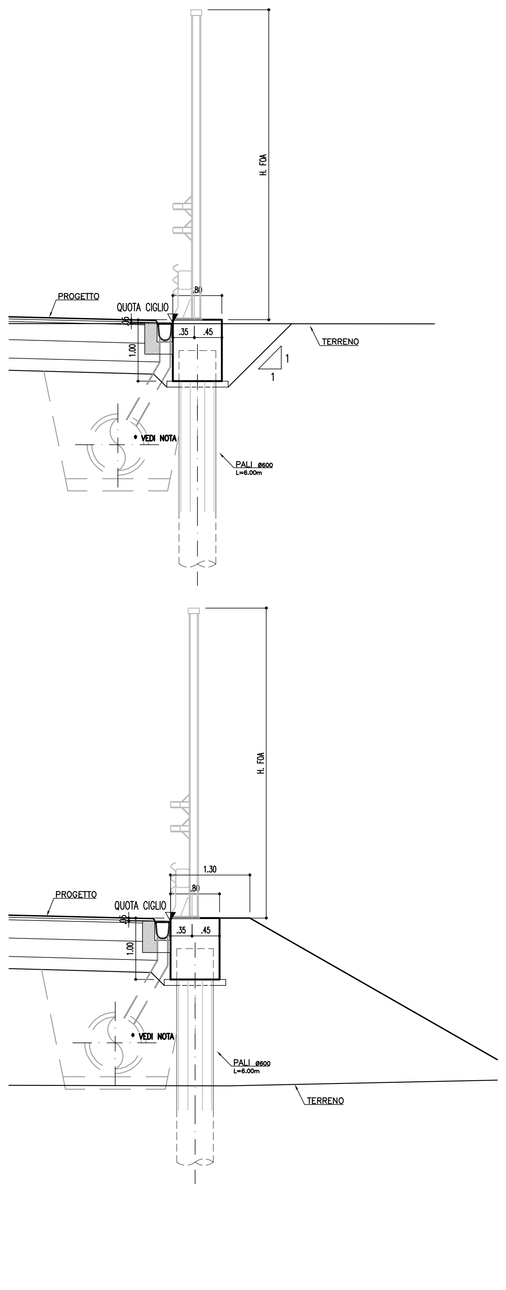

ARMATURA PALO ø600

1:20

SEZIONE

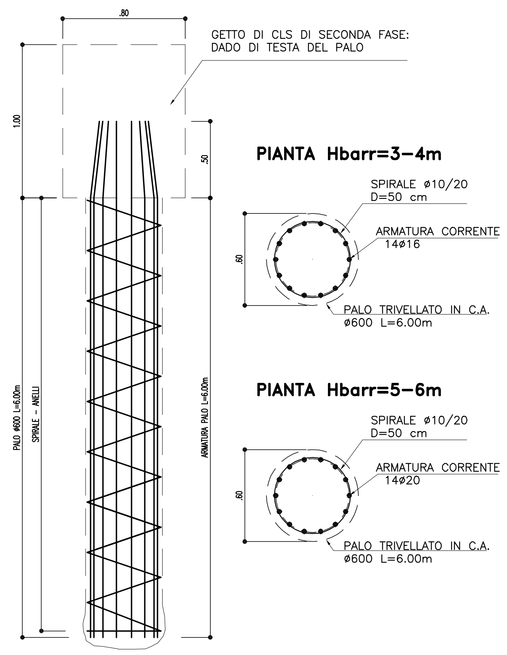

TABELLA FERRI A PALO - Hbarriera=3-4m								
M	N	D	P	TOT M	NML/NTOT	KG/ML	MTOT	PTOT
S	1	10	20	57.45	1	0.617	35.45	
L	1	16	–	6.50	14	1.578	143.60	179.05

TABELLA FERRI A PALO - Hbarriera=5-6m								
M	N	D	P	TOT M	NML/NTOT	KG/ML	MTOT	PTOT
S	1	10	20	57.45	1	0.617	35.45	
L	1	20	–	6.50	14	2.466	224.41	259.86

SPECIFICHE PIEGATURA E POSA FERRI

PIEGATURA BARRE

A MENO DI DIVERSE INDICAZIONI RIPORTATE NELLE SAGOME DEI FERRI PIEGARE LE ARMATURE CON MANDRINI DI DIAMETRO NON INFERIORE AI VALORI SOTTO RIPORTATI

D1 = DIAMETRO MINIMO DEL MANDRINO (mm) PER PIEGATURE INTERMEDIE
D1 = DIAMETRO MINIMO DEL MANDRINO (mm) PER SQUADRETTE TERMINALI

D1 = 12ø PER TUTTI I ø

D2 = 6ø PER ø= 6÷12
D2 = 8ø PER ø=14÷18
D2 = 10ø PER ø=20÷24
D2 = 12ø PER ø=26

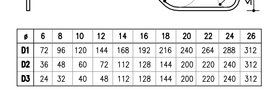

#	6	8	10	12	14	16	18	20	22	24	26
D1	72	96	120	144	168	192	216	240	264	288	312
D2	36	48	60	72	112	128	144	200	220	240	312
D3	24	32	40	48	112	128	144	200	220	240	312

PIEGATURA STAFFE

D3 = DIAMETRO MINIMO DEL MANDRINO (mm)

D3 = 4ø PER ø= 6÷12
D3 = 5ø PER ø=14÷18

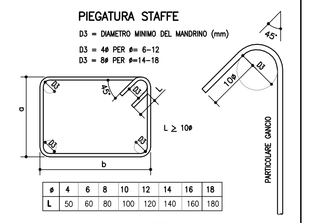

#	4	6	8	10	12	14	16	18
L	50	60	80	100	120	140	160	180

SOVRAPPOSIZIONI

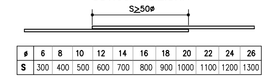

#	6	8	10	12	14	16	18	20	22	24	26
S	300	400	500	600	700	800	900	1000	1100	1200	1300

COPRIFERRO

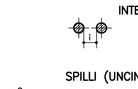

IL COPRIFERRO RAPPRESENTA IL NETTO TRA ESTERNO BARRA E SUPERFICE ESTERNA DEL CLS.
PREDISPORRE OPPORTUNI DISTANZIATORI PRESCRITTI DALLA DIREZIONE LAVORI, ATTI A GARANTIRE IL COPRIFERRO DI PROGETTO.

- PER FONDAZIONI C=40.0mm
- PER ELEVAZIONI C=30.0mm

INTERFERRO

i ≥ ø E IN OGNI CASO MAI INFERIORE A 20mm NETTI
(IN CASO DI RADDOPPI DI ARMATURE)

CAVALLOTTI/DISTANZIATORI

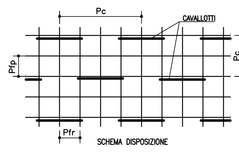

SPILLI (UNCINI/GRAFFE)

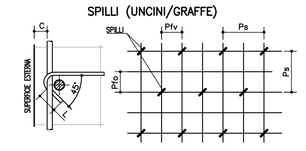

Pc = PASSO CAVALLOTTI
Ppc = PASSO FERRI PRINCIPALI
Prr = PASSO FERRI RIPARTITORI

Ps = PASSO SPILLI
Prs = PASSO FERRI ORIZZONTALI
Prv = PASSO FERRI VERTICALI

TABELLA MATERIALI

PER QUANTO NON SPECIFICATO NEL SEGUITO, IN PARTICOLARE RELATIVAMENTE ALLE CARATTERISTICHE DEI MATERIALI, ALLE SPECIFICHE PER L'ESECUZIONE DEI LAVORI ED AI CONTROLLI DA ESEGUIRE, SI DOVRA' FARE RIFERIMENTO ALLE NORME TECNICHE D'APPALTO.

CALCESTRUZZO:
MAGRO DI FONDAZIONE (non strutturale):
- Classe C12/15 MPa
- Classe di esposizione X0

PALI:
- Classe C25/30 MPa
- Classe di esposizione XC2

CORDOLO PALI:
- Classe C25/30 MPa
- Classe di esposizione XC2

ACCIAIO PER ARMATURE ORDINARIE:
- Acciaio in barre nervate tipo B450C
  fyk ≥ 450 MPa
  ftk ≥ 540 MPa

COPRIFERRO* per pali trivellati: 60.0 mm (#PALO>600mm)
COPRIFERRO* per fondazioni 40.0 mm
* Copriferro netto

GEOMETRIZZAZIONE FOA

- IL MASSIMO RAGGIO DI CURVATURA E' PARI A 5° DI ANGOLAZIONE; PER RAGGI DI CURVATURA MAGGIORI SI RIDUCA L'INTERASSE DEI MONTANTI;

- LA PENDENZA MASSIMA DEL PROFILO E' PARI A 1%; PER PENDENZE SUPERIORI SI EFFETTUANO ORIZZONTAMENTI A PENDENZA 1% SCALETTATI

NOTE

- LA TIPOLOGIA DI BARRIERA FOA RAPPRESENTATA IN QUESTO ELABORATO GRAFICO, E' INDICATIVA.

- PER L'ESATTA TIPOLOGIA E LE CARATTERISTICHE COSTRUTTIVE DELLE BARRIERE FOA SI VEDANO GLI ELABORATI SPECIFICI.

- SI RIMANDA AGLI APPOSITI ELABORATI GRAFICI PER QUANTO RIGUARDA LE SISTEMAZIONI IDRAULICHE PROVVISORIE E DEFINITIVE.

autostrade per l'italia

AUTOSTRADA (A4) : TORINO – VENEZIA

ADEGUAMENTO DELLO SVINCOLO DI DALMINE
TRATTO: MILANO BERGAMO

PROGETTO DI FATTIBILITA' TECNICA ED ECONOMICA

S1 – ADEGUAMENTO SVINCOLO DI DALMINE

OPERE COMPLEMENTARI

F0000–BARRIERE ACUSTICHE

TIPOLOGICO FONDAZIONI

IL PROGETTISTA SPECIALISTICO	IL RESPONSABILE INTEGRAZIONE PRESTAZIONI SPECIALISTICHE	IL DIRETTORE TECNICO
Ing. Marco Pietro D'Angelantonio Ord. Ingg. Milano N.20155 RESPONSABILE GEOTECNICA ALLAPERTO	Ing. Andrea Ceppi Ord. Ingg. Milano N. A26059	Ing. Orlando Mazza Ord. Ingg. Pavia N. 1496 PROGETTAZIONE MUOVE OPERE AUTOSTRADALI

| CODICE IDENTIFICATIVO | | | | | | | |