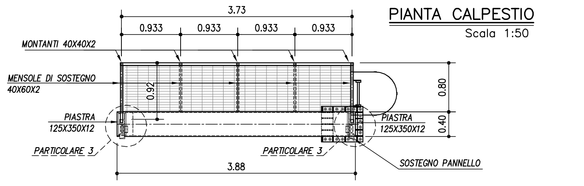

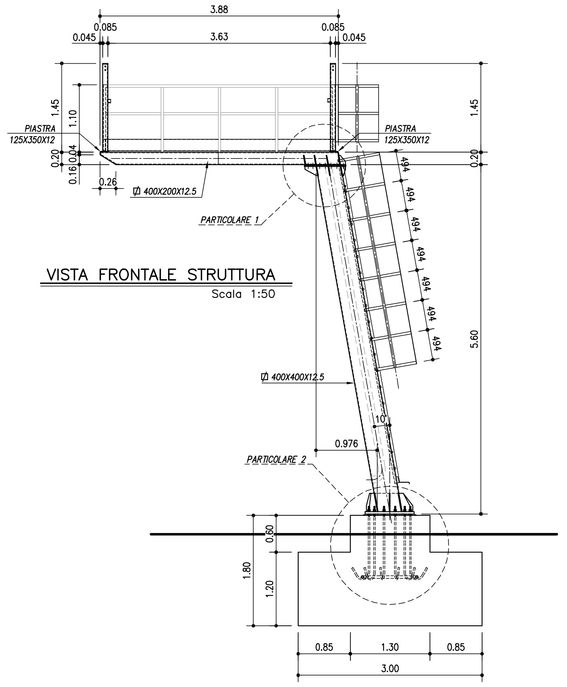

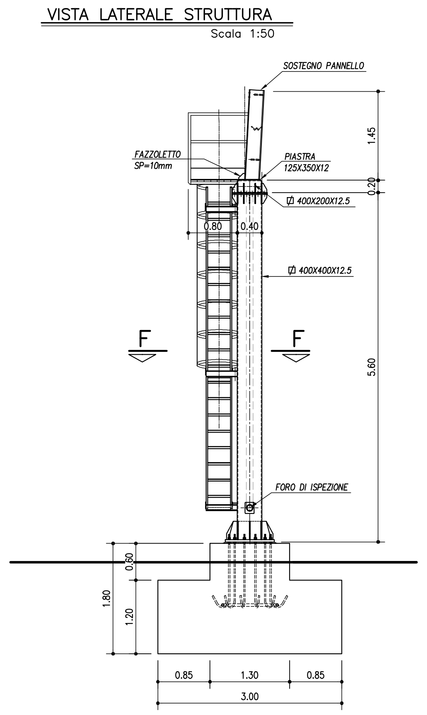

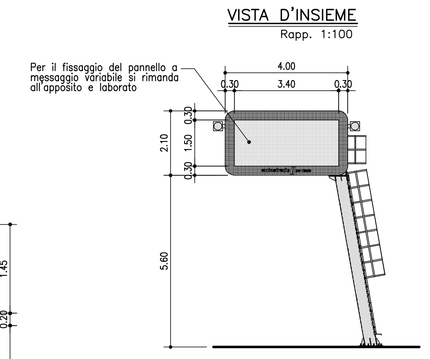

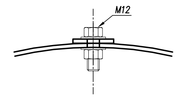

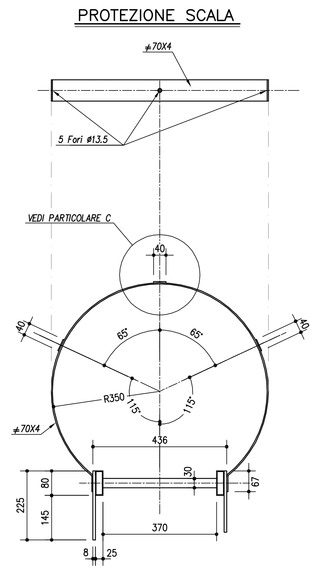

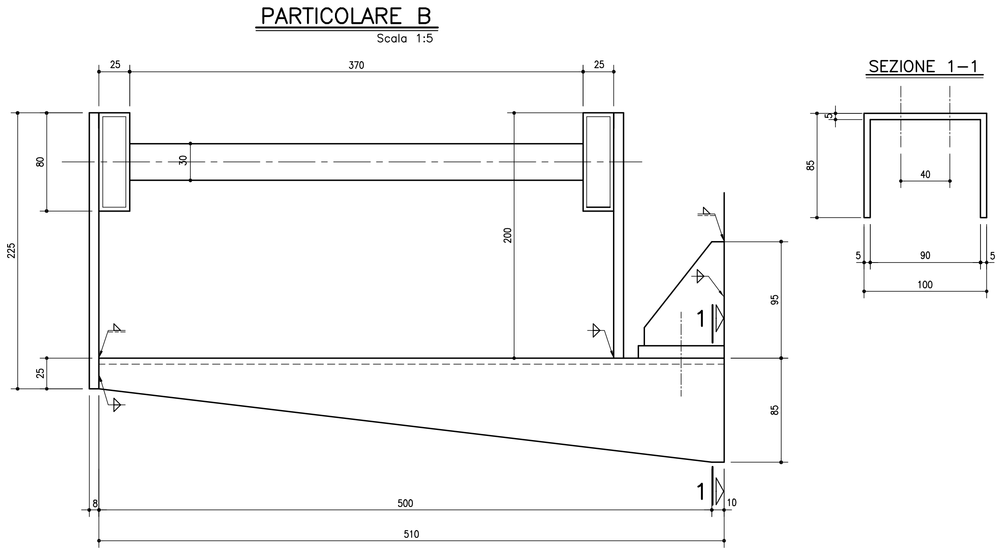

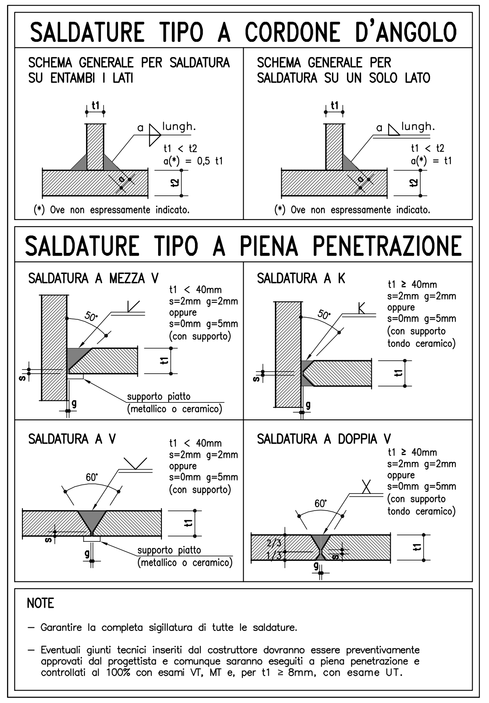

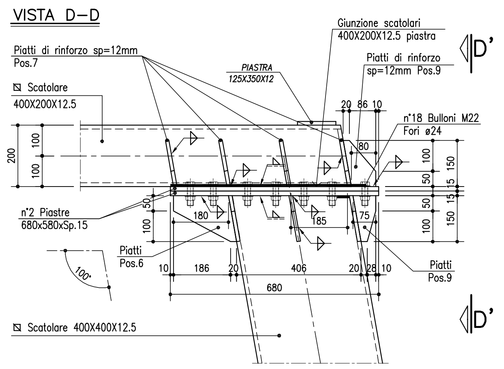

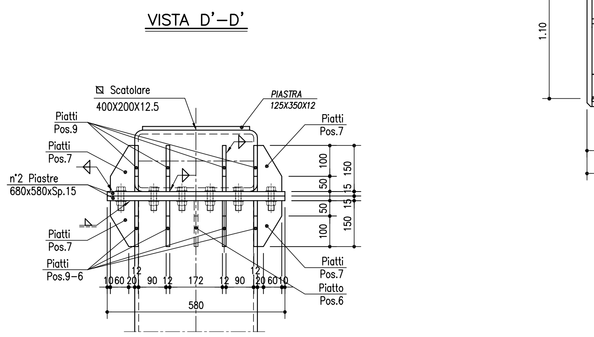

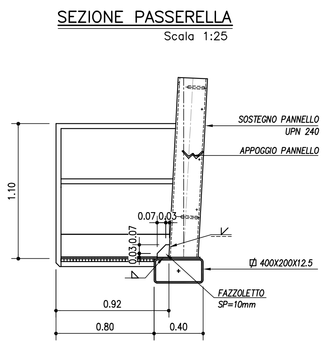

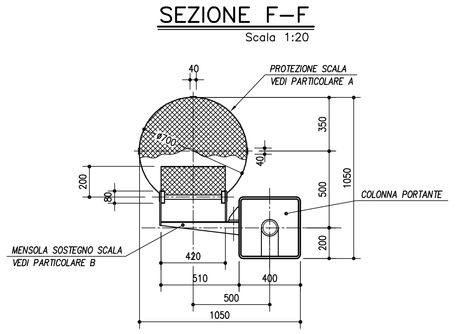

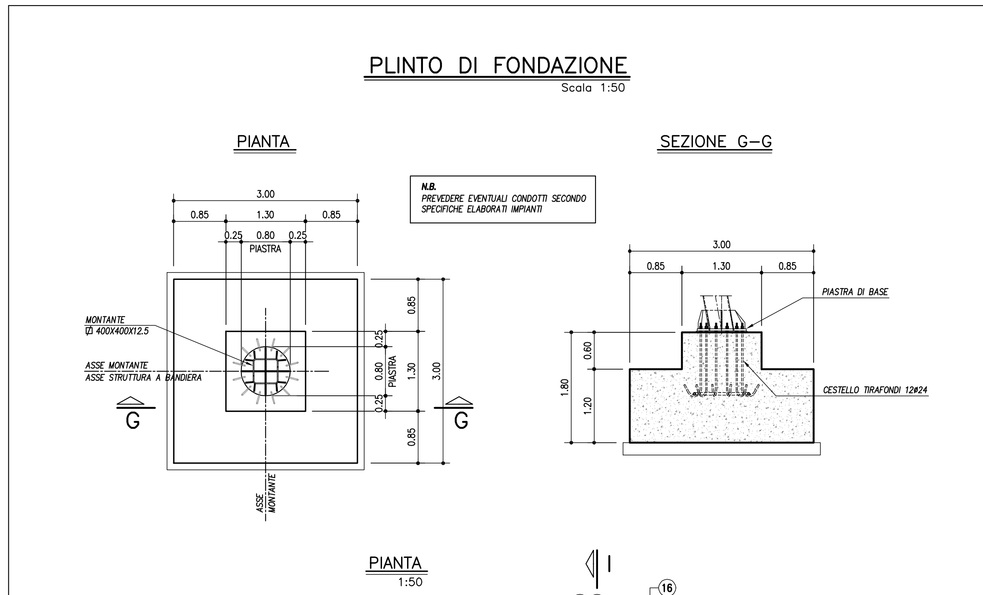

MATERIALI: NOTE E PRESCRIZIONI
ACCIAIO PER CARPENTERIA METALLICA:
–Elementi per carpenterie metalliche del tipo S275J2 rispondenti alle norme UNI EN10025–1/6
–Elementi per carpenterie metalliche laminati in forma di profili a sezione cava del tipo saldati in acciaio S275J2O3H, rispondenti alle norme UNI EN10210–1.
–Elementi non saldati, angolari e piastre scalate, del tipo S275J2

ACCIAIO PER ACCESSORI METALLICI E LAMIERA BUGNATA:
–Elementi in acciaio tipo S275JR.
La tensione di snervamento nelle prove meccaniche nonché il CEV nell'analisi chimica dovranno essere nei limiti della UNI EN 10025. Prima della tracciatura dei pezzi devono essere definiti gli eventuali interventi sulla carpenteria imposti dal sistema di montaggio e vara. Le tolleranze dimensionali per lamiere e profilati dovranno rispettare i limiti prescritti dalla UNI EN 10029.

BULLONI: NOTE E PRESCRIZIONI E TIRAFONDI:
– Secondo DM 14.01.2008 e UNI EN 14399–1
Bulloni conformi per caratteristiche dimensionali alle norme UNI EN ISO 4016 2002 e UNI 5592 1968
Classi di resistenza secondo norma UNI EN ISO 898–1 2001

PROPRIETA' DEI MATERIALI
TIRAFONDI:
– Barre in acciaio ad alta resistenza di classe 8.8
– Dadi classe 8
– Rosette in acciaio UNI 6592

GIUNZIONI BULLONATE:
– Viti classe 8.8
– Dadi classe 8
– Rosette in acciaio UNI 6592
PER I BULLONI SI PRESCRIVE UN PRECARICO SECONDO UNI EN 1993–1–8; EN 1090–2 (PAR. 8.5)

FORZA DI PRECARICO (kN)				
CLASSE	DIAMETRO DEL BULLONE			
	22	24	27	30
8.8	170	198	257	314
10.9	212	247	321	393

SALDATURE
Secondo D.M. 14/01/2008
LE GIUNZIONI SALDATE, OVE NON DIVERSAMENTE INDICATE, SONO REALIZZATE MEDIANTE SALDATURE A COMPLETA PENETRAZIONE DI I CLASSE I, SOGGETTE A CONTROLLI NON DISTRUTTIVI (CIRCOLARE 02/02/2009 n° 617 C.S.LL.PP. PAR C4.2.4.1.4.4, TAB. C4.2.XV (ECTT.8).
E' RICHIESTA APPROVAZIONE DEL PROGETTO DI SALDATURA DA PARTE DI ENTE CERTIFICATO.

ZINCATURA
Secondo capitolato tecnico.

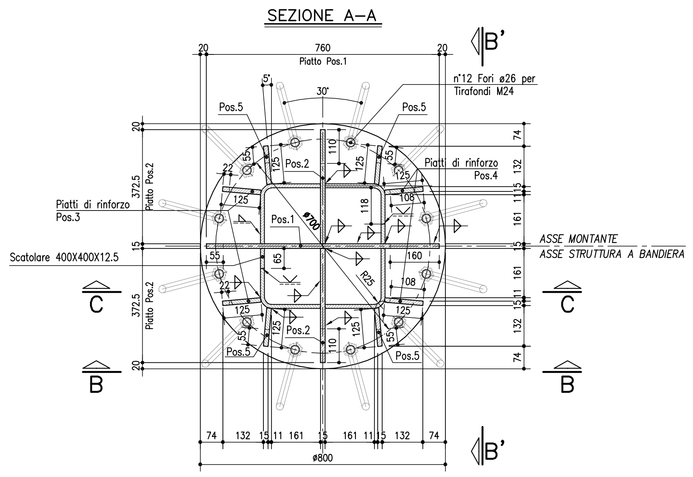

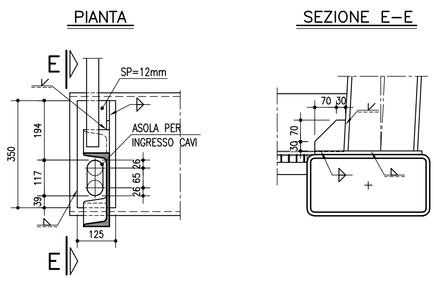

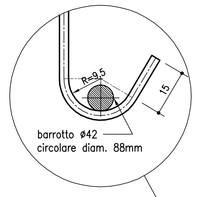

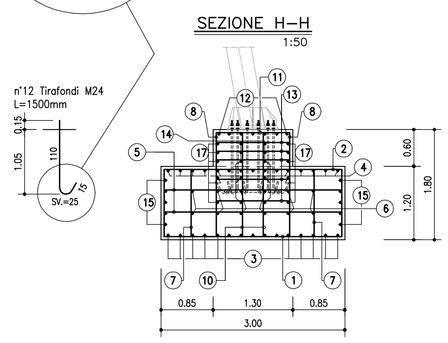

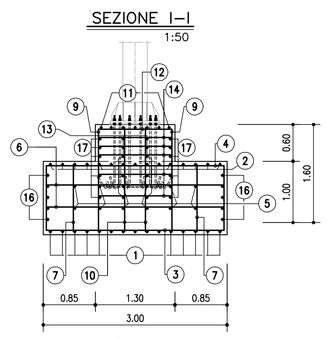

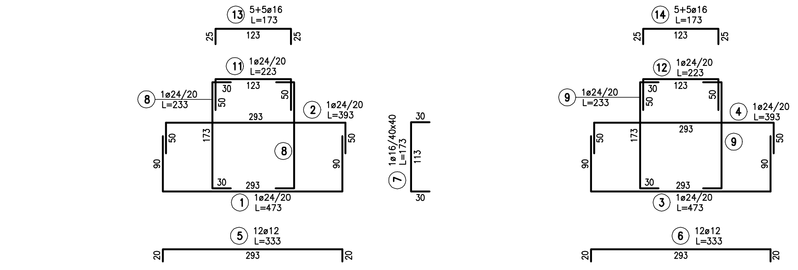

TABELLA FERRI					
POS.	N.	DIAM.	LUNG.(cm)	P.U.	PESO(Kg)
1	15	24	473	3,551	252
2	15	24	393	3,551	209
3	15	24	473	3,551	252
4	15	24	393	3,551	209
5	12	12	333	0,888	35
6	12	12	333	0,888	35
7	28	16	173	1,578	76
8	14	24	233	3,551	116
9	14	24	233	3,551	116
10	4	16	213	1,578	13
11	7	24	223	3,551	55
12	7	24	223	3,551	55
13	10	16	173	1,578	27
14	10	16	173	1,578	27
15	10	12	358	0,888	32
16	10	12	358	0,888	32
17	10	12	320	0,888	28
					1573

TABELLA MATERIALI :
CALCESTRUZZ :
Secondo EN206 – CNR UNI 11104

MAGRO PER SOTTOFONDAZIONI:
– Classe C12/15 MPa
– Classe di esposizione XO
FONDAZIONI:
– Classe C28/35 MPa
– Classe di esposizione XC2

COPRIFERRO:
COPRIFERRO NOMINALE* per pali trivellati (ϕpalo>600mm) Cnom.=75.0mm
Coprif. Nomin.* per fondazioni:
Superfici casserate Cnom.=35.0mm
Superfici a contatto con magro di fondazione Cnom.=40.0mm
* EN 1992–1–1 par. 4.4.1 (2)

ACCIAIO PER C.A.:
Secondo NTC 2008 (DM 14/01/2008)
Tipo B450C fyk ≥ 450 MPa
ftk ≥ 540 MPa

PER QUANTO NON SPECIFICATO, IN PARTICOLARE RELATIVAMENTE ALLE CARATTERISTICHE DEI MATERIALI, ALLE SPECIFICHE PER L'ESECUZIONE DEI LAVORI ED AI CONTROLLI DA ESEGUIRE, SI DOVRA' FARE RIFERIMENTO ALLE NORME TECNICHE D'APPALTO.

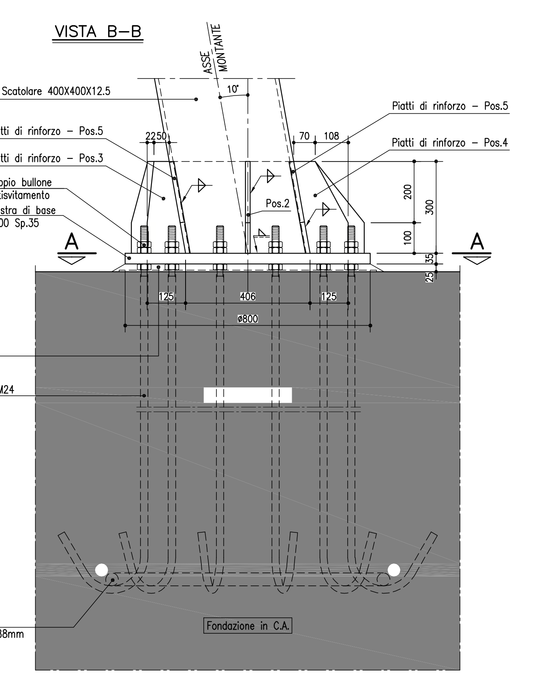

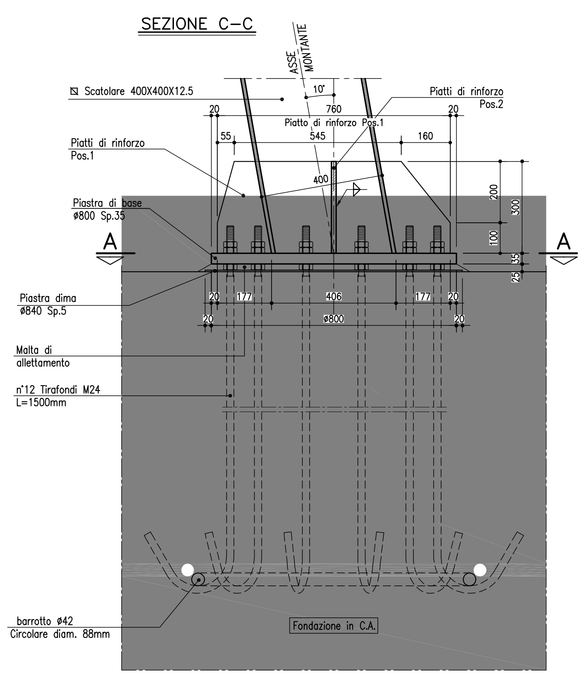

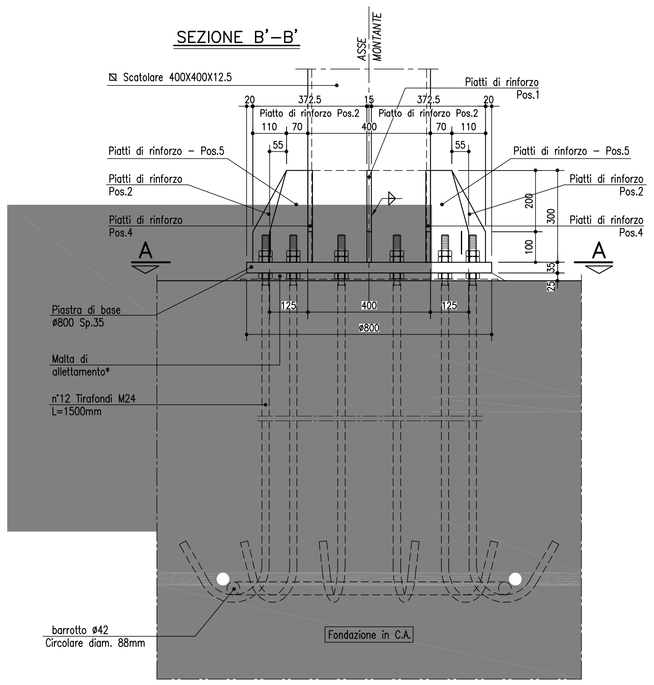

* La malta di allettamento deve garantire la completa saturazione dello spazio libero tra piastra e dima.

autostrade per l'italia

AUTOSTRADA (A4) : TORINO – VENEZIA

ADEGUAMENTO DELLO SVINCOLO DI DALMINE
TRATTO: MILANO BERGAMO

PROGETTO DI FATTIBILITA' TECNICA ED ECONOMICA

S1 – ADEGUAMENTO SVINCOLO DI DALMINE

OPERE COMPLEMENTARI

SM000–SEGNALETICA–PORTALI A MESSAGGIO VARIABILE

SOLUZIONE A BANDIERA

IL PROGETTISTA SPECIALISTICO	IL RESPONSABILE INTEGRAZIONE PRESTAZIONI SPECIALISTICHE	IL DIRETTORE TECNICO
Ing. Lucio Ferretti Torricelli Ord. Ingg. Brescia N.2188 RESPONSABILE STRUTTURE	Ing. Andrea Ceppi Ord. Ingg. Milano N. A26059	Ing. Orlando Mazzo Ord. Ingg. Pavia N. 1496 PROGETTAZIONE NUOVE OPERE AUTOSTRADALI

| CODICE IDENTIFICATIVO | | | | |