PIATTAFORMA DI ELEVAZIONE +178.300
1:30

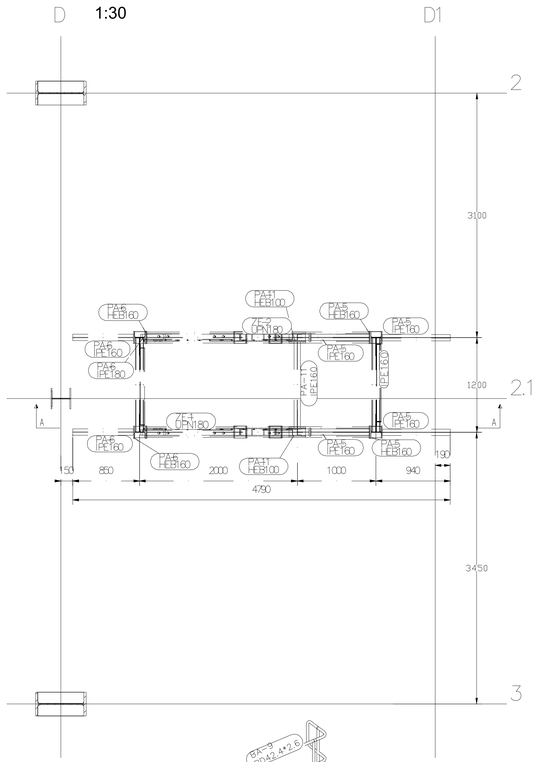

SEZIONE A-A
1:30

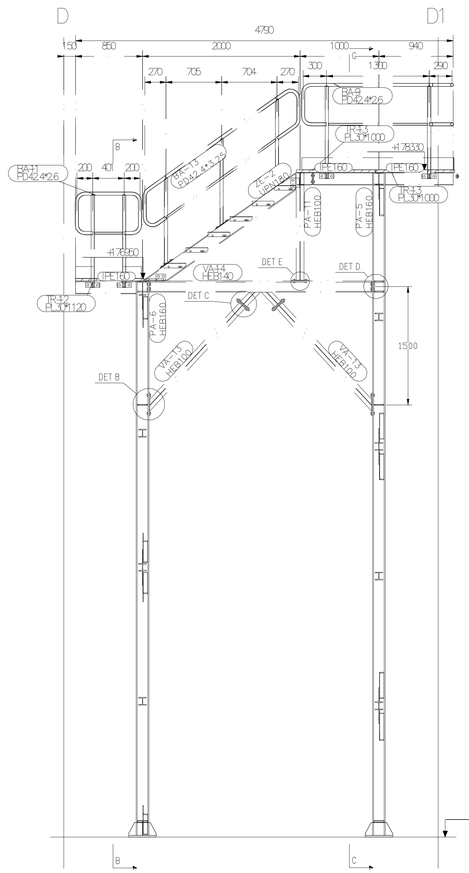

SEZIONE B-B
1:30

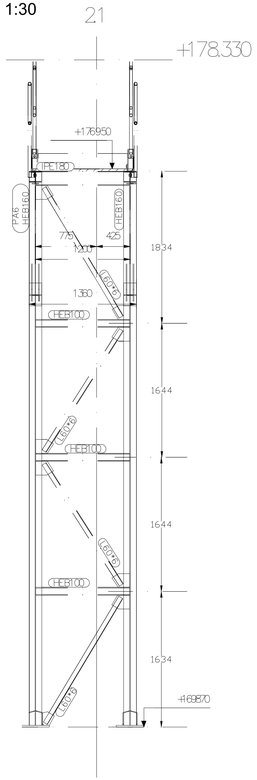

SEZIONE C-C
1:30

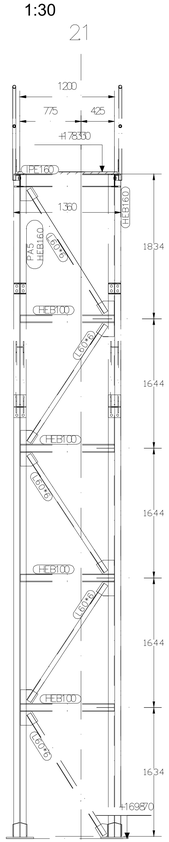

DETTAGLIO PIASTRA BASE
1:5

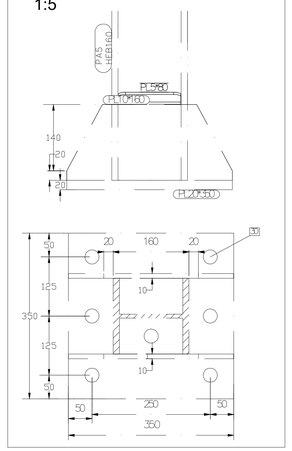

DETTAGLIO D
1:5

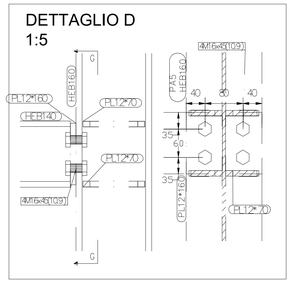

PROSPETTIVA 3D
1:40

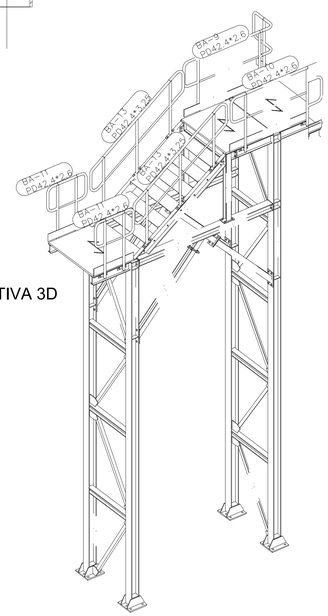

DETTAGLIO B
1:5

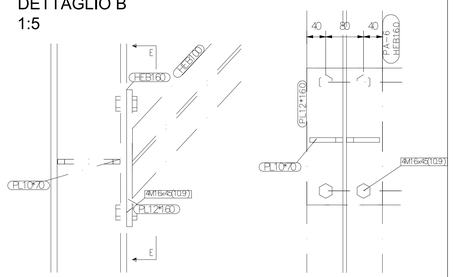

DETTAGLIO C
1:5

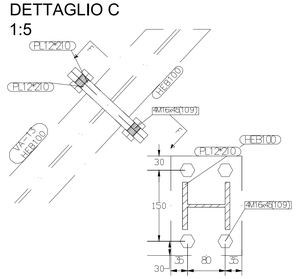

DETTAGLIO E
1:5

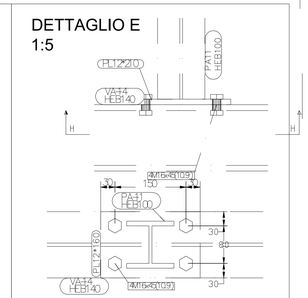

COMUNE DI UTA
Provincia di Cagliari

ISTANZA DI VERIFICA DI ASSOGGETTABILITÀ A V.I.A.

Realizzazione di un Impianto Solare Termodinamico con tipologia a collettori parabolici
Potenza 19,5 MWp

TAVOLA: 07e

STRUTTURA AUSILIARE TURBINA
SEZIONI E DETTAGLI PIATTAFORMA DI ELEVAZIONE

SCALA: VARIE

data: Agosto 2017

IL COMMITTENTE:

Sardinia Green Island

SARDINIA GREEN ISLAND S.p.a.
Via Roma n. 145, 09124 Cagliari
Tel. 070.6848434
Fax 070.6401141
e-mail: info@sardiniagreenisland.it

SARDINIA GREEN ISLAND S.p.A.

VA PROGETTI

Ing. Daniele Marras, Ing. Lorena Vacca
Ex S.S. km 10,500 Ed. Pittarello
int. U54, 09028 Sestu (CA)
Cell. 393.9902969 - 342.0776977

I PROGETTISTI: Ing. Daniele Marras Ing. Lorena Vacca

ORDINE INGEGNERI PROVINCIA ORISTANO
n. 378 Dr. Ing. Daniele Marras

ORDINE INGEGNERI PROVINCIA CAGLIARI
N. 4786 Dott. Ing. LORENA VACCA