PLANIMETRIA
5 DI 5
SCALA 1:2000

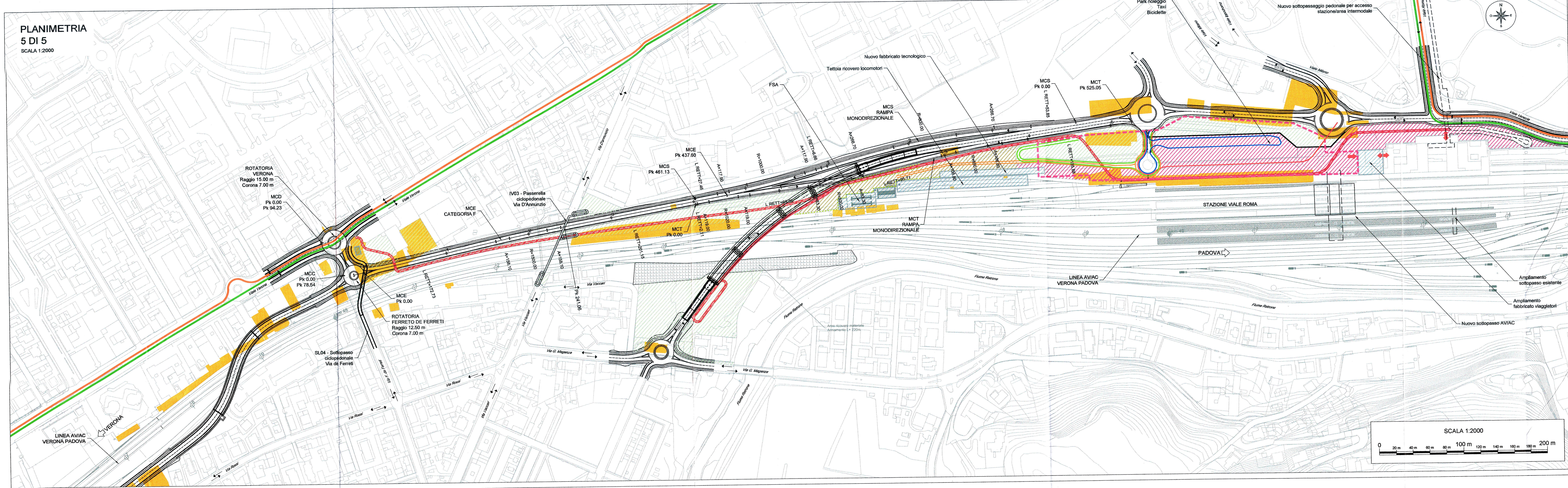

PLANIMETRIA DI INQUADRAMENTO

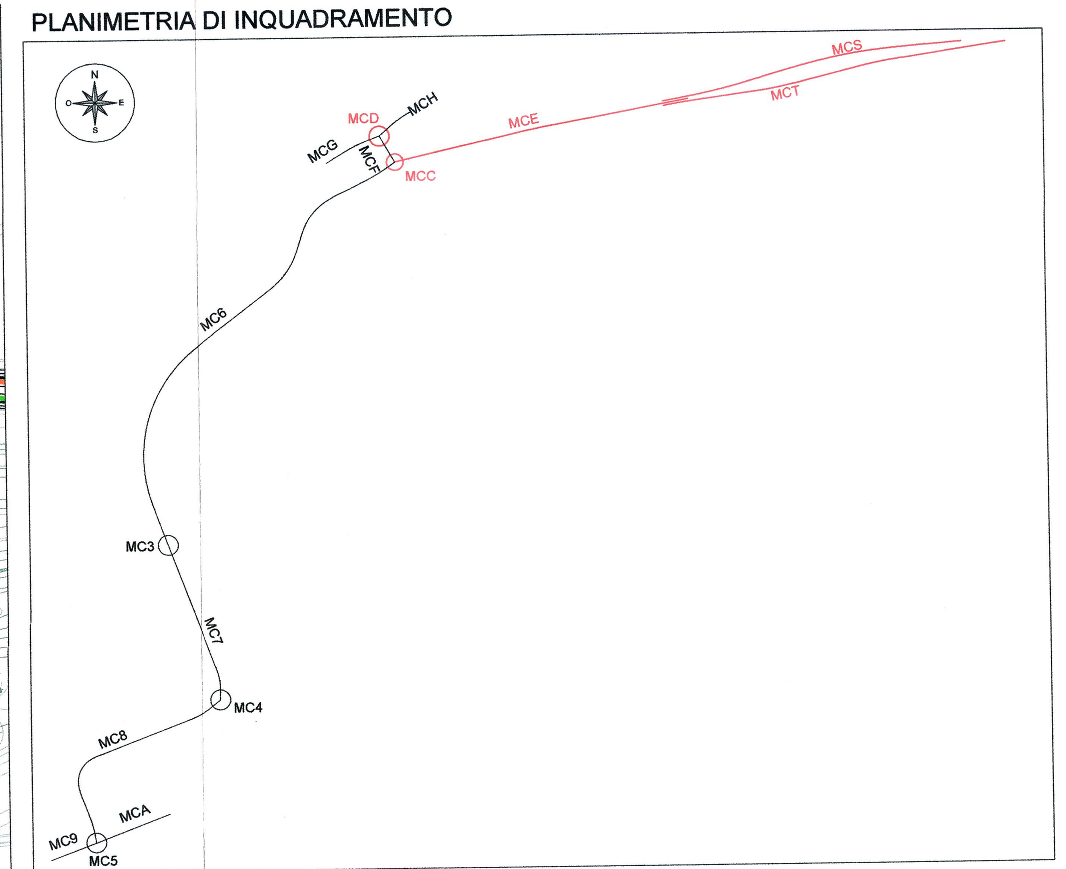

LEGENDA VIABILITA' STRADALE

- Nuova linea TPL Direzione Est
- Nuova linea TPL Direzione Ovest
- Demolizioni

LEGENDA AREA STAZIONE

- Ingressi alla stazione
- Nuove volumetrie
- Area di interscambio modale ferro-gomma (superficiale)
- Accessibilita' parcheggio interrato Metropark
- Perimetro parcheggio interrato Metropark (livello1)
- Area esclusiva RFI
- Aree riqualificazione urbana: spazi pubblici-verde
- Area tecnica deposito Nuova Linea TPL
- Zone Verdi
- Viabilita' autobus
- Viabilita' automobili
- Viabilita' di accesso interrato Metropark
- Viabilita' auto parcheggio FS
- Nuova viabilita' ciclabile

KEY PLAN

PROFILO MCC (ROTATORIA)
SCALA 1:2000

LIVELLETTE	
L =	78.53
DISL =	0.00
p =	0.000000
PROGR. LIVELLETTE	0.00 – 78.529

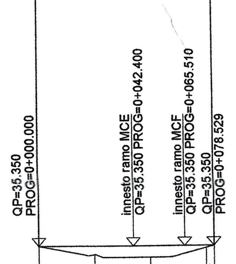

NUMERO SEZIONE	1	2	3	4	5
QUOTE PROGETTO	35.350	35.350	35.350	35.252	35.350
QUOTE TERRENO	38.261	34.961	34.883	37.861	38.261
ETTOMETRICHE	0+000.00				0+078.53
DIST. PARZIALI	25.00	25.00	25.00	3.53	
PROGRESSIVE	0+000.00	0+025.00	0+050.00	0+075.00	0+078.53
ANDAMENTO PLANIMETRICO	R=12.50				
ANDAMENTO CIGLI	0.140 / -0.000	P.T.=2.00%	P.T.=2.00%		0.140 / -0.000

PROFILO MCD (ROTATORIA)
SCALA 1:2000

LIVELLETTE	
L =	94.23
DISL =	0.00
p =	0.000000
PROGR. LIVELLETTE	0.00 – 94.235

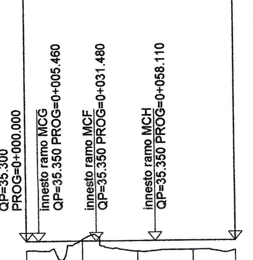

NUMERO SEZIONE	1	2	3	4	5
QUOTE PROGETTO	35.300	35.300	35.300	35.300	35.300
QUOTE TERRENO	34.850	35.349	34.815	34.874	34.850
ETTOMETRICHE	0+000.00				0+094.23
DIST. PARZIALI	25.00	25.00	25.00	19.23	
PROGRESSIVE	0+000.00	0+025.00	0+050.00	0+075.00	0+094.23
ANDAMENTO PLANIMETRICO	R=15.00				
ANDAMENTO CIGLI	0.140 / -0.000	P.T.=2.00%	P.T.=2.00%		0.140 / -0.000

ROTATORIA FERRETTO DEI FERRETTI (MCC)
ROTATORIA VERONA (MCD)
SCALA 1:100

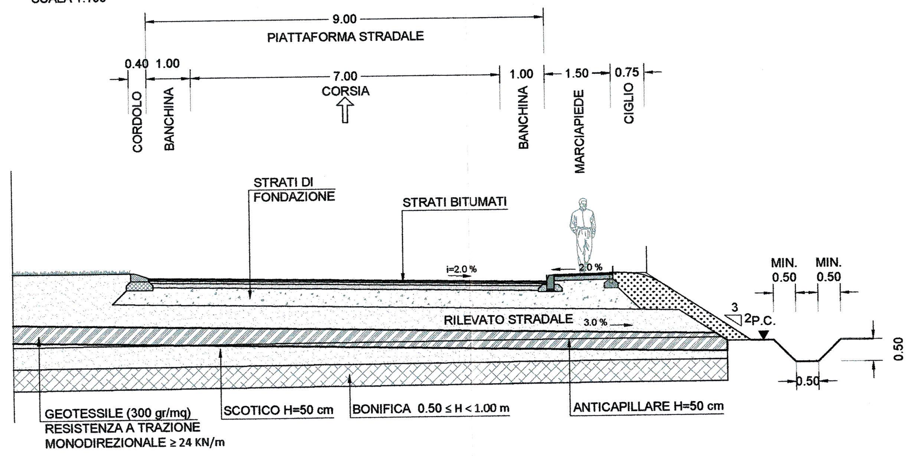

CATEGORIA F - LOCALE (MCE)
Ambito urbano
RILEVATO
SCALA 1:100

"(*)_ LARGHEZZA VARIABILE IN CURVA IN FUNZIONE DEL RAGGIO CURVATURA PLANIMETRICA PER VISIBILITA'"

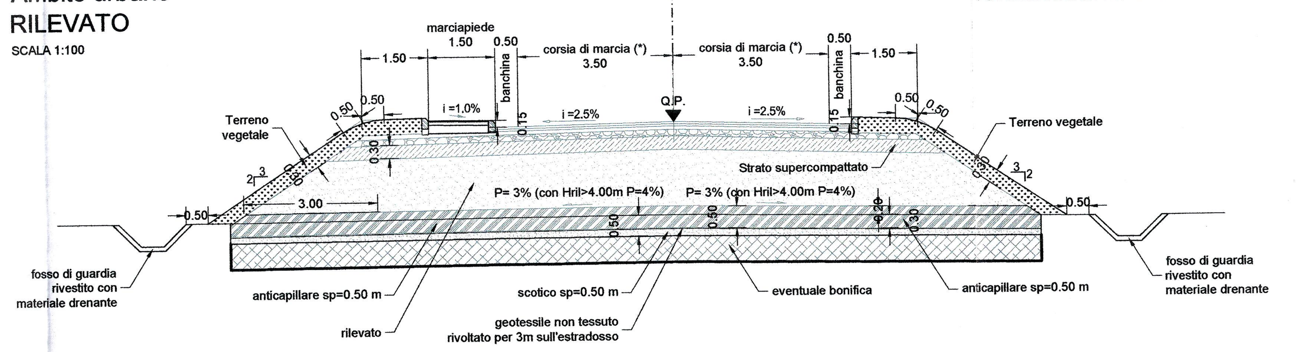

SL04: SOTTOPASSO CICLOPEDONALE VIA DE FERRETI SEZIONE IN SOTTOVIA
SCALA 1:100

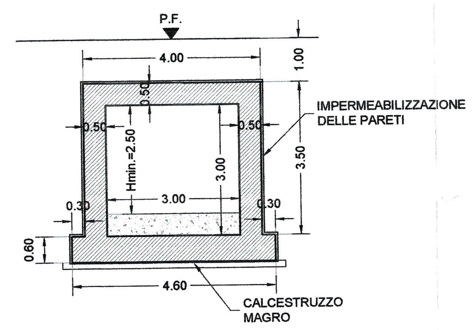

SL04: SOTTOPASSO CICLOPEDONALE VIA DE FERRETI SEZIONE LONGITUDINALE
SCALA 1:100

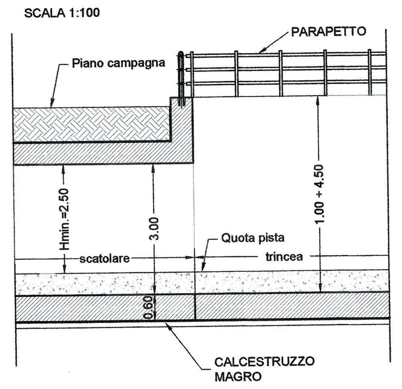

SL04: SOTTOPASSO CICLOPEDONALE VIA DE FERRETI SEZIONE IN TRINCEA TRA MURI
SCALA 1:100

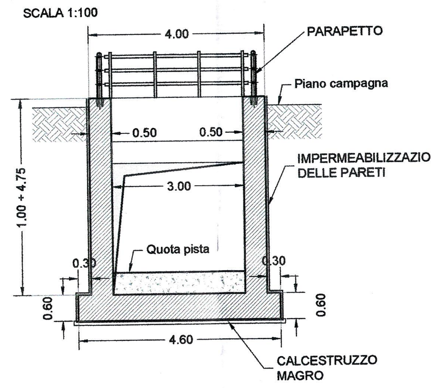

SEZIONE TIPOLOGICA SU RAMPA (MCS-MCT) MONODIREZIONALE
Ambito urbano
SCALA 1:100

"(*)_ LARGHEZZA VARIABILE IN CURVA IN FUNZIONE DEL RAGGIO CURVATURA PLANIMETRICA PER VISIBILITA'"

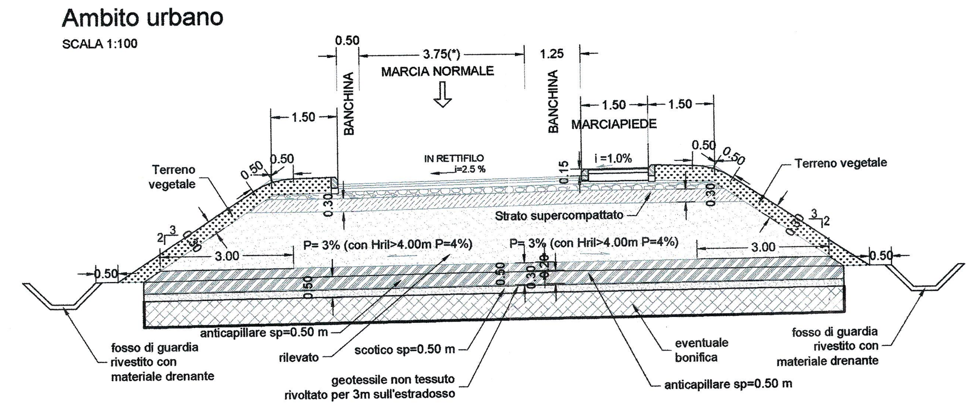

PROFILO MCE
SCALA 1:2000

LIVELLETTE				
L =	19.61	170.34	41.85	220.80
DISL =	-0.355	-0.51	0.13	-0.66
p =	-0.018	-0.003000	0.003000	-0.003000
PROGR. LIVELLETTE	0.00 7.110	177.449	219.299	440.097

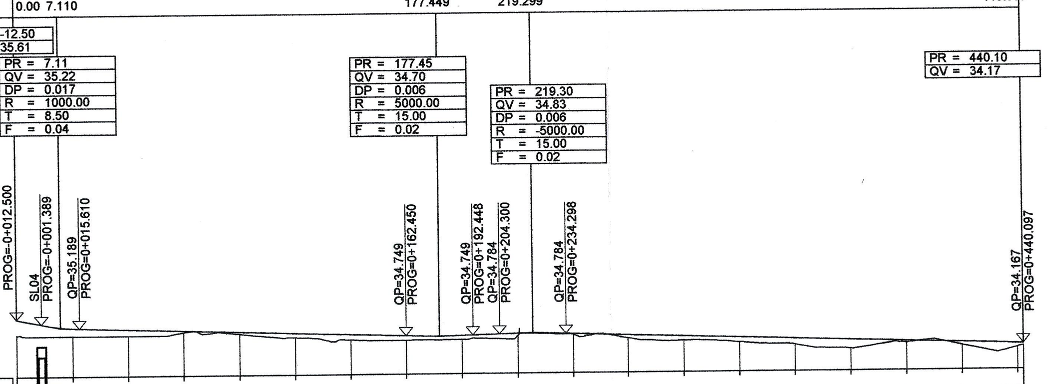

NUMERO SEZIONE	QUOTE PROGETTO	QUOTE TERRENO	PROGRESSIVE
1	35.607	34.890	-0+012.50
2	35.204	34.834	0+012.50
3	35.124	34.833	0+037.50
4	35.049	34.974	0+062.50
5	34.974	34.885	0+087.50
6	34.899	34.699	0+112.50
7	34.824	34.579	0+137.50
8	34.749	34.538	0+162.50
9	34.736	34.549	0+187.50
10	34.802	34.711	0+212.50
11	34.775	34.742	0+237.50
12	34.700	34.559	0+262.50
13	34.625	34.426	0+287.50
14	34.550	34.328	0+312.50
15	34.475	34.209	0+337.50
16	34.400	34.004	0+362.50
17	34.325	34.254	0+387.50
18	34.250	34.118	0+412.50
19	34.175	34.008	0+437.50
20	34.167	34.076	0+440.10

ETTOMETRICHE: -0+012.50, 0+100.00, 0+200.00, 0+300.00, 0+400.00, 0+437.50, 0+440.10

DIST. PARZIALI: 0+000.00, 25.00, 25.00, 25.00, 25.00, 25.00, 25.00, 25.00, 25.00, 25.00, 25.00, 25.00, 25.00, 25.00, 25.00, 25.00, 25.00, 25.00, 25.00

ANDAMENTO PLANIMETRICO: R=172.73, A=158.10, R=1500.00, A=158.10, R=201.15

ANDAMENTO CIGLI: P.T.=2.500%, P.T.=2.500%, P.T.=2.500%, P.T.=2.500%; -0.087, -0.087, -0.088, -0.087, -0.087, -0.088

PROFILO MCS
SCALA 1:2000

LIVELLETTE							
L =	9.88	122.73	82.93	96.96	90.57	58.06
DISL =	-0.007	0.37	-1.66	1.45	-0.27	0.17
p =	-0.0007	0.0030	-0.0200	0.0150	-0.0030	0.0030
PROGR. LIVELLETTE	0.00 9.875	132.610	215.537	312.496	403.069	461.130

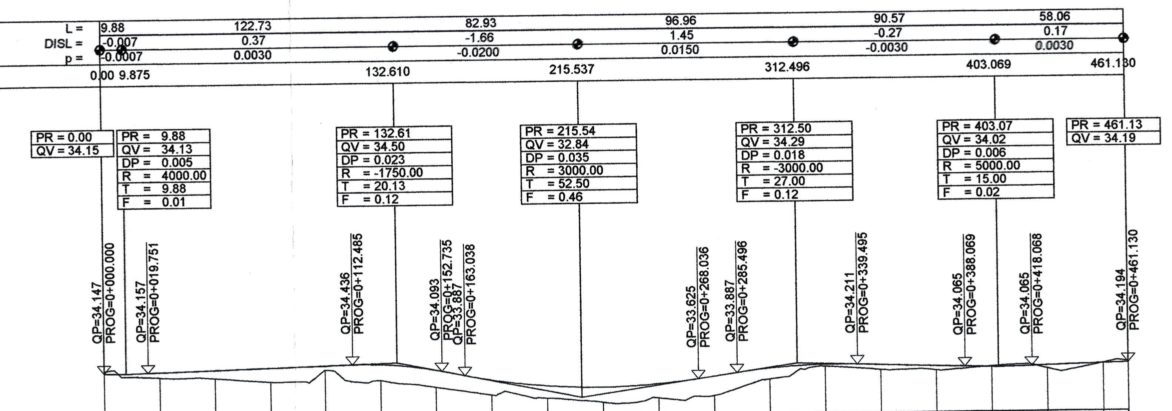

NUMERO SEZIONE	QUOTE PROGETTO	QUOTE TERRENO	PROGRESSIVE
1	34.147	34.241	0+000.00
2	34.173	33.937	0+025.00
3	34.248	33.880	0+050.00
4	34.323	33.687	0+075.00
5	34.398	34.208	0+100.00
6	34.428	33.713	0+125.00
7	34.146	33.368	0+150.00
8	33.672	32.991	0+175.00
9	33.376	32.809	0+200.00
10	33.288	32.594	0+225.00
11	33.409	32.760	0+250.00
12	33.729	32.843	0+275.00
13	34.069	33.574	0+300.00
14	34.219	34.136	0+325.00
15	34.179	33.957	0+350.00
16	34.104	33.912	0+375.00
17	34.043	34.067	0+400.00
18	34.086	33.946	0+425.00
19	34.161	34.180	0+450.00
20	34.194	34.256	0+461.13

ETTOMETRICHE: 0+000.00, 0+100.00, 0+200.00, 0+300.00, 0+400.00, 0+461.13

DIST. PARZIALI: 25.00 (×18), 11.13

ANDAMENTO PLANIMETRICO: L=53.85, A=266.70, R=800.00, A=266.70, L=6.66, A=117.90, R=1000.00, A=117.90, L=27.46

ANDAMENTO CIGLI: 0.106, 0.106, 0.026, 0.042, 0.042, 0.042, 0.037, 0.106, 0.106, 0.123, 0.123, 0.123, 0.106; P.T.=2.500%, P.T.=3.340%, P.T.=2.500%, P.T.=2.890%, P.T.=2.500%; -0.031, -0.031, -0.090, -0.142, -0.142, -0.142, -0.126, -0.031, -0.031, -0.036, -0.036, -0.033, -0.013

PROFILO MCT
SCALA 1:2000

LIVELLETTE							
L =	56.58	133.90	83.02	55.97	126.04	62.58
DISL =	-0.19	0.67	2.49	-2.52	-0.63	0.19
p =	-0.0033	0.0050	0.0300	-0.0450	-0.0050	0.0030
PROGR. LIVELLETTE	56.577	190.481	273.496	329.467	455.509	518.085 525.046

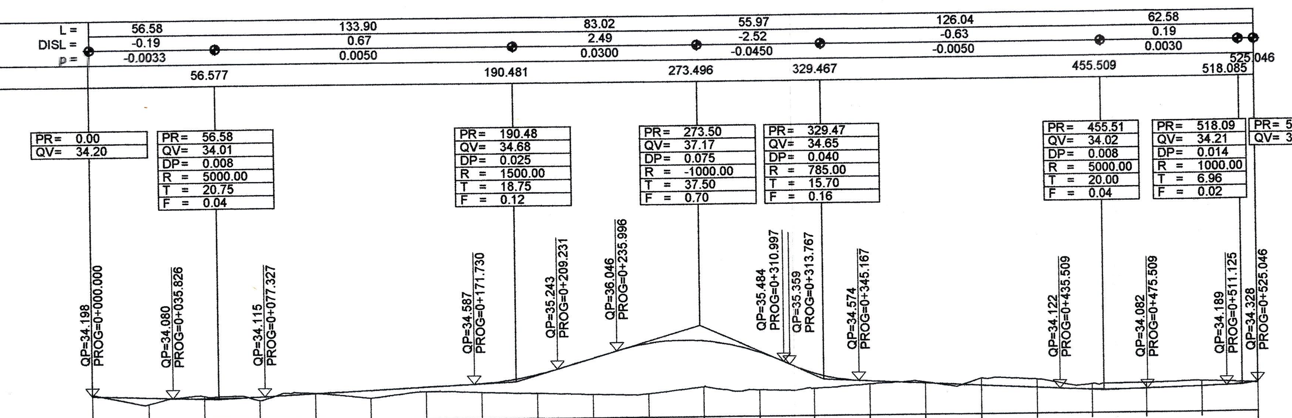

NUMERO SEZIONE	QUOTE PROGETTO	QUOTE TERRENO	PROGRESSIVE
1	34.198	34.269	0+000.00
2	34.115	33.811	0+025.00
3	34.053	34.154	0+050.00
4	34.104	33.949	0+075.00
5	34.228	34.240	0+100.00
6	34.353	33.998	0+125.00
7	34.478	34.262	0+150.00
8	34.607	34.210	0+175.00
9	34.995	34.140	0+200.00
10	35.716	34.072	0+225.00
11	36.368	34.072	0+250.00
12	36.456	34.359	0+275.00
13	35.918	34.198	0+300.00
14	34.934	34.235	0+325.00
15	34.550	34.405	0+350.00
16	34.425	34.464	0+375.00
17	34.300	34.619	0+400.00
18	34.175	34.550	0+425.00
19	34.071	34.312	0+450.00
20	34.081	34.339	0+475.00
21	34.156	34.396	0+500.00
22	34.328	34.285	0+525.00 / 0+525.05

ETTOMETRICHE: 0+000.00, 0+100.00, 0+200.00, 0+300.00, 0+400.00, 0+500.00, 0+525.05

DIST. PARZIALI: 25.00 (×20), 25.05

ANDAMENTO PLANIMETRICO: A=119.00, A=119.00, L=2.11, R=1020.00, L=69.65, A=83.30, R=500.00, A=83.30, L=95.71, A=106.80, R=650.00, A=106.80, L=105.88

ANDAMENTO CIGLI: 0.106, 0.106, 0.122, 0.106, 0.106, 0.057, 0.057, 0.106, 0.106, 0.162, 0.162, 0.106, 0.106, 0.106; P.T.=2.500%, P.T.=2.860%, P.T.=2.500%, P.T.=4.510%, P.T.=2.500%, P.T.=3.810%, P.T.=2.500%, P.T.=2.500%; -0.013, -0.018, -0.036, -0.031, -0.031, -0.192, -0.192, -0.031, -0.031, -0.048, -0.024, -0.015, -0.006, -0.006

COMMITTENTE:
RFI RETE FERROVIARIA ITALIANA
GRUPPO FERROVIE DELLO STATO ITALIANE

PROGETTAZIONE:
ITALFERR
GRUPPO FERROVIE DELLO STATO ITALIANE

INFRASTRUTTURE FERROVIARIE STRATEGICHE DEFINITE DALLA LEGGE OBIETTIVO N.443/01

U.O. INFRASTRUTTURE CENTRO

PROGETTO PRELIMINARE

LINEA AV/AC VERONA - PADOVA
LOTTO FUNZIONALE II
ATTRAVERSAMENTO DI VICENZA

PROGETTO VIABILITA' STRADALE

NV07 Via Arsenale
Planimetria di progetto, profili e sezioni tipo - Tav 5 di 5

SCALA: varie

COMMESSA	LOTTO	FASE	ENTE	TIPO DOC.	OPERA/DISCIPLINA	PROGR.	REV.
IN0I	00	R	11	PZ	NV0700	005	A

Rev.	Descrizione	Redatto	Data	Verificato	Data	Approvato	Data	Autorizzato Data
A	EMISSIONE ESECUTIVA	F. Forlani	Giugno 2017	M. Venturelli	Giugno 2017	B. Bianchi	Giugno 2017	F. Arduini Giugno 2017

ITALFERR S.p.A. Direzione Tecnica Infrastrutture Centro Dott. Ing. Fabrizio Arduini Ordine degli Ingegneri della Provincia di Roma n. 16392 Sez. A

File: IN0I00R11PZNV0700005A | n. Elab.: