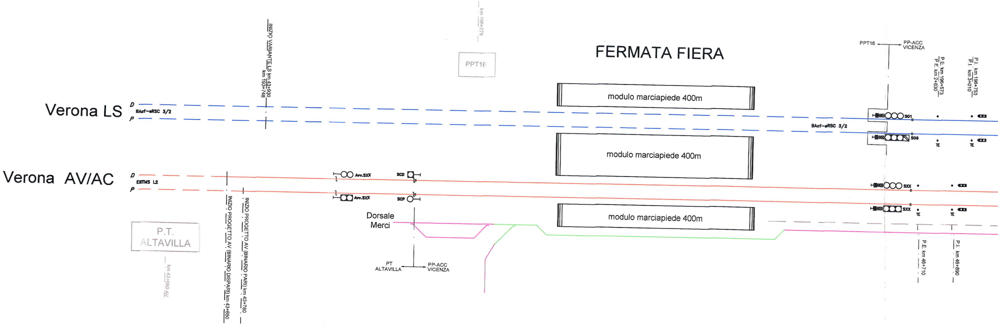
FERMATA FIERA
Verona LS
D
BAcf-eRSC 3/2
P
Verona AV/AC
D
ERTMS L2
P
P.T.
ALTAVILLA
km 43+060 AV
INIZIO PROGETTO AV (BINARIO DISPARI) km 43+650
INIZIO PROGETTO AV (BINARIO PARI) km 43+780
INIZIO VARIANTE LS km 43+930
km 193+748
Avv.SXX
Avv.SXX
SCD
SCP
Dorsale
Merci
PT
ALTAVILLA
PP-ACC
VICENZA
km 196+279
PPT16
modulo marciapiede 400m
modulo marciapiede 400m
modulo marciapiede 400m
BAcf-eRSC 3/2
PPT16
PP-ACC
VICENZA
S01
S06
SXX
SXX
P.E. km 196+573
P.E. km 2+830
P.I. km 196+753
P.I. km 3+010
TE
TE
TE
TE
P.E. km 46+710
P.I. km 46+890

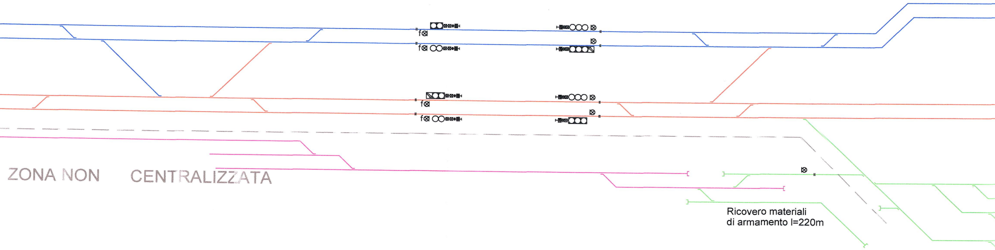
f
f
f
f
ZONA NON CENTRALIZZATA
Ricovero materiali
di armamento l=220m

# VICENZA

F.V. km 199+138
L.S. km 5+395
A.V. km 49+320

| STATI OPERATIVI / REGIMI ESERCIZIO | |
|---|---|
| Linea Milano–Venezia: | Stati operativi PaD–PsP–PsPdg |
| Linea Vicenza–Treviso: | SP–EDCO |
| Linea Vicenza–Schio: | SP–EDCO |

| REGIMI DI DISTANZIAMENTO | |
|---|---|
| Milano–Venezia LS: | BAcf–eRSC 3/2 (sovrapposizione ERTMS L2) |
| Milano–Venezia AV/AC: | ERTMS L2 |
| Linea Vicenza–Treviso: | Bca Rev. d.b. |
| Linea Vicenza–Schio: | Bca s.b. |

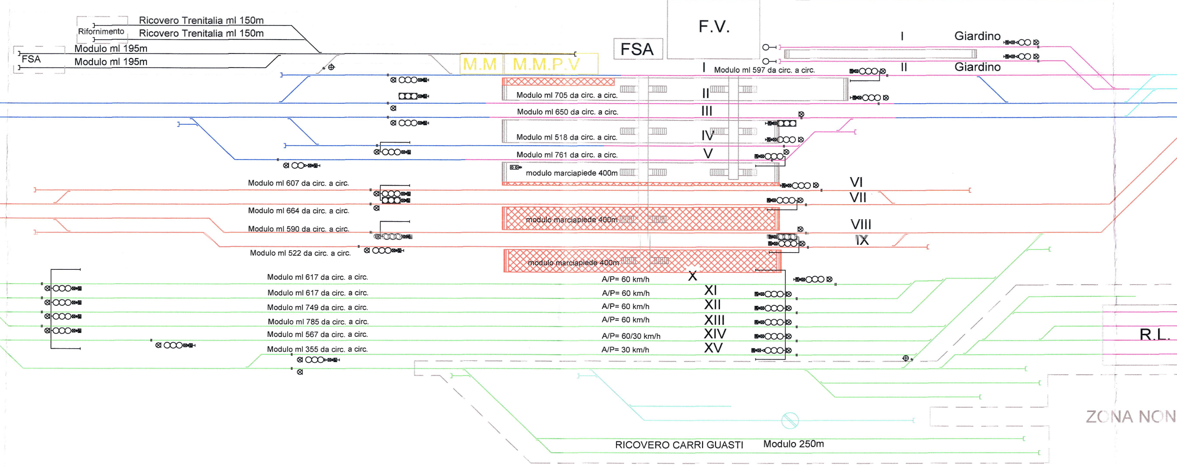
Rifornimento
Ricovero Trenitalia ml 150m
Ricovero Trenitalia ml 150m
FSA
Modulo ml 195m
Modulo ml 195m
M.M
M.M.P.V
FSA
F.V.
I
Giardino
II
Giardino
I
Modulo ml 597 da circ. a circ.
Modulo ml 705 da circ. a circ.
II
Modulo ml 650 da circ. a circ.
III
Modulo ml 518 da circ. a circ.
IV
Modulo ml 761 da circ. a circ.
V
modulo marciapiede 400m
Modulo ml 607 da circ. a circ.
VI
VII
Modulo ml 664 da circ. a circ.
modulo marciapiede 400m
VIII
Modulo ml 590 da circ. a circ.
IX
Modulo ml 522 da circ. a circ.
modulo marciapiede 400m
Modulo ml 617 da circ. a circ.
A/P= 60 km/h
X
Modulo ml 617 da circ. a circ.
A/P= 60 km/h
XI
Modulo ml 749 da circ. a circ.
A/P= 60 km/h
XII
Modulo ml 785 da circ. a circ.
A/P= 60 km/h
XIII
Modulo ml 567 da circ. a circ.
A/P= 60/30 km/h
XIV
Modulo ml 355 da circ. a circ.
A/P= 30 km/h
XV
R.L.
ZONA NON
RICOVERO CARRI GUASTI
Modulo 250m

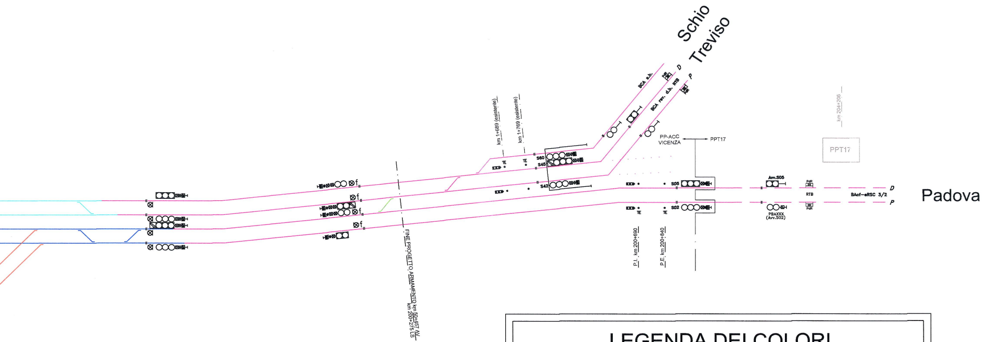
Schio
Treviso
Padova
BCA s.b.
BCA rev. d.b. RTB
D
P
PP-ACC VICENZA
PPT17
PPT17
km 204+206
km 1+689 (esistente)
km 1+769 (esistente)
TE
S60
S45
S42
S05
S02
Avv.S05
PBAXXX (Avv.S02)
RTB
BAcf-eRSC 3/2
P.I. km 200+690
P.E. km 200+840
FINE PROGETTO ARMAMENTO km 50+457 AV
km 200+276 LS

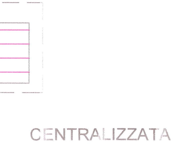
CENTRALIZZATA

## LEGENDA DEI COLORI

| | |
|---|---|
| 🟪 | binari esistenti |
| 🟦 | nuovi binari LS |
| 🟥 | nuovi binari AV/AC |
| 🟩 | nuovi binari merci |
| 🟦 | nuovi binari Schio-Treviso |
| ▨ | ampliamento banchine |
| ▬ | banchine esistenti |
| 🟩 | binari Fondazione FS |
| ⬛ | binari Trenitalia e DTP |

COMMITTENTE:

RFI
RETE FERROVIARIA ITALIANA
GRUPPO FERROVIE DELLO STATO ITALIANE

PROGETTAZIONE:

ITALFERR
GRUPPO FERROVIE DELLO STATO ITALIANE

# INFRASTRUTTURE FERROVIARIE STRATEGICHE DEFINITE DALLA LEGGE OBIETTIVO N.443/01

U.O. TECNOLOGIE CENTRO

## PROGETTO PRELIMINARE

## LINEA AV/AC VERONA - PADOVA
## LOTTO FUNZIONALE II: ATTRAVERSAMENTO DI VICENZA

STAZIONE DI VICENZA
PIANO SCHEMATICO IS

SCALA:
- : -

| COMMESSA | LOTTO | FASE | ENTE | TIPO DOC. | OPERA/DISCIPLINA | PROGR. | REV. |
|---|---|---|---|---|---|---|---|
| IN0I | 00 | R | 18 | DX | IS0000 | 001 | A |

| Rev. | Descrizione | Redatto | Data | Verificato | Data | Approvato | Data | Autorizzato Data |
|---|---|---|---|---|---|---|---|---|
| A | Emissione elaborati | M. Angelino | 06-2017 | S. Meneghello | 06-2017 | B.M. Bianchi | 06-2017 | G. Guidi Buffarini<br>06-2017<br>ITALFERR S.p.A.<br>U.O. Tecnologie Centro<br>Ing. Guido Guidi Buffarini<br>Ordine Ingegneri Provincia di Roma<br>n° 17812 |
| | | | | | | | | |
| | | | | | | | | |
| | | | | | | | | |
| | | | | | | | | |
| | | | | | | | | |

File: IN0I00R18DXIS0000001A.dwg

n. Elab.: