ASSE PRINCIPALE
DI RACCOLTA MARGINE ESTERNO – SS.131 (Arginello 1.50)
SCALA 1:20

PIANTA

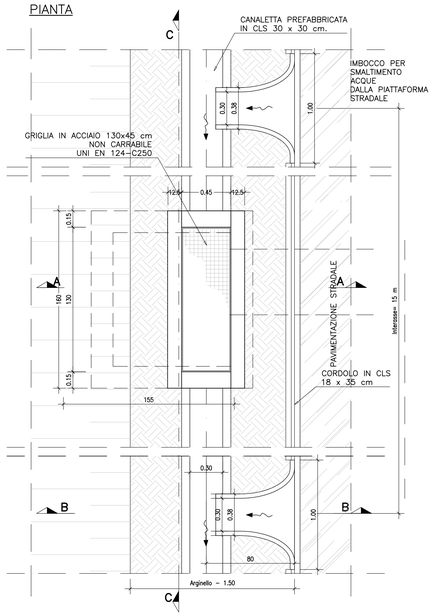

SEZIONE B – B
(SEZIONE CORRENTE)

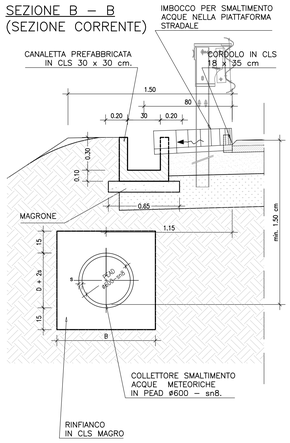

TABELLA DIMENSIONI (in cm)		
D	M	B
60	20	113
40	20	90

SEZIONE A – A

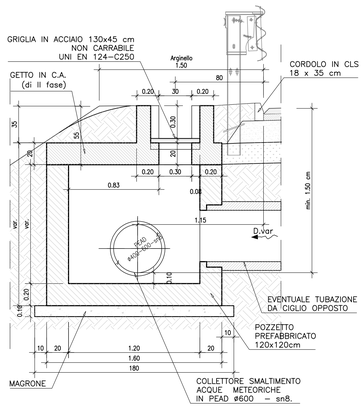

SEZIONE C – C

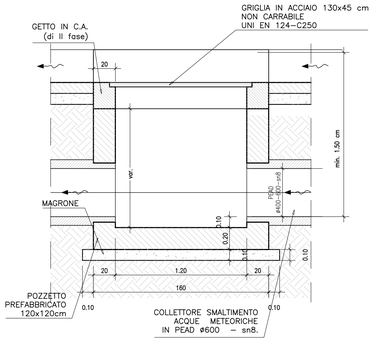

DRENAGGIO DI PIATTAFORMA CON SEZIONE IN TRINCEA
ELEMENTO DI RACCOLTA MARGINE ESTERNO
SCALA 1:20

PIANTA

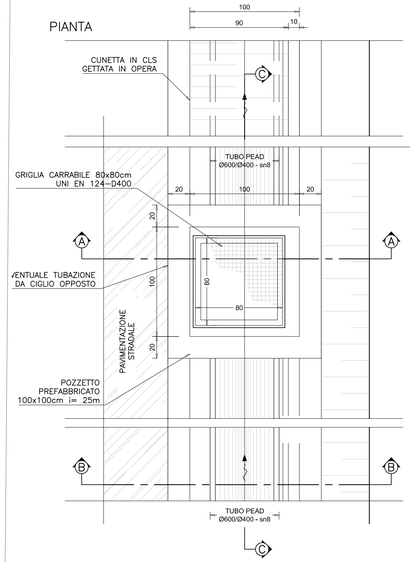

SEZIONE A–A

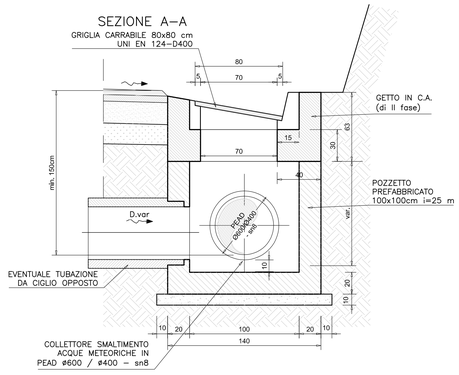

SEZIONE B–B (corrente)

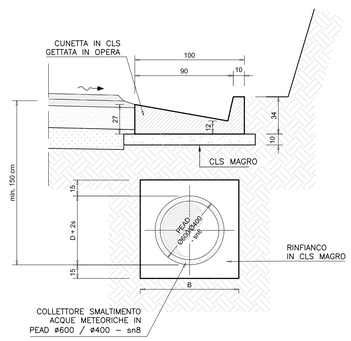

SEZIONE C–C

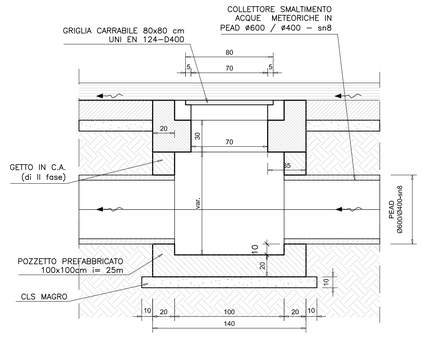

PRESCRIZIONI E MATERIALI	
ACCIAIO PER C.A.	Acciaio ad aderenza migliorata tipo B450C controllato in stabilimento, saldabile fyk ≥ 450 N/mm² ftk ≥ 540 N/mm² (ft/fynom)k ≥ 1.25; (ft/fy)k medio ≥ 1.15 NTC 2008 fy = TENSIONE DI SNERVAMENTO ft = TENSIONE DI ROTTURA Sovrapposizione delle barre > 50Φ
CALCESTRUZZO PER SOTTOFONDAZIONI E RINFIANCO	Classe di resistenza caratteristica a compressione C12/15
CALCESTRUZZO PER CUNETTE ESTERNE, POZZETTI PREFABBRICATI E MANUFATTI IN OPERA	Calcestruzzo a prestazione garantita conforme a UNI EN 206–1 con le seguenti caratteristiche: – classe di resistenza caratteristica a compressione: C25/30 – classe di esposizione (PrEN 206): XC2 – dimensione massima dell'aggregato: 32 mm – classe di consistenza allo scarico S4 – copriferro 40 mm
DRENAGGIO DI PIATTAFORMA SEZ. RILEVATO E TRINCEA	Tubazioni corrugate in PEAD SN8 secondo UNI EN13476 Diametro nominale: Dn# 400–600–800–1200mm
DISPOSITIVI DI CORONAMENTO	Chiusini e griglie carrabili con controtelaio in ghisa sferoidale secondo UNI EN 124 Classe C250/D400 con elementi di bloccaggio
IMPERMEABILIZZAZIONE:	Geotessile di peso non inferiore a 500 g/cm2

TABELLA RIEPILOGATIVA CUNETTE COLLETTORI FOSSI – BONORVA sud

OPERA IDRAULICA	L (m)	NOTE
COLLETTORE IN PEAD DN600	140	
CUNETTA ALLA FRANCESE	805	
CANALETTA PREFABBRICATA CON COLL. SOTTOSTANTE CIRCOLARE IN PEAD DN600	1170	
FOSSO DI GUARDIA RIVESTITO IN CLS F1 50X50X50	6370	
FOSSO DI GUARDIA IN TERRA 50X50X50	205	

NOTA: Sono stati conteggiati anche i fossi di guardia su SP.125 ricadenti nell'inquadramento di Bonorva Sud

Anas SpA

Direzione Progettazione e Realizzazione Lavori

S.S. 131 di "Carlo Felice"

Adeguamento e messa in sicurezza della S.S.131
Risoluzione dei nodi critici – 1° stralcio
dal km 158+000 al km 162+700

PROGETTO ESECUTIVO | CA283

PROGETTAZIONE: ANAS–Direzione Progettazione e Realizzazione Lavori

PROGETTISTI:
Dott. Ing. Achille DEVITOFRANCESCHI – *Ordine Ing. di Roma n. 19116*
Dott. Ing. Alessandro MICHELI – *Ordine Ing. di Roma n. 19645*

IL GEOLOGO
Dott. Geol. Serena MAJETTA
Ordine Geol. Lazio n. 928

COORDINATORE PER LA SICUREZZA IN FASE DI PROGETTAZIONE
Geom. Fabio QUONDAM

VISTO: IL RESP. DEL PROCEDIMENTO
Dott. Ing. Salvatore FRASCA

PROTOCOLLO | DATA

IDROLOGIA ED IDRAULICA

NUOVI SVINCOLI–Completamento/adeguamento svincolo di Bonorva sud al Km 158+650

Drenaggio stradale e sistemazioni idrauliche – Opere tipo e particolari costruttivi – Tav. 1 di 2

CODICE PROGETTO (PROGETTO / LIV. PROG. / N. PROG.)	NOME FILE	REVISIONE	SCALA:
LOPLSP E 1701	V01IDOOIDRPC01_A.dwg CODICE ELAB. V01IDOOIDRPC01	A	Varie

REV.	DESCRIZIONE	DATA	REDATTO	VERIFICATO	APPROVATO
D					
C					
B					
A	EMISSIONE				

A0 1189 x 841