SEZIONE TIPO RAMPA "D" BIDIREZIONALE

(IN RILEVATO – IN RETTIFILO)

SCALA 1:100

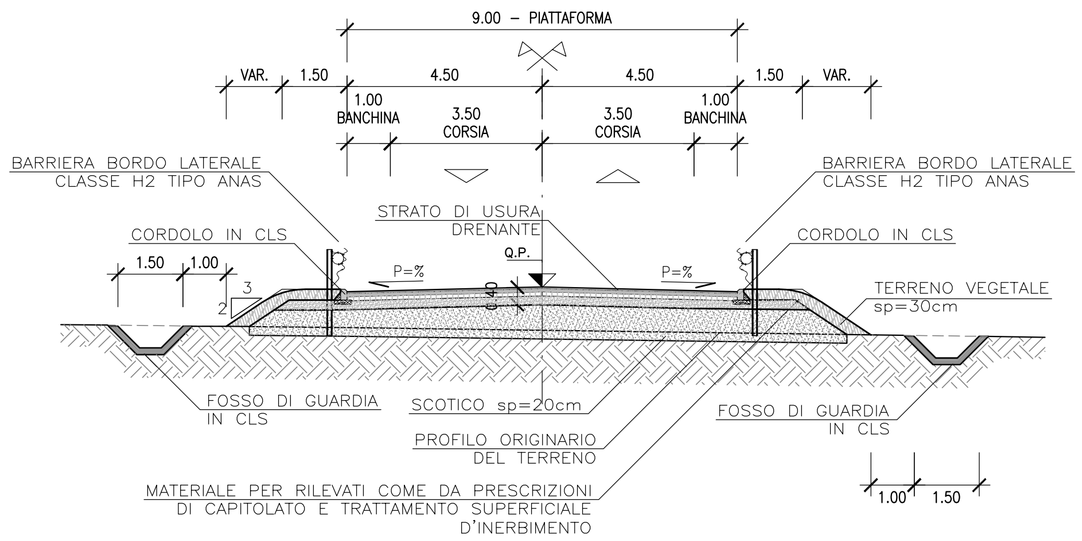

SEZIONE TIPO RAMPE MONODIREZIONALI

(IN RILEVATO – IN CURVA)

SCALA 1:100

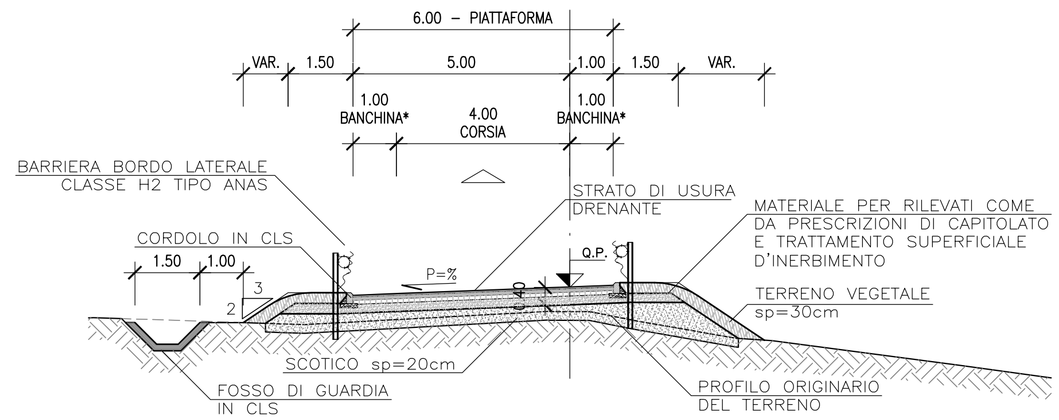

* OLTRE ALLARGAMENTI PER VISIBILITA'

Realizzazione svincolo Bonorva Sud al km 158+650 ed eliminazione intersezioni					
INTERVENTO	Pk Inizio	Pk Fine	Sez Inizio	Sez-Fine	Sp-Bon (cm)
SS131 Corsie Specializzate (Ampliamento f.s.)	Tutto l'asse				**30**
Rampa A/B/C/D/Dbidirezionale	Tutto l'asse				**30**
Viabilità locale 1 Nord	Tutto l'asse				**0**
Viabilità interpoderale 1 Sud	Tutto l'asse				**0**

NOTA: LA BONIFICA SARA' COSTITUITA DA MATERIALE DA RILEVATO

DETTAGLIO MARGINE RAMPE IN RILEVATO

SCALA 1:20

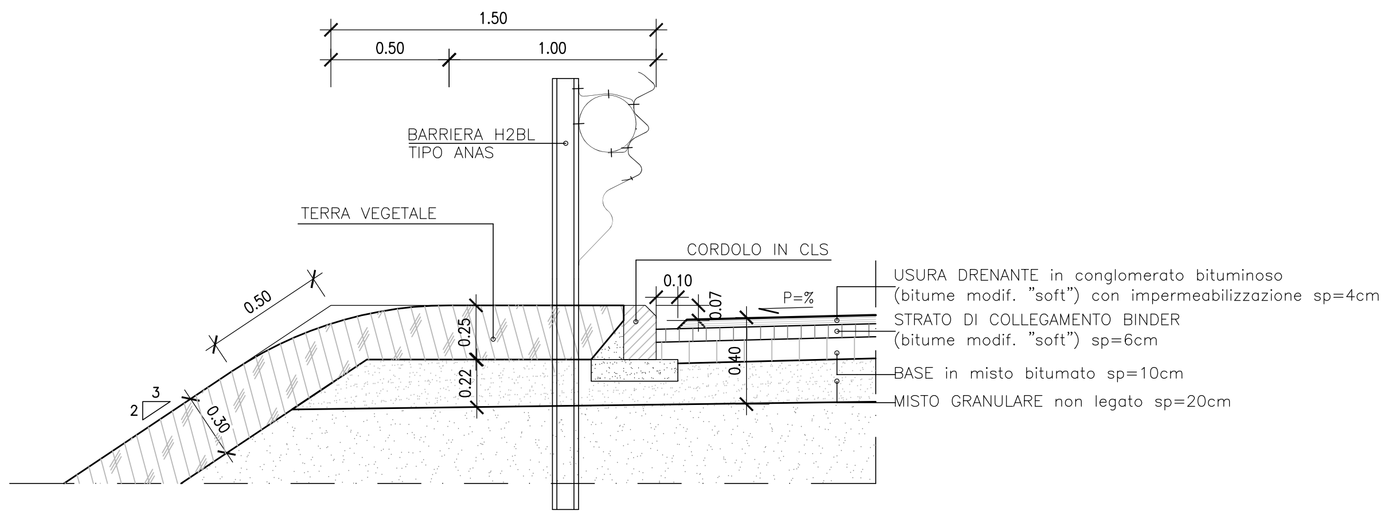

SEZIONE TIPO S.S. 131 ESISTENTE CON NUOVE RAMPE "A", "B", "C" E "D" IN AFFIANCAMENTO

(IN RILEVATO – IN CURVA)

SCALA 1:100

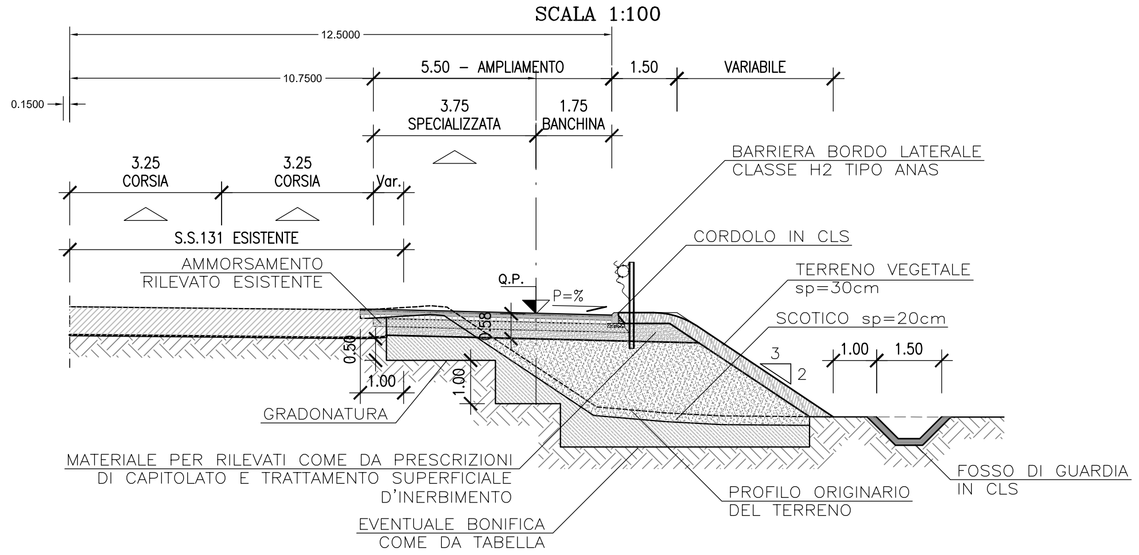

DETTAGLIO MARGINE RAMPE IN SCAVO

SCALA 1:20

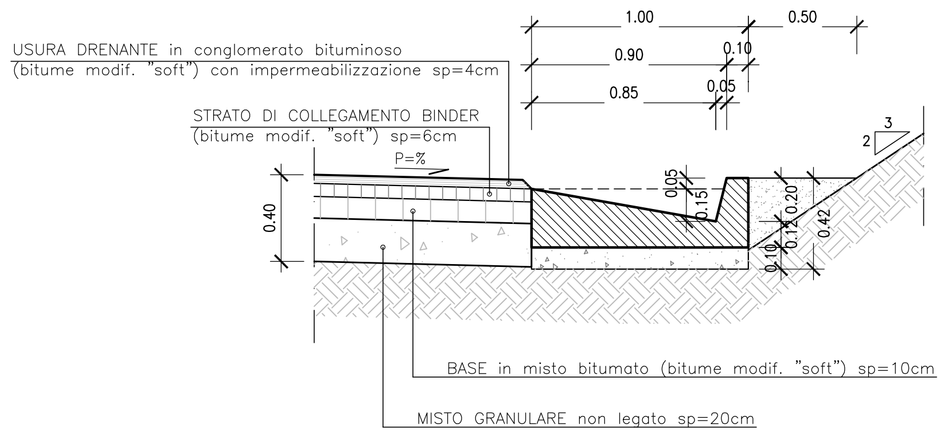

Anas SpA

Direzione Progettazione e Realizzazione Lavori

S.S. 131 di "Carlo Felice"

Adeguamento e messa in sicurezza della S.S.131
Risoluzione dei nodi critici – 1° stralcio
dal km 158+000 al km 162+700

PROGETTO ESECUTIVO | CA283

PROGETTAZIONE: ANAS–Direzione Progettazione e Realizzazione Lavori

PROGETTISTI:
Dott. Ing. Achille DEVITOFRANCESCHI — *Ordine Ing. di Roma n. 19116*
Dott. Ing. Alessandro MICHELI — *Ordine Ing. di Roma n. 19645*

IL GEOLOGO
Dott. Geol. Serena MAJETTA
Ordine Geol. Lazio n. 928

COORDINATORE PER LA SICUREZZA IN FASE DI PROGETTAZIONE
Geom. Fabio QUONDAM

VISTO: IL RESP. DEL PROCEDIMENTO
Dott. Ing. Salvatore FRASCA

PROTOCOLLO | DATA

PROGETTO STRADALE - NUOVI SVINCOLI

Completamento/adeguamento svincolo di Bonorva Sud al Km 158+650

Sezioni tipo e particolari costruttivi -Rampe di svincolo - Tav. 2 di 3

CODICE PROGETTO (PROGETTO / LIV. PROG. / N. PROG.)	NOME FILE	REVISIONE	SCALA:
LOPLSP E 1701	V01PS00TRAST02_A.dwg CODICE ELAB. V01PS00TRAST02	A	varie

REV.	DESCRIZIONE	DATA	REDATTO	VERIFICATO	APPROVATO
D					
C					
B					
A	EMISSIONE				