CONNESSIONE BARRIERE ANAS: H2BL con H3BL

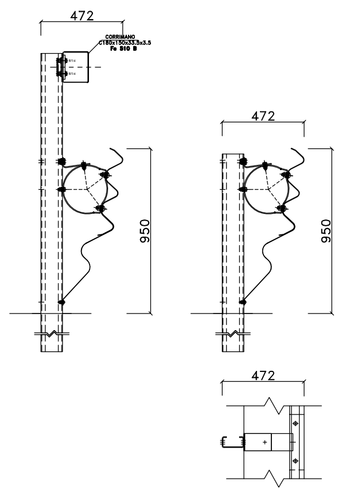

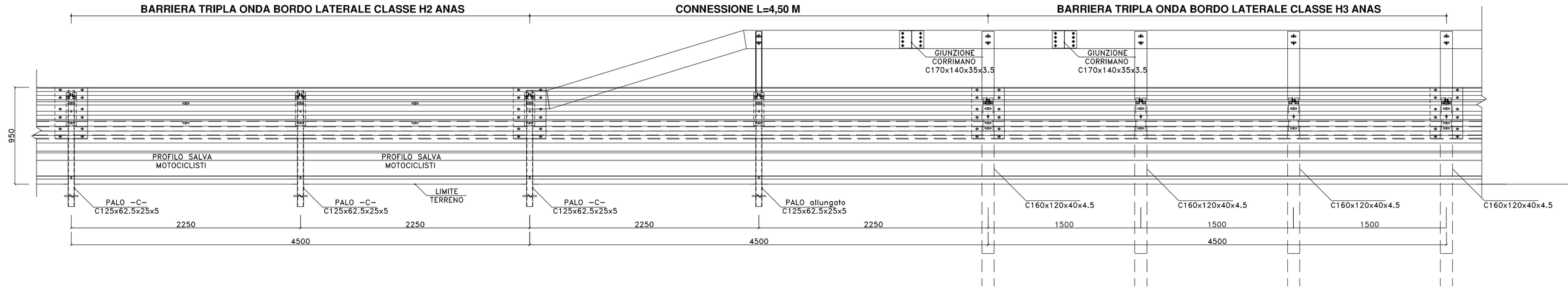

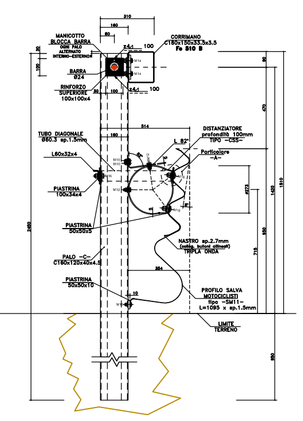

ANASH3BLSMC

SENSO DI MARCIA

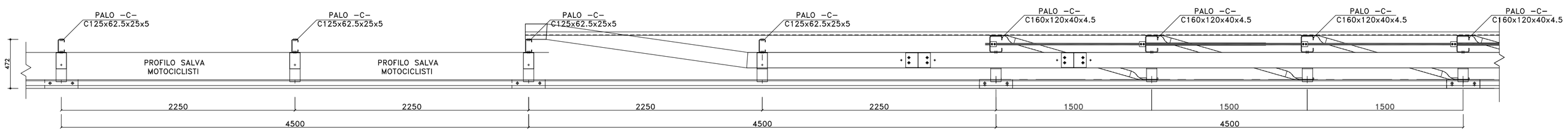

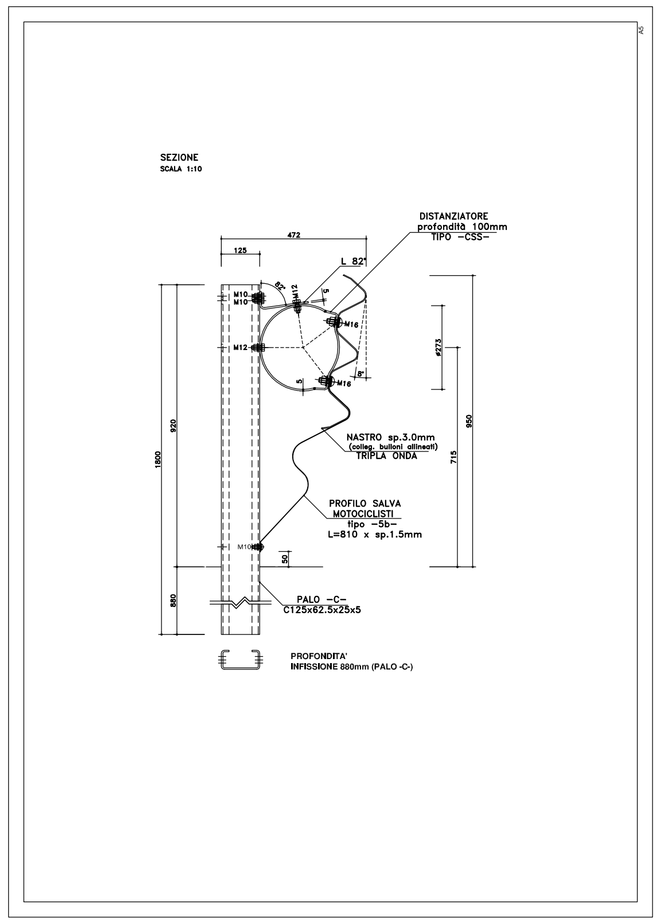

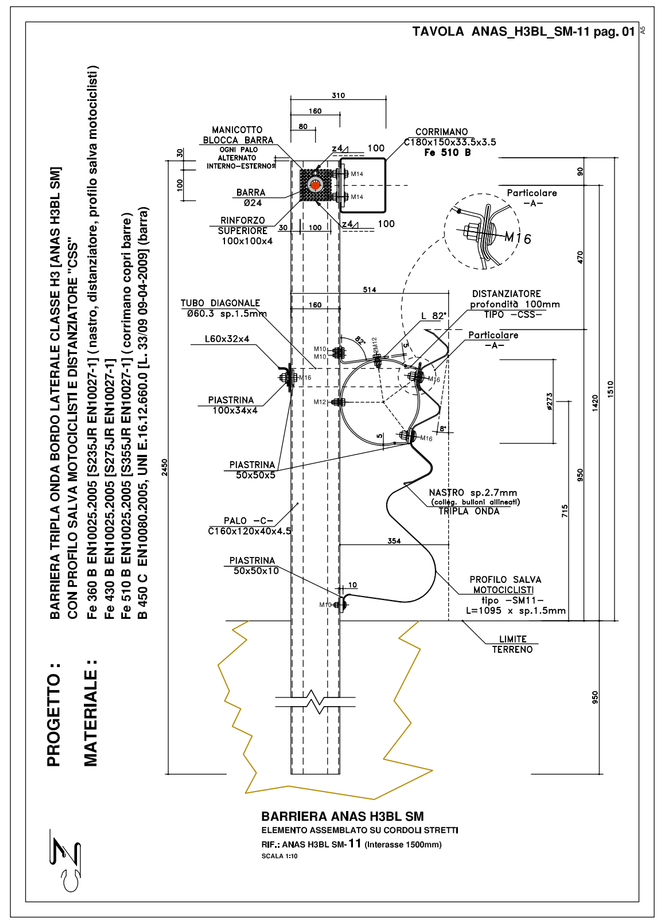

Anas SpA

Direzione Progettazione e Realizzazione Lavori

S.S. 131 di "Carlo Felice"

Adeguamento e messa in sicurezza della S.S.131
Risoluzione dei nodi critici – 1° stralcio
dal km 158+000 al km 162+700

PROGETTO ESECUTIVO	CA283

PROGETTAZIONE: ANAS–Direzione Progettazione e Realizzazione Lavori

PROGETTISTI:
Dott. Ing. Achille DEVITOFRANCESCHI — *Ordine Ing. di Roma n. 19116*
Dott. Ing. Alessandro MICHELI — *Ordine Ing. di Roma n. 19645*

IL GEOLOGO
Dott. Geol. Serena MAJETTA
Ordine Geol. Lazio n. 928

COORDINATORE PER LA SICUREZZA IN FASE DI PROGETTAZIONE
Geom. Fabio QUONDAM

VISTO: IL RESP. DEL PROCEDIMENTO
Dott. Ing. Salvatore FRASCA

PROTOCOLLO | DATA

PROGETTO STRADALE - NUOVI SVINCOLI

Nuovo svincolo di Bonorva Nord al km 162+000

Particolari costruttivi barriere di sicur. - Transizione (T1) barriere Anas H2 bordo laterale / H3 bordo laterale

CODICE PROGETTO (PROGETTO / LIV. PROG. / N. PROG.)	NOME FILE	REVISIONE	SCALA:
LOPLSP E 1701	CODICE ELAB. V02PS00TRADC05 — V02_A.dwg	A	varie

REV.	DESCRIZIONE	DATA	REDATTO	VERIFICATO	APPROVATO
D					
C					
B					
A	EMISSIONE				