SEZIONE TIPO RAMPE MONODIREZIONALI

(IN RILEVATO – IN CURVA)

SCALA 1:100

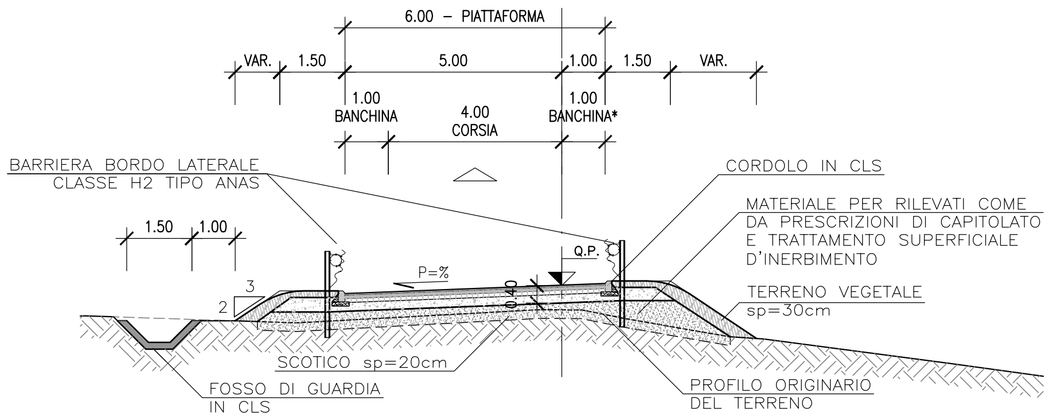

* OLTRE ALLARGAMENTI PER VISIBILITA'

DETTAGLIO MARGINE RAMPE IN RILEVATO

SCALA 1:20

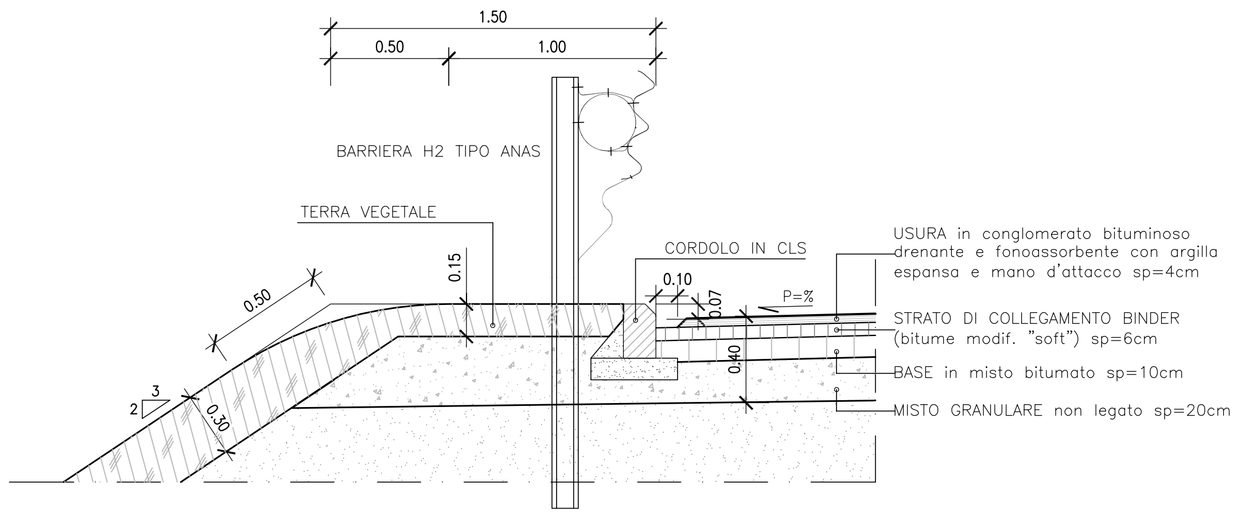

DETTAGLIO MARGINE RAMPE IN SCAVO

SCALA 1:20

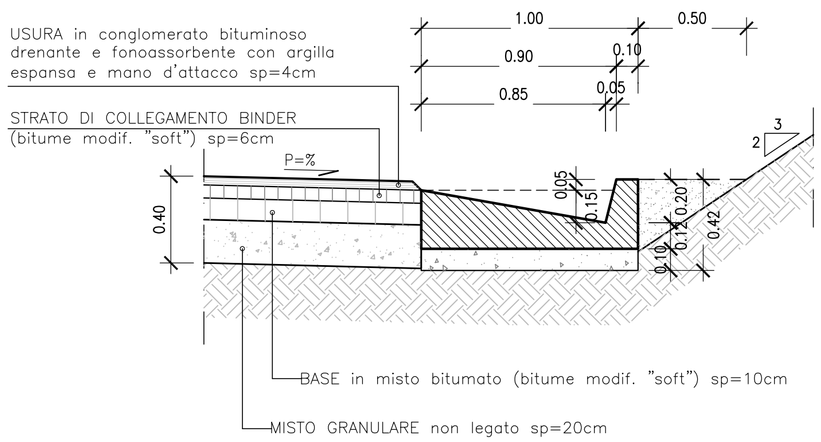

SEZIONE TIPO ROTATORIE

(IN RILEVATO)

SCALA 1:100

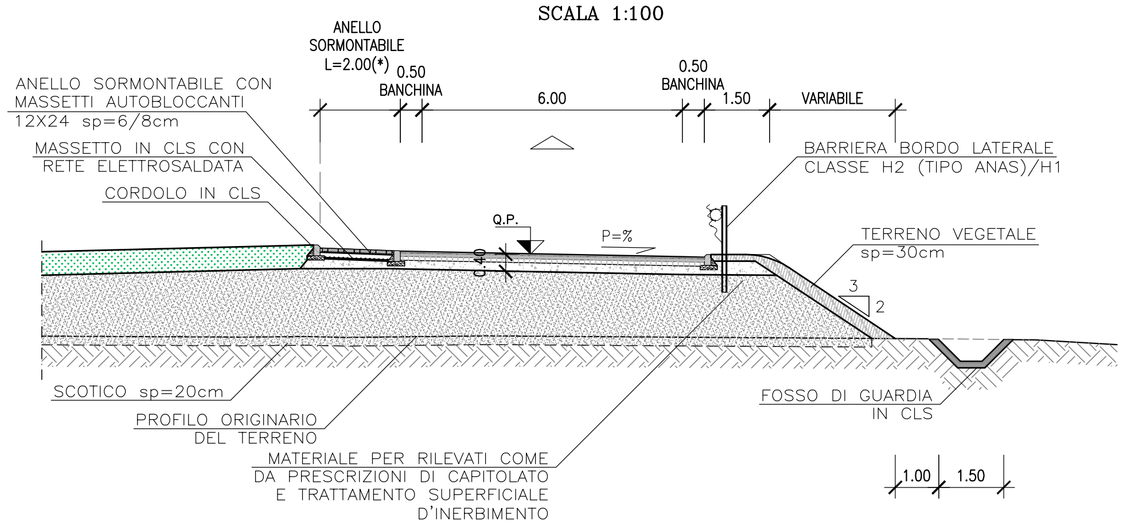

(*) ANELLO SORMONTABILE
L=3.10m SULLA ROTATORIA NORD
L=2.00m SULLA ROTATORIA SUD

SEZIONE TIPO ROTATORIE

(IN SCAVO)

SCALA 1:100

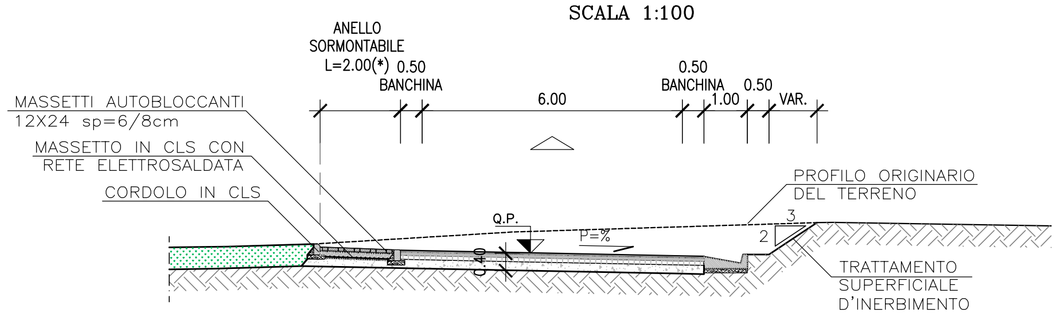

DETTAGLIO MARGINE ROTATORIE IN RILEVATO

SCALA 1:20

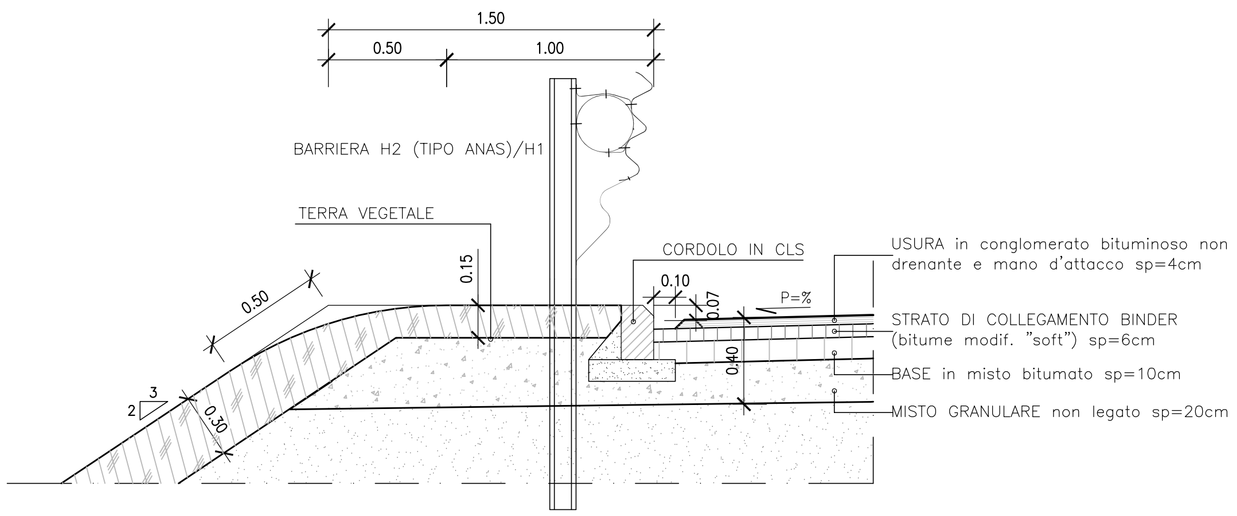

DETTAGLIO MARGINE ROTATORIE IN SCAVO

SCALA 1:20

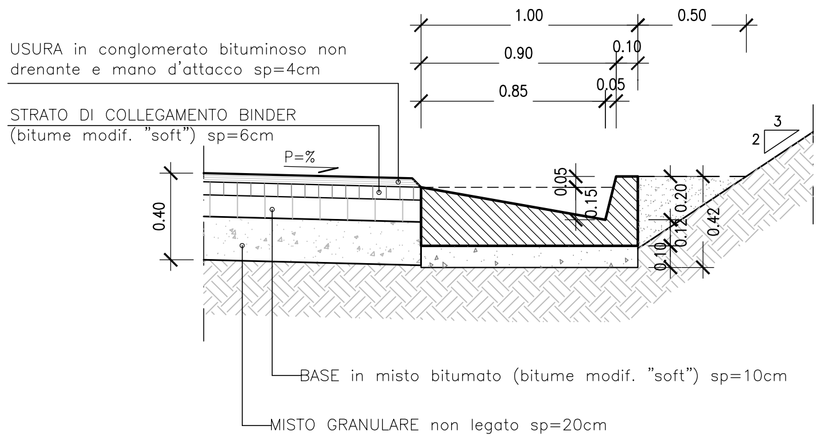

Realizzazione svincolo Bonorva Nord al km 162 ed eliminazione intersezioni					
INTERVENTO	**Pk Inizio**	**Pk Fine**	**Sez Inizio**	**Sez-Fine**	**Sp-Bon (cm)**
Rampa A	117,00	288,93	10-11	22	**40**
Rampa B	0,00	460,77	Tutto l'asse Sezz. 1-34		**30**
Attraversamento	160,00	298,81	13	23	**60**
Rampa C	200,00	360,10	13-14	24	**40**
Rampa D	0,00	439,84	Tutto l'asse Sezz. 1-32		**50**
Asse S.S. 131	0,00	275,00	1	19-20	**0**
	275,00	350,00	19-20	24+25	**20**
	350,00	525,00	24-25	36	**0**
	525,00	1350,00	36	95	**30**
	1350,00	1650,00	95	114	**0**
Viabilità Interpoderale 1	Tutto l'asse				**80**
Viabilità Interpoderale 2	20,00	343,00	2-3	22-23	**60**
Viabilità Iinterpoderale 3 + Rotatoria Sud	Tutto l'asse				**60**
Rotatoria Nord	Tutto l'asse				**40**
S.P. 8	Tutto l'asse				**40**
S.P. 43	Tutto l'asse				**40**

LA BONIFICA SARA' COSTITUITA DA MATERIALE DA RILEVATO

Anas SpA

Direzione Progettazione e Realizzazione Lavori

S.S. 131 di "Carlo Felice"

Adeguamento e messa in sicurezza della S.S.131
Risoluzione dei nodi critici – 1° stralcio
dal km 158+000 al km 162+700

PROGETTO ESECUTIVO | CA283

PROGETTAZIONE: ANAS–Direzione Progettazione e Realizzazione Lavori

PROGETTISTI:
Dott. Ing. Achille DEVITOFRANCESCHI — *Ordine Ing. di Roma n. 19116*
Dott. Ing. Alessandro MICHELI — *Ordine Ing. di Roma n. 19645*

IL GEOLOGO
Dott. Geol. Serena MAJETTA
Ordine Geol. Lazio n. 928

COORDINATORE PER LA SICUREZZA IN FASE DI PROGETTAZIONE
Geom. Fabio QUONDAM

VISTO: IL RESP. DEL PROCEDIMENTO
Dott. Ing. Salvatore FRASCA

PROTOCOLLO | DATA

PROGETTO STRADALE - NUOVI SVINCOLI

Nuovo svincolo di Bonorva Nord al km 162+000

Sezioni tipo e particolari costruttivi - Tav. 3 di 4

CODICE PROGETTO (PROGETTO / LIV. PROG. / N. PROG.)	NOME FILE	REVISIONE	SCALA:
LOPLSP E 1701	CODICE ELAB. V02PS00TRAST03 — V02PS00TRAST03_A.dwg	A	varie

REV.	DESCRIZIONE	DATA	REDATTO	VERIFICATO	APPROVATO
D					
C					
B					
A	EMISSIONE				