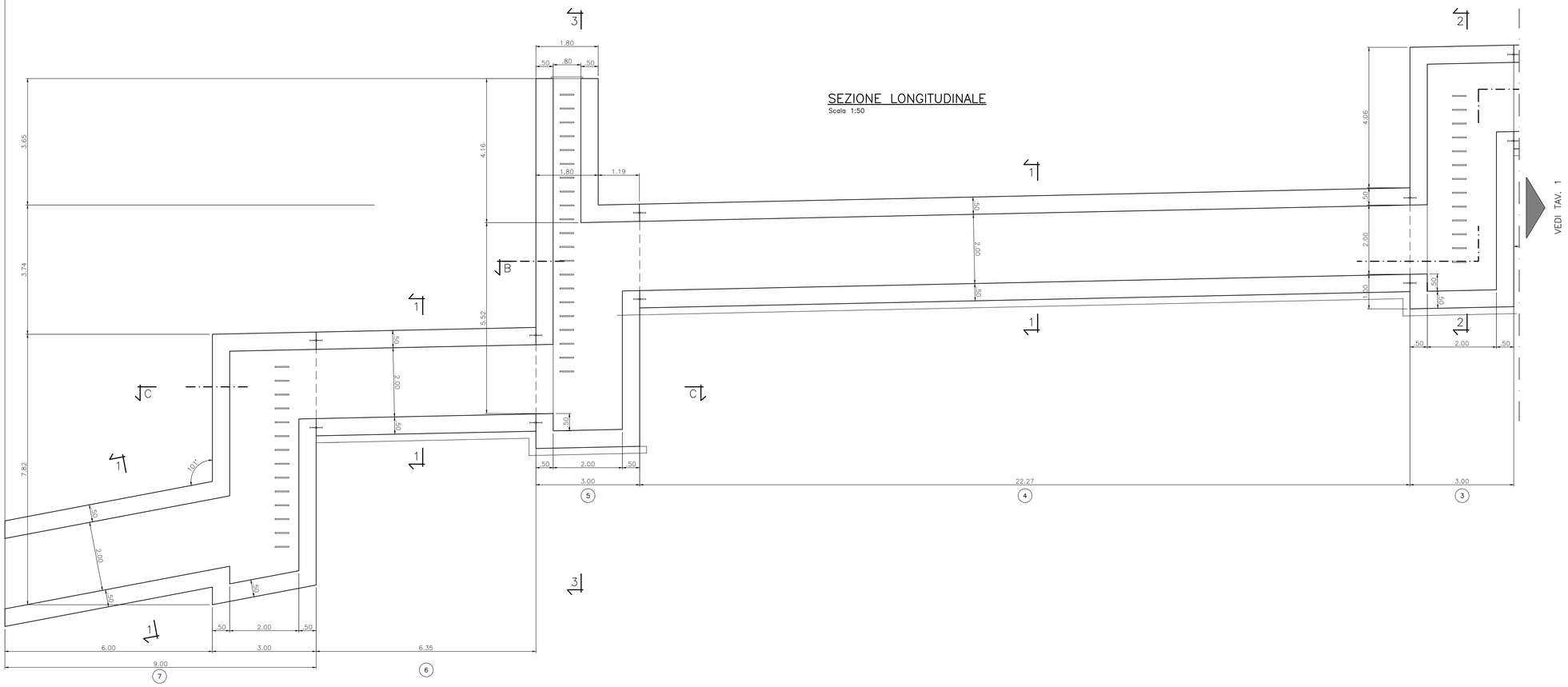

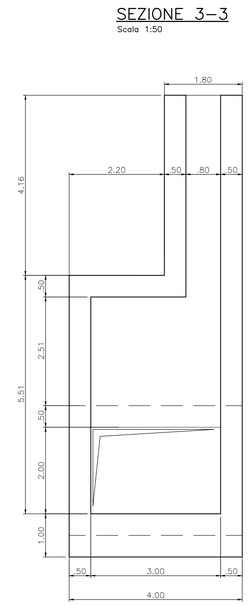

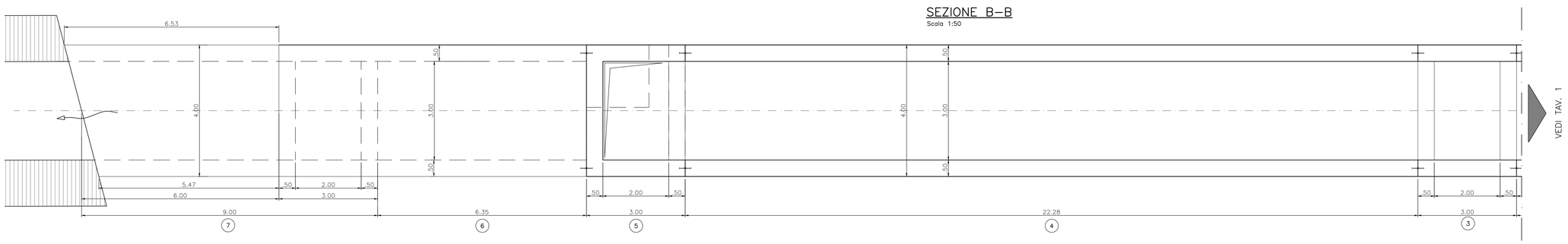

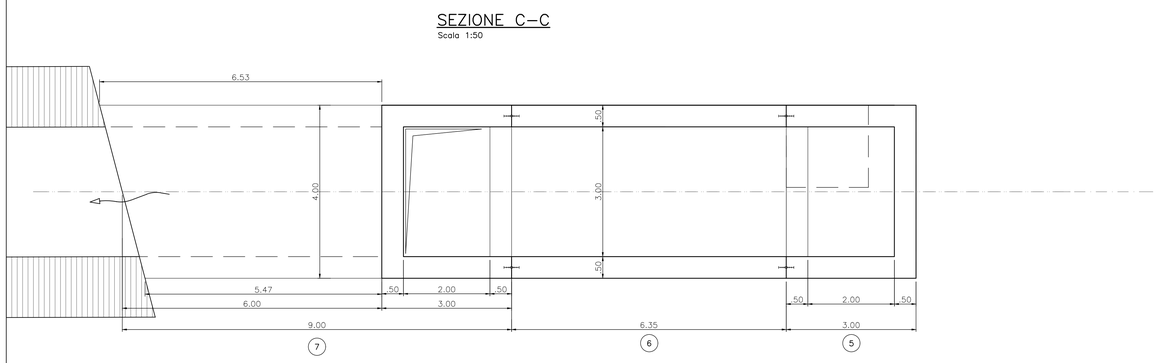

Anas SpA

Direzione Progettazione e Realizzazione Lavori

S.S. 131 di "Carlo Felice"

Adeguamento e messa in sicurezza della S.S.131
Risoluzione dei nodi critici – 1° stralcio
dal km 158+000 al km 162+700

PROGETTO ESECUTIVO | CA283

PROGETTAZIONE: ANAS–Direzione Progettazione e Realizzazione Lavori

PROGETTISTI:
Dott. Ing. Achille DEVITOFRANCESCHI — *Ordine Ing. di Roma n. 19116*
Dott. Ing. Alessandro MICHELI — *Ordine Ing. di Roma n. 19845*

IL GEOLOGO
Dott. Geol. Serena MAJETTA
Ordine Geol. Lazio n. 528

COORDINATORE PER LA SICUREZZA IN FASE DI PROGETTAZIONE
Geom. Fabio QUONDAM

VISTO: IL RESP. DEL PROCEDIMENTO
Dott. Ing. Salvatore FRASCA

PROTOCOLLO | DATA

OPERE D'ARTE MINORI
Tombino scatolare T5 alla progr. 0+636,80 della S.S.131

Nuovo tombino T5 – Carpenteria 2di2

CODICE PROGETTO (PROGETTO / LIV. PROG. / N. PROG.)	NOME FILE	REVISIONE	SCALA:
LOPLSP E 1501	T00_TM04_STR_CP02_A.dwg CODICE ELAB. T00TM04STRCP02	A	1:100

REV.	DESCRIZIONE	DATA	REDATTO	VERIFICATO	APPROVATO
D					
C					
B					
A					