SEGNALI DI CORSIA CON FUNZIONE DI PRESELEZIONE E DIREZIONE

SCALA 1:50

SEZIONE su Portale–Dir–Sud– 30m da inizio corsia di uscita
Carr. Sud – km 159+000

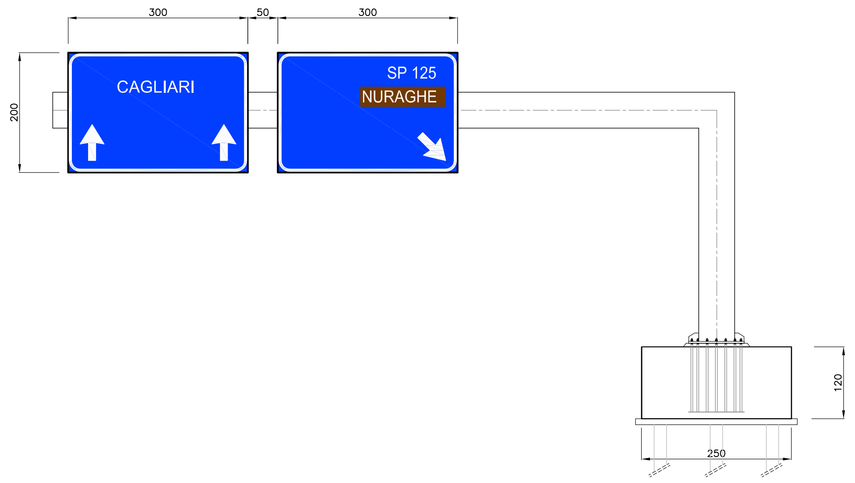

SEZIONE su Portale–Dir–Sud – 30m da inizio corsia di uscita (V=80km/h)
km 162+720

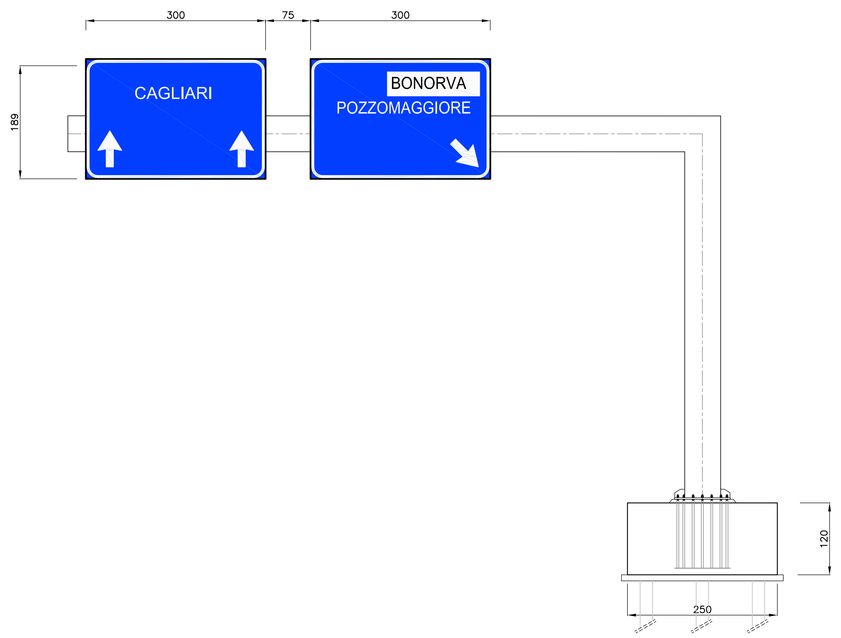

SEZIONE su Portale–Dir–Nord –470m da inizio corsia di uscita
km 161+100

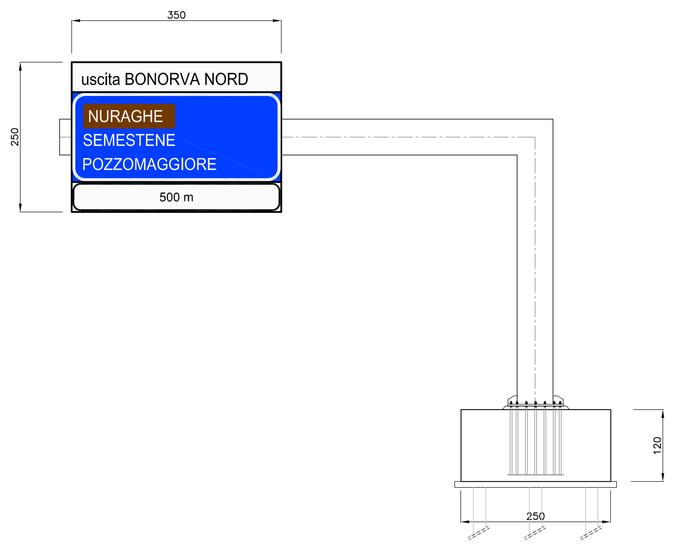

SEZIONE su Portale–Dir–Sud –500m da inizio corsia di uscita
Carr. Sud – km 159+470

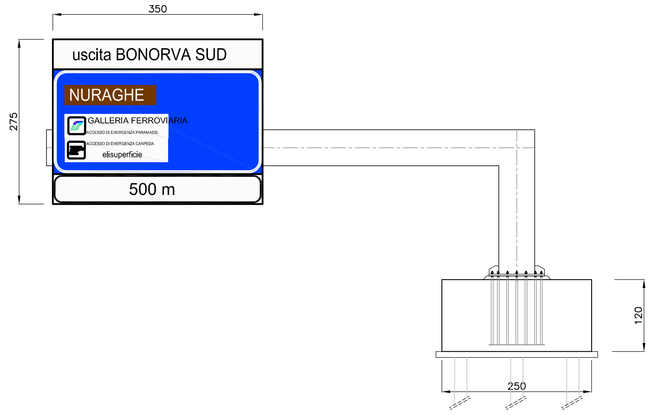

SVINCOLO DI BONORVA SUD

	Sviluppo peso carpenteria portali a bandiera per segnaletica verticali					
	Descrizione	N.	Lunghezza	Peso	Sviluppo
Portale Dir Sud 850 m da inizio corsia di uscita - Carr. Sud km 157+850	Ritto a sezione variabile da 291x690x6 a 521x460x6	1	4,20	92,41	388,122
	Traverso 400x600x5	1	11,4	94,2	1073,880
	IPE 80	5	2	6	60,000
	IPE 80	5	2	6	60,000
	Bulloneria e piastre di ancoraggio	1	1	550	550,000
	Tirafondi	20	1	4,88	97,600
				Totale kg:	2229,602

	Sviluppo peso carpenteria portali a bandiera per segnaletica verticali					
	Descrizione	N.	Lunghezza	Peso	Sviluppo
Portale Dir Sud 500 m da inizio corsia di uscita - Carr. Sud km 159+470	Ritto a sezione variabile da 291x690x6 a 521x460x6	1	2,45	92,41	226,405
	Traverso 400x600x5	1	8,15	94,2	767,730
	IPE 80	6	2,75	6	99,000
	Bulloneria e piastre di ancoraggio	1	1	550	550,000
	Tirafondi	20	1	4,88	97,600
				Totale kg:	1740,735

SVINCOLO DI BONORVA NORD

	Sviluppo peso carpenteria portali a bandiera per segnaletica verticali					
	Descrizione	N.	Lunghezza	Peso	Sviluppo
Portale Dir Nord 470 m da inizio corsia di uscita km 161+100	Ritto a sezione variabile da 291x690x6 a 521x460x6	1	4,75	92,41	438,948
	Traverso 400x600x5	1	7,95	94,2	748,890
	IPE 80	6	2,5	6	90,000
	Bulloneria e piastre di ancoraggio	1	1	550	550,000
	Tirafondi	20	1	4,88	97,600
	Totale kg				1486,490

	Sviluppo peso carpenteria portali a bandiera per segnaletica verticali					
	Descrizione	N.	Lunghezza	Peso	Sviluppo
Portale Dir Nord 470 m da inizio corsia di uscita km 162+720	Ritto a sezione variabile da 291x690x6 a 521x460x6	1	6,41	92,41	592,348
	Traverso 400x600x5	1	10,9	94,2	1026,780
	IPE 80	5	2	6	60,000
	IPE 80	5	2	6	60,000
	Bulloneria e piastre di ancoraggio	1	1	550	550,000
	Tirafondi	20	1	4,88	97,600
				Totale kg:	1794,380

CLS PER MAGRONE

Cls per strato di riempimento di base
Classe di resistenza C12/15

CLS GETTI IN OPERA
Cls a prestazione garantita confezionato secondo le UNI 11104
Classe di esposizione ambientale XC2
Classe di resistenza C32/40
Consistenza S4
Diametro massimo dell'inerte = 16 mm
Copriferro min = 35 mm

ACCIAIO PER ARMATURE ORDINARIE: PER ARMATURA LENTA

TIPO B450C CONTROLLATO IN STABILIMENTO SALDABILE
(PROPRIETÀ MECCANICHE SECONDO UNI EN ISO 15630-2/2004)
fyk > 450 MPa
ftk > 540 MPa

PARTICOLARE MICROPALO

SCALA 1:20

ANCORAGGIO IN FONDAZIONE - PIANTA

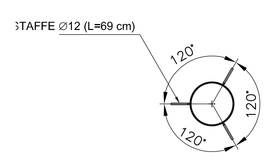

ANCORAGGIO IN FONDAZIONE - SEZIONE

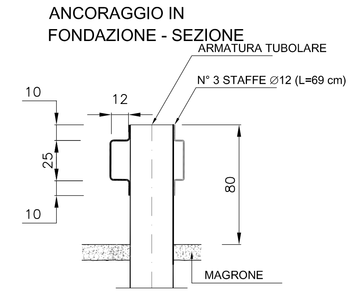

ARMATURA PLINTO TIPO A

SCALA 1:20

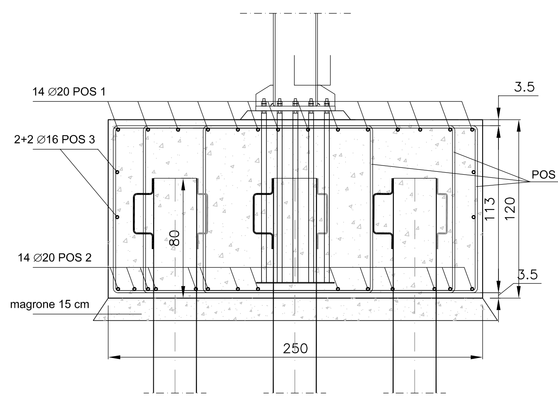

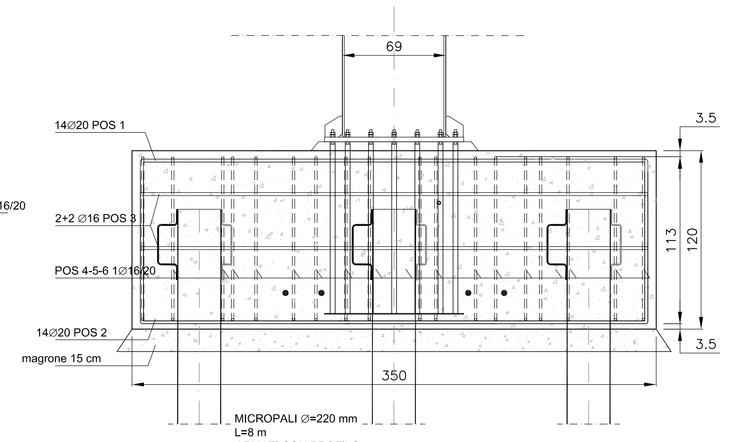

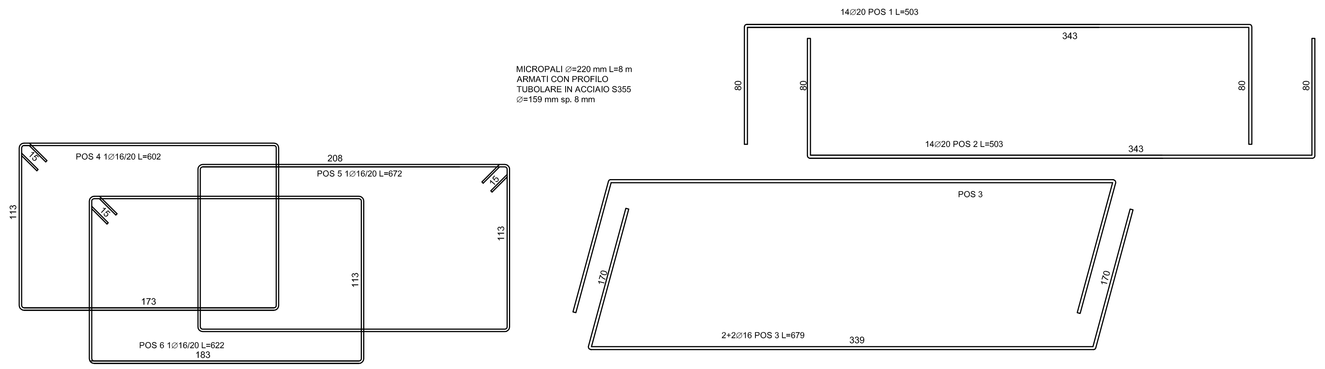

Prospetti struttura - Scala 1:30

Traverso a sezione costante 400x600x5 S275JR zincato a caldo

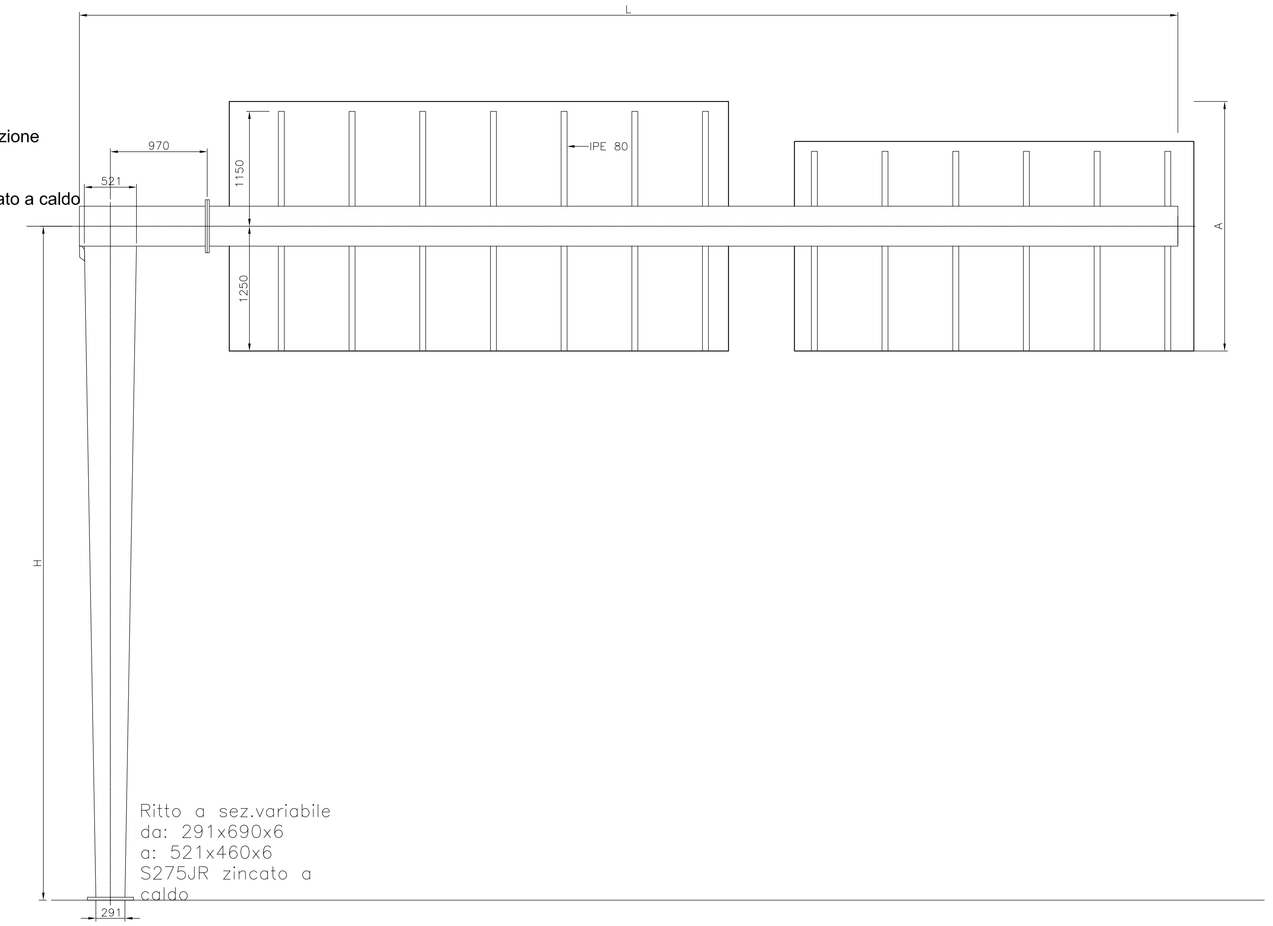

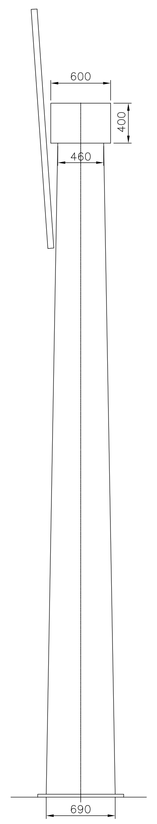

SVINCOLO DI BONORVA SUD	L	H	A
Portale Dir Nord 500 m da inizio corsia di uscita km 157+850	3,50	3,75	2,75
Portale Dir Sud 470 m da inizio corsia di uscita km 158+340	2,90	3,55	2,50

SVINCOLO DI BONORVA NORD	L	H	A
Portale Dir Nord 30 m da inizio corsia di uscita km 161+540	2,65	3,55	3,00
Portale Dir Sud 500 m da inizio corsia di uscita km 163+200	3,50	2,95	2,50

Particolare fissaggio targhe - Scala 1:5

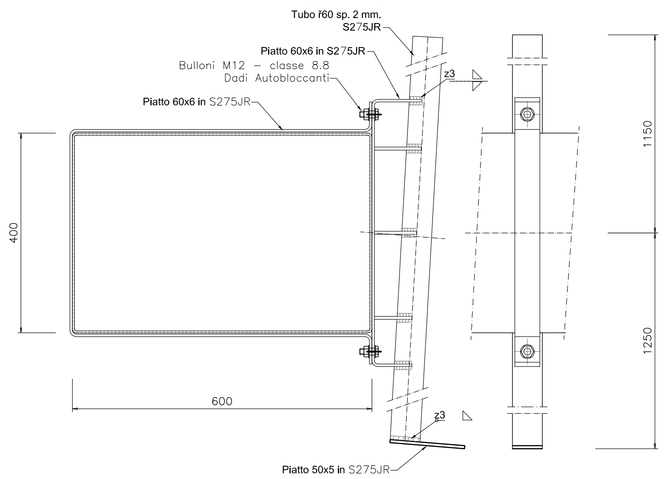

CARPENTERIA PLINTO TIPO A

SCALA 1:50

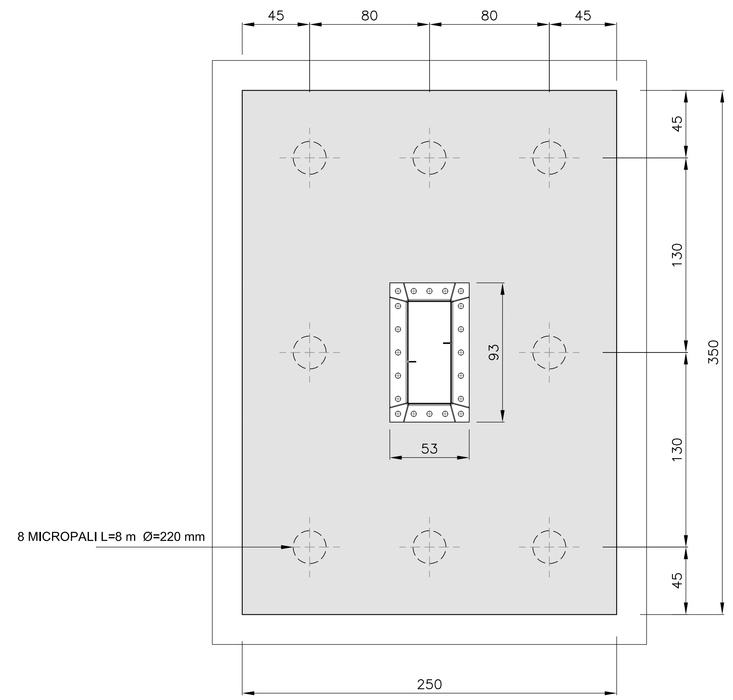

Particolare giunto base - Scala 1:5

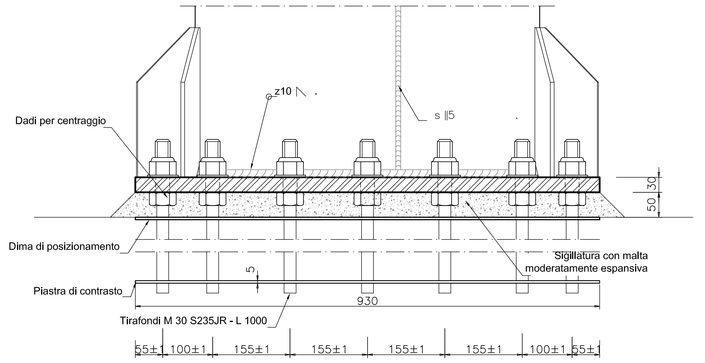

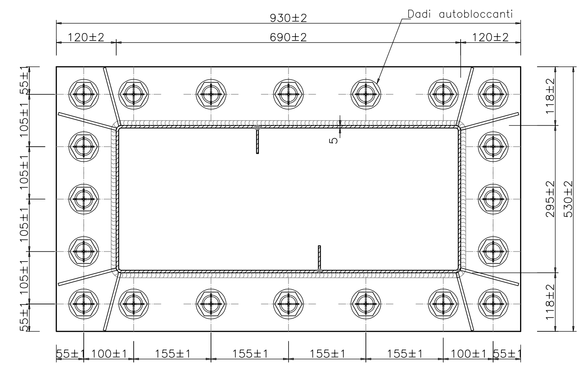

Particolare giunto traverso - Scala 1:5

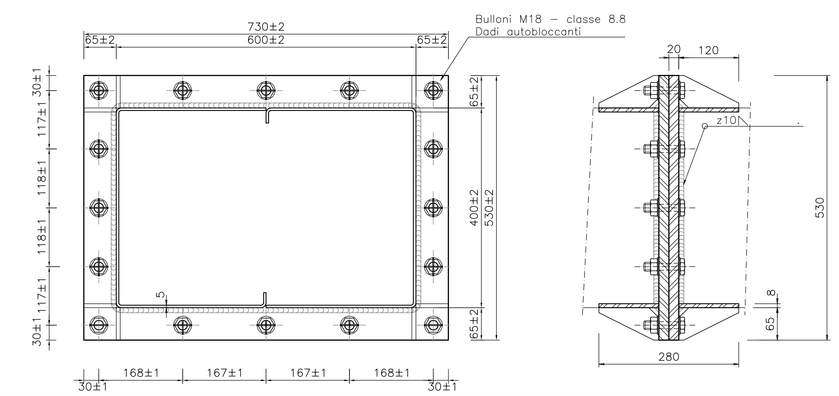

Anas SpA

Direzione Progettazione e Realizzazione Lavori

S.S. 131 di "Carlo Felice"

Adeguamento e messa in sicurezza della S.S.131
Risoluzione dei nodi critici – 1° stralcio
dal km 158+000 al km 162+700

PROGETTO ESECUTIVO | CA283

PROGETTAZIONE: ANAS–Direzione Progettazione e Realizzazione Lavori

PROGETTISTI:
Dott. Ing. Achille DEVOTORNICESCHI — *Ordine Ing. di Roma n. 19116*
Dott. Ing. Alessandro MONESI — *Ordine Ing. di Roma n. 19845*

IL GEOLOGO
Dott. Geol. Serena MILETTI
Ordine Geol. Lazio n. 939

COORDINATORE PER LA SICUREZZA IN FASE DI PROGETTAZIONE
Geom. Fabio GUIDIMI

VISTO: IL RESP. DEL PROCEDIMENTO
Dott. Ing. Salvatore FINOCA

PROTOCOLLO | DATA

OPERE D'ARTE MINORI

SEGNALETICA PORTALI

CARPENTERIA E ARMATURA

CODICE PROGETTO (PROGETTO / LIV. PROG. / N. PROG.)	NOME FILE T00_OM03_STR_CA01_A	REVISIONE	SCALA:
LOPLSP E 17 01	CODICE ELAB. T00OM03STRCA01	A	VAR.

REV.	DESCRIZIONE	DATA	REDATTO	VERIFICATO	APPROVATO
D					
C					
B					
A	EMISSIONE				