SEZIONE N.: SP125-283
QT. PROGETTO: +542,980
DIST.PROG.: 4230,000
DIST.PREC.: 15,000
DIST.SUCC.: 15,000

Movimenti di Materia ($m^2$)
Scavo di sbancamento: 82.59
Scavo a sezione obbligata: /
Drenaggio: 5.91
Riempimento con Materiale da Rilevato: 45.93
Riempimento con Materiale di Scavo: 23.72

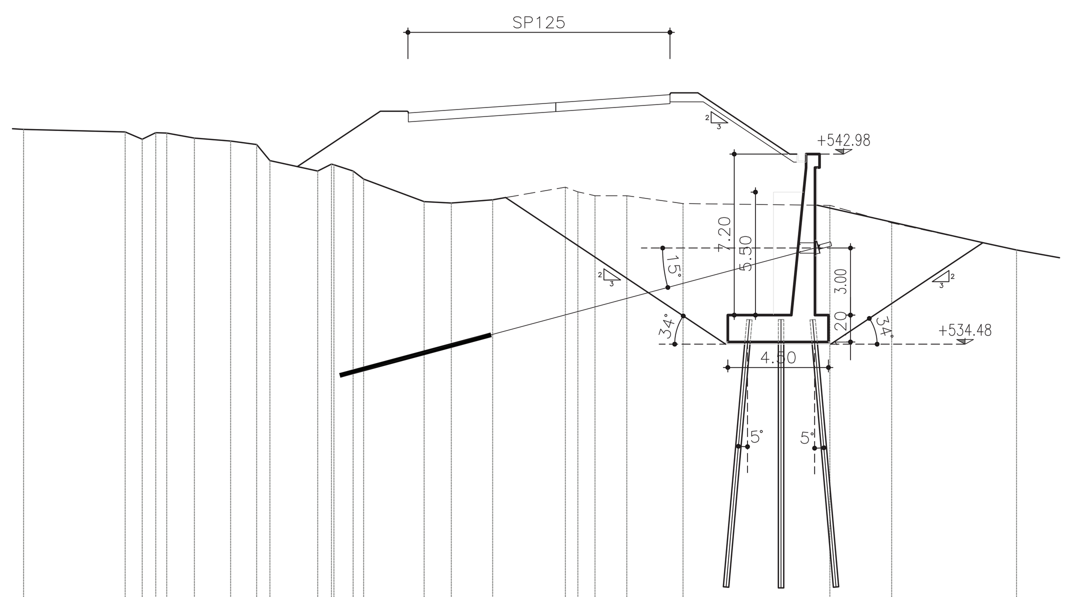


QT.RIF. 522,828

| | |
|---|---|
| QUOTE TERRENO | 544,09 543,98 543,65 543,94 543,93 543,70 543,57 543,42 542,70 542,23 542,54 542,23 541,87 540,86 540,80 540,95 541,51 541,30 541,13 541,11 540,78 540,70 539,91 538,70 |
| DIST.PARZIALI TERRENO | 4,54 0,76 0,60 1,23 1,62 1,16 0,60 2,14 0,61 0,86 2,70 1,21 1,85 3,25 0,77 1,42 2,51 6,56 2,77 5,58 |
| QUOTE PROGETTO | 544,83 545,00 545,29 545,35 545,57 545,64 |
| DIST.PARZIALI PROGETTO | 2,50 4,10 0,85 3,25 1,00 |

SEZIONE N.: SP125-286
QT. PROGETTO: +541,780
DIST.PROG.: 4275,000
DIST.PREC.: 15,000
DIST.SUCC.: 15,000

Movimenti di Materia ($m^2$)
Scavo di sbancamento: 30.88
Scavo a sezione obbligata: /
Drenaggio: 11.25
Riempimento con Materiale da Rilevato: 20.50
Riempimento con Materiale di Scavo: 3.43

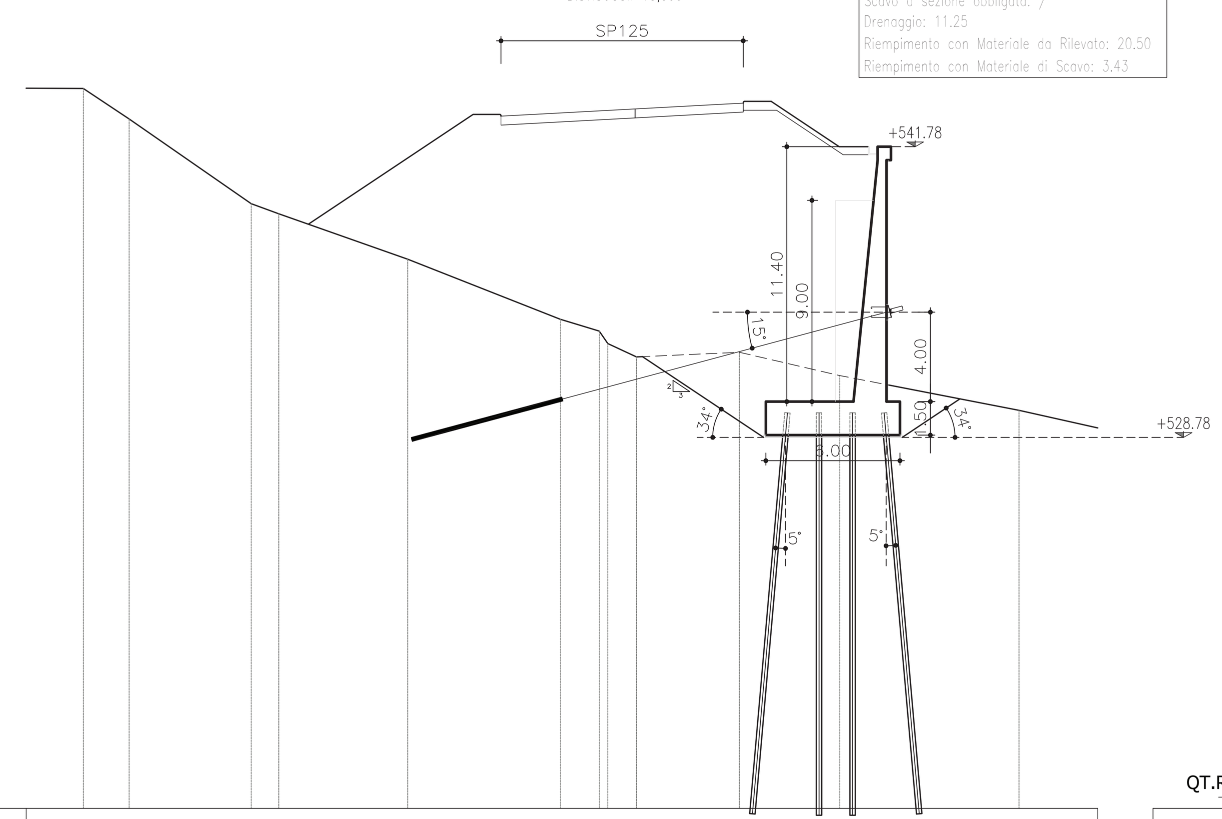


QT.RIF. 512,195

| | |
|---|---|
| QUOTE TERRENO | 544,39 543,03 539,24 538,78 536,75 534,07 533,54 532,98 532,39 532,41 532,59 531,55 530,00 |
| DIST.PARZIALI TERRENO | 2,05 5,46 1,24 5,77 6,82 1,74 1,28 0,53 4,08 4,49 8,02 |
| QUOTE PROGETTO | 543,15 543,27 543,48 543,51 543,68 543,74 |
| DIST.PARZIALI PROGETTO | 2,15 3,84 0,59 3,25 1,00 |

SEZIONE N.: SP125-289
QT. PROGETTO: +538,780
DIST.PROG.: 4320,000
DIST.PREC.: 13,514
DIST.SUCC.: 14,915

Movimenti di Materia ($m^2$)
Scavo di sbancamento: 11.76
Scavo a sezione obbligata: 3.76
Drenaggio: 2.31
Riempimento con Materiale da Rilevato: 8.97
Riempimento con Materiale di Scavo: 1.10

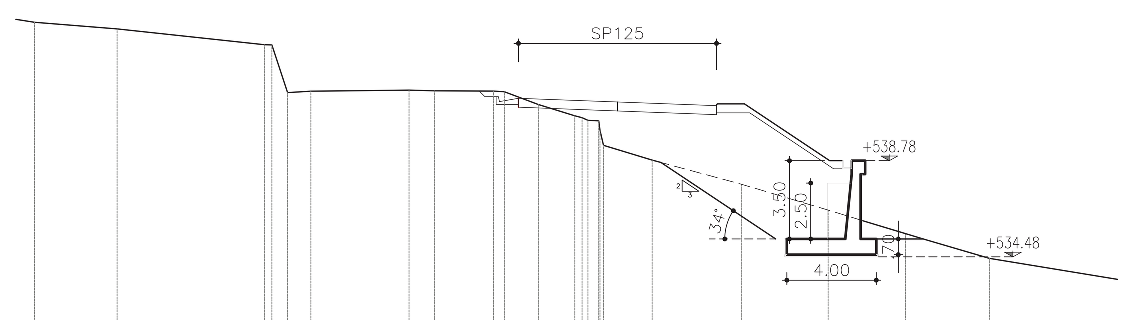


QT.RIF. 520,991

| | |
|---|---|
| QUOTE TERRENO | 544,98 544,68 543,98 543,97 541,83 541,90 541,94 541,91 541,90 541,87 541,30 540,80 540,59 540,15 539,34 538,81 537,74 536,58 535,52 534,42 |
| DIST.PARZIALI TERRENO | 3,70 6,58 0,70 1,04 4,39 1,14 2,63 1,52 1,63 1,73 3,99 3,88 3,47 3,74 |
| QUOTE PROGETTO | 541,58 541,54 541,42 541,41 541,29 541,25 |
| DIST.PARZIALI PROGETTO | 1,00 3,25 3,43 1,00 |

SEZIONE N.: SP125-284
QT. PROGETTO: +542,280
DIST.PROG.: 4245,000
DIST.PREC.: 15,000
DIST.SUCC.: 15,000

Movimenti di Materia ($m^2$)
Scavo di sbancamento: 69.26
Scavo a sezione obbligata: /
Drenaggio: 8.81
Riempimento con Materiale da Rilevato: 42.61
Riempimento con Materiale di Scavo: 15.31

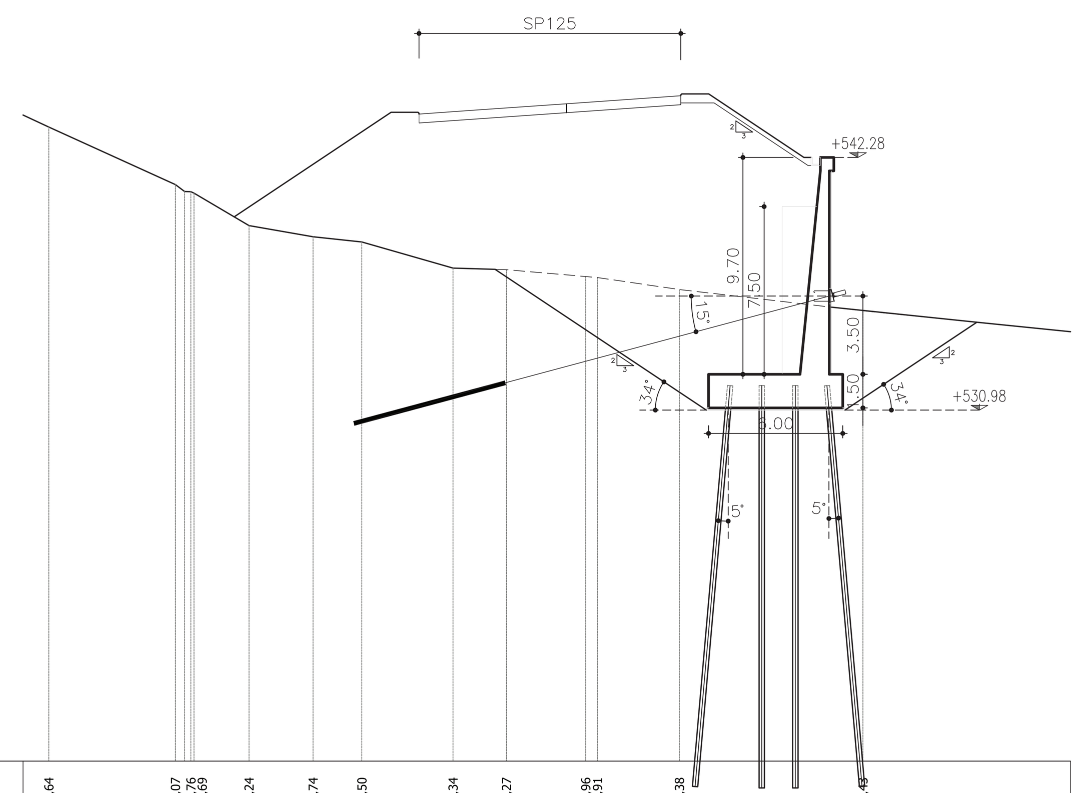


QT.RIF. 515,288

| | |
|---|---|
| QUOTE TERRENO | 543,64 541,07 540,76 540,69 539,24 538,74 538,50 537,34 537,27 536,96 536,91 536,38 535,43 |
| DIST.PARZIALI TERRENO | 1,41 5,66 2,46 2,86 2,18 4,08 2,39 3,54 0,52 3,66 8,20 13,37 |
| QUOTE PROGETTO | 544,23 544,40 544,69 544,75 544,97 545,04 |
| DIST.PARZIALI PROGETTO | 2,50 4,10 0,85 3,25 1,00 |

SEZIONE N.: SP125-287
QT. PROGETTO: +541,780
DIST.PROG.: 4290,000
DIST.PREC.: 15,000
DIST.SUCC.: 16,486

Movimenti di Materia ($m^2$)
Scavo di sbancamento: 60.60
Scavo a sezione obbligata: /
Drenaggio: 11.25
Riempimento con Materiale da Rilevato: 42.34
Riempimento con Materiale di Scavo: 9.16

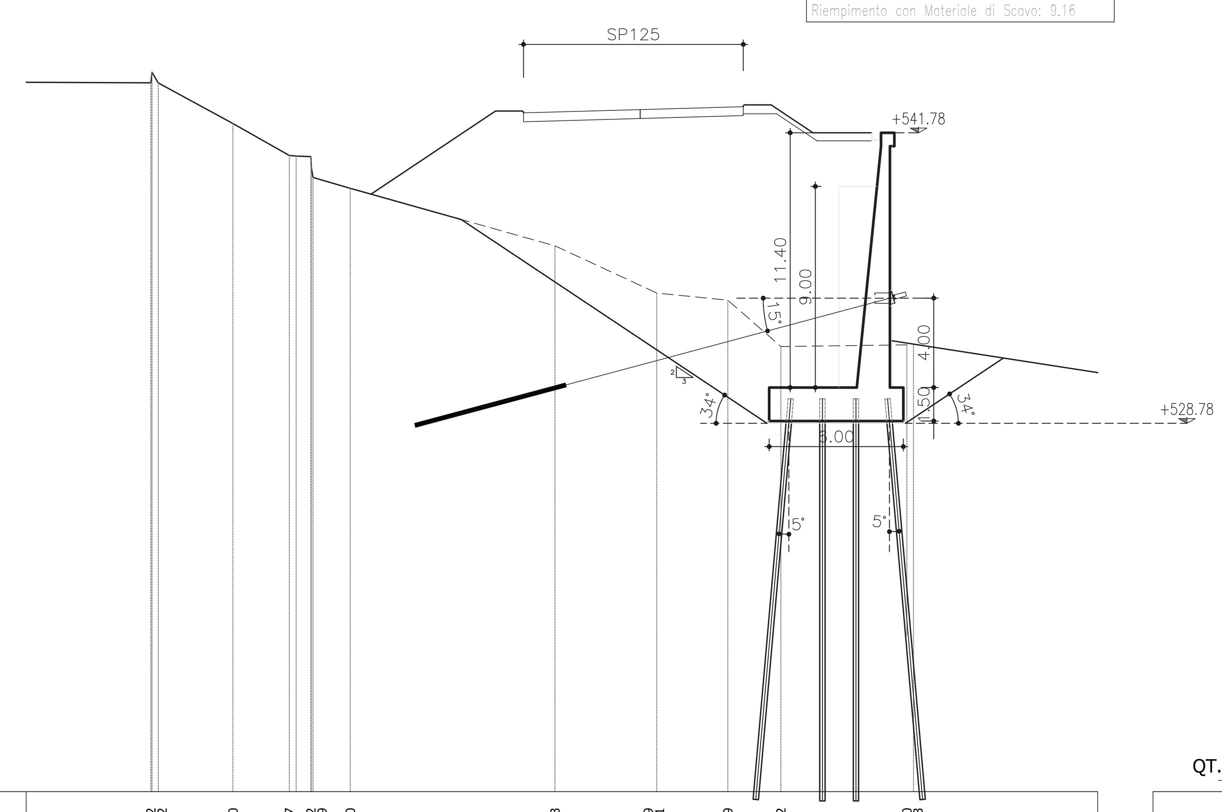


QT.RIF. 512,303

| | |
|---|---|
| QUOTE TERRENO | 544,02 544,02 542,20 540,77 540,72 539,79 539,30 536,73 534,79 534,61 534,29 532,22 532,30 532,33 |
| DIST.PARZIALI TERRENO | 6,09 3,34 2,52 0,66 1,67 9,16 4,17 3,18 2,37 5,63 |
| QUOTE PROGETTO | 542,68 542,72 542,83 542,84 542,93 542,96 |
| DIST.PARZIALI PROGETTO | 1,60 3,61 3,25 1,00 |

SEZIONE N.: SP125-290
QT. PROGETTO: +538,780
DIST.PROG.: 4334,915
DIST.PREC.: 14,915
DIST.SUCC.: 15,085

Movimenti di Materia ($m^2$)
Scavo di sbancamento: 19.85
Scavo a sezione obbligata: 3.76
Drenaggio: 2.31
Riempimento con Materiale da Rilevato: 16.13
Riempimento con Materiale di Scavo: 1.70

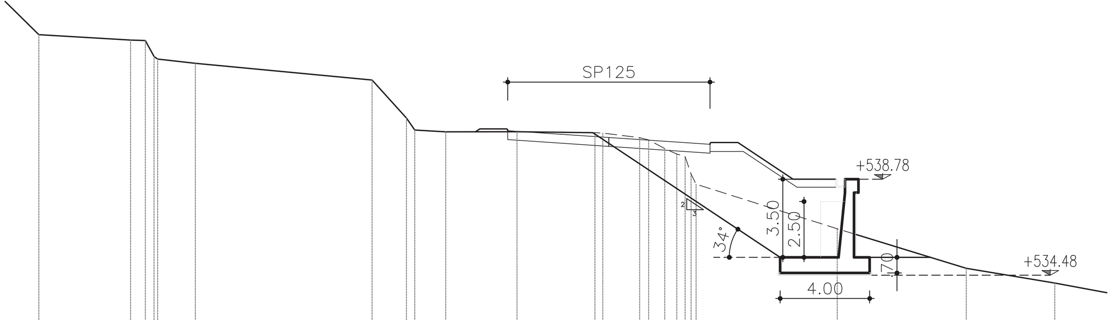


QT.RIF. 524,604

| | |
|---|---|
| QUOTE TERRENO | 545,26 545,02 545,00 544,17 543,98 543,23 541,53 540,99 540,91 540,91 540,87 540,85 540,65 540,54 540,16 539,92 539,02 538,56 536,57 534,80 534,13 |
| DIST.PARZIALI TERRENO | 4,10 0,66 1,69 7,90 1,54 1,38 3,19 3,48 1,65 0,72 0,53 6,31 5,77 3,96 |
| QUOTE PROGETTO | 540,96 540,89 540,67 540,66 540,42 540,35 |
| DIST.PARZIALI PROGETTO | 1,00 3,25 3,52 1,00 |

SEZIONE N.: SP125-285
QT. PROGETTO: +541,780
DIST.PROG.: 4260,000
DIST.PREC.: 15,000
DIST.SUCC.: 15,000

Movimenti di Materia ($m^2$)
Scavo di sbancamento: 51.54
Scavo a sezione obbligata: /
Drenaggio: 11.25
Riempimento con Materiale da Rilevato: 35.80
Riempimento con Materiale di Scavo: 6.65

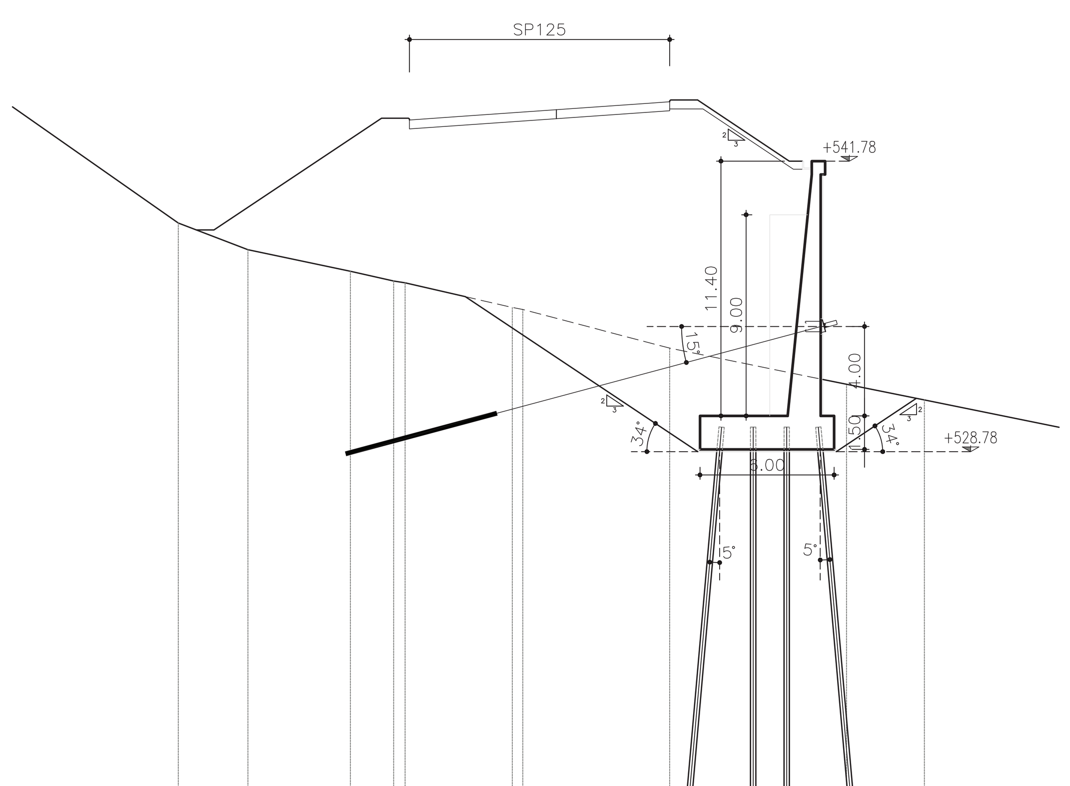


QT.RIF. 513,185

| | |
|---|---|
| QUOTE TERRENO | 539,02 537,82 536,86 536,42 536,34 535,24 535,15 534,54 533,42 531,80 531,10 |
| DIST.PARZIALI TERRENO | 7,73 3,12 4,58 1,93 4,80 2,32 4,25 7,91 3,48 |
| QUOTE PROGETTO | 543,63 543,80 544,09 544,15 544,37 544,44 |
| DIST.PARZIALI PROGETTO | 2,50 4,07 0,82 3,25 1,00 |

SEZIONE N.: SP125-288
QT. PROGETTO: +540.180
DIST.PROG.: 4306,486
DIST.PREC.: 16,486
DIST.SUCC.: 13,514

Movimenti di Materia ($m^2$)
Scavo di sbancamento: 55.82
Scavo a sezione obbligata: /
Drenaggio: 6.60
Riempimento con Materiale da Rilevato: 43.13
Riempimento con Materiale di Scavo: 5.21

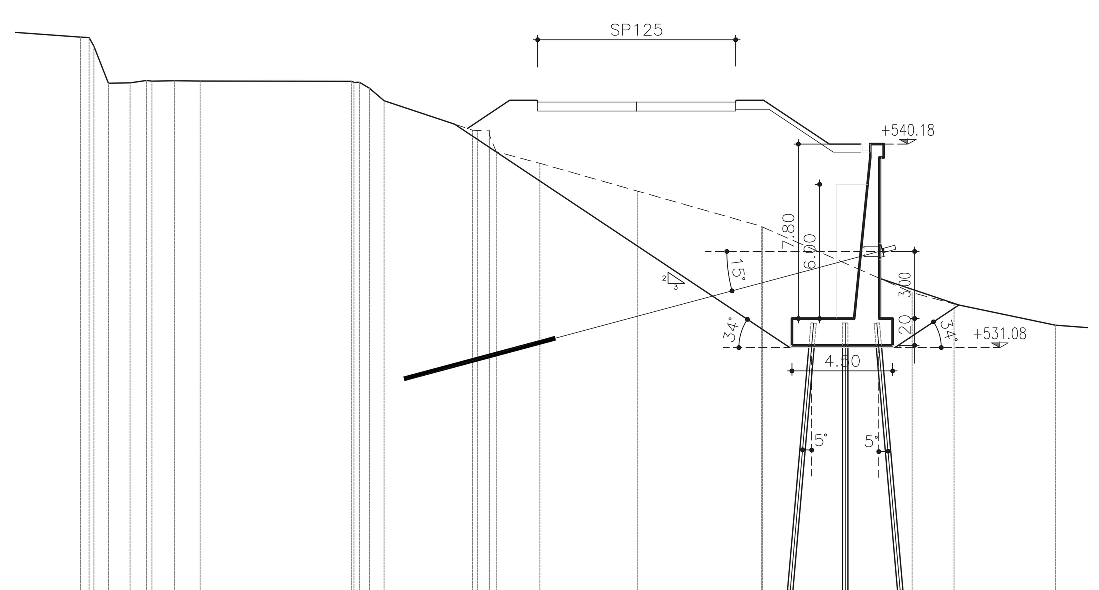


QT.RIF. 519,619

| | |
|---|---|
| QUOTE TERRENO | 544,97 544,57 542,91 542,93 543,03 543,00 543,02 543,01 542,99 542,68 542,13 540,81 540,82 539,85 539,33 538,08 536,51 536,48 533,55 533,04 532,09 |
| DIST.PARZIALI TERRENO | 0,65 0,97 0,73 1,02 1,14 6,78 0,65 3,96 0,52 1,95 4,38 5,52 6,68 1,88 4,53 |
| QUOTE PROGETTO | 542,07 542,07 542,07 542,07 542,07 542,07 |
| DIST.PARZIALI PROGETTO | 1,00 3,43 3,38 1,00 |

## MATERIALI

*Le caratteristiche dei materiali fanno riferimento alle Norme Tecniche d'Appalto per quanto di seguito non direttamente specificato.*
*L'idoneità dei materiali impiegati dovrà essere comprovata mediante certificazione del fabbricante.*

### CALCESTRUZZO MAGRO
- Conglomerato Cementizio per magrone e/o opere di sottofondazione con cemento: 150 kg/mc

### CALCESTRUZZO PER MURI, TRAVI E FODERE IN C.A.
- Classe C28/35
- Classe di esposizione XC2
- Rapporto acqua-cemento < 0.50
- Classe di consistenza S3
- Giunti di separazione fra i conci come riportato in prospetto

### ACCIAI PER ARMATURA C.A.
- Tipo B450C
- Copriferro > 5 cm
- Sovrapposizioni > 50 Ø

### RIVESTIMENTO IN PIETRA LOCALE
- Rivestimento di murature in cls con pietrame proveniente da cave (in opera con malta di cemento a 600 kg per mc di sabbia), spessore fino a 15 cm.

### ELEMENTI PREFABBRICATI PER CUNETTE E FOSSI DI GUARDIA
- In conglomerato cementizio armato e vibrato, aventi sezione trapezoidale od a L e spessore di cm 6. ART. I.02.025

### GEOTESSILE
- Resistenza a trazione UNI-EN ISO 10319>12kN/m
- Allungamento al carico max UNI-EN ISO 10319>40(%)
- JSEC UNI-EN ISO 10319>10kN/m
- Apertura caratteristica pori UNI-EN ISO 12956<0,13mm
- Cone drop test UNI-EN ISO 13433<30mm

### ACCIAI DA CARPENTERIA E ARMATURE TUBOLARI MICROPALI
- Tipo S355
- Giunzione armature tubolari maschio-maschio con manicottoo.

### TIRANTI
- Acciaio IN TREFOLI tipo CAP ad elevato limite elastico.
- fp(1)k = 1670 MPa.
- fptk = 1855 MPa.
- Diametro nominale del trefolo 15.20 mm (6/10").
- Sezione nominale del trefolo 139 $mm^2$.

### MISCELE CEMENTIZIE PER TIRANTI E MICROPALI
Miscela di iniezione
- Cemento 1100÷1200 kg
- Acqua 550÷650 l
- Fluidificante (dosaggio in funzione del tipo utilizzato)
- Viscosità Marsh 30÷40
- Densità 1.65÷1.75
- Resa volumetrica 90÷95%
- Resistenza 28gg 30 MPa

*La composizione più adatta verrà messa a punto, prima in laboratorio poi in cantiere, con opportune prove di qualificazione.*

**Anas SpA**

*Direzione Progettazione e Realizzazione Lavori*

# S.S. 131 di "Carlo Felice"

## Adeguamento e messa in sicurezza della S.S.131
## Risoluzione dei nodi critici – 1° stralcio
## dal km 158+000 al km 162+700

PROGETTO ESECUTIVO — CA283

PROGETTAZIONE: ANAS–Direzione Progettazione e Realizzazione Lavori

PROGETTISTI:
Dott. Ing. Achille DEVITOFRANCESCHI — Ordine Ing. di Roma n. 19116
Dott. Ing. Alessandro MICHELI — Ordine Ing. di Roma n. 19645

IL GEOLOGO
Dott. Geol. Serena MAJETTA — Ordine Geol. Lazio n. 928

COORDINATORE PER LA SICUREZZA IN FASE DI PROGETTAZIONE
Geom. Fabio QUONDAM

VISTO: IL RESP. DEL PROCEDIMENTO
Dott. Ing. Salvatore FRASCA

PROTOCOLLO — DATA

## Adeguamento della S.P. 125
## Muro di Sottoscarpa OS02 da km 4+227.713 a km 4+345.210
## Sezioni Trasversali

| CODICE PROGETTO (PROGETTO / LIV. PROG. / N. PROG.) | NOME FILE / CODICE ELAB. | REVISIONE | SCALA: |
|---|---|---|---|
| LOPLSP E 1701 | T00OS02GETSZ01A / T00OS02GETSZ01 | A | 1:200 |

| REV. | DESCRIZIONE | DATA | REDATTO | VERIFICATO | APPROVATO |
|---|---|---|---|---|---|
| D | | | | | |
| C | | | | | |
| B | | | | | |
| A | EMISSIONE | | ing. A. Mangiola | ing. E. Mittiga | ing. A. Micheli |