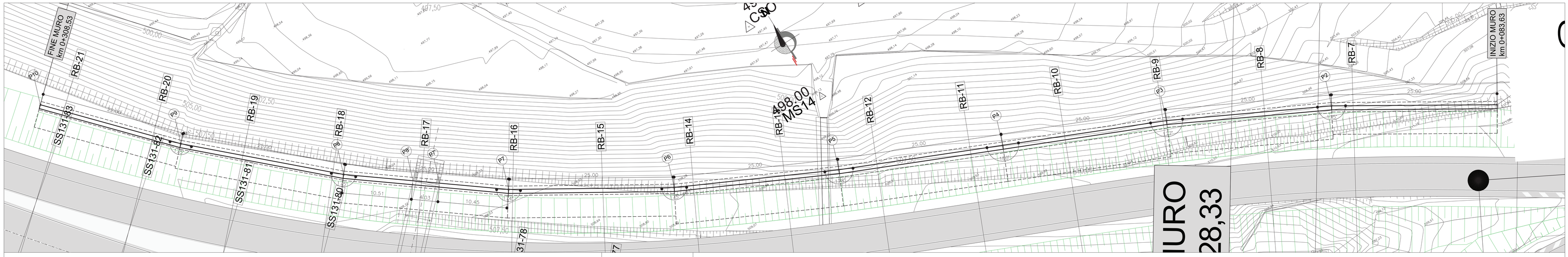


PLANIMETRIA
SCALA 1:200

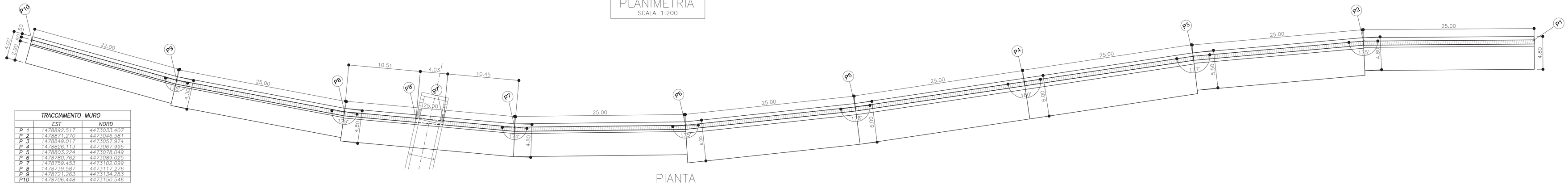


| TRACCIAMENTO MURO | | |
|---|---|---|
| | EST | NORD |
| P 1 | 1478892,517 | 4473033,407 |
| P 2 | 1478871,270 | 4473046,581 |
| P 3 | 1478849,017 | 4473057,974 |
| P 4 | 1478828,113 | 4473067,995 |
| P 5 | 1478803,224 | 4473078,049 |
| P 6 | 1478780,762 | 4473089,025 |
| P 7 | 1478759,453 | 4473102,099 |
| P 8 | 1478739,587 | 4473117,276 |
| P 9 | 1478721,263 | 4473134,283 |
| P10 | 1478706,448 | 4473150,546 |

PIANTA
SCALA 1:200

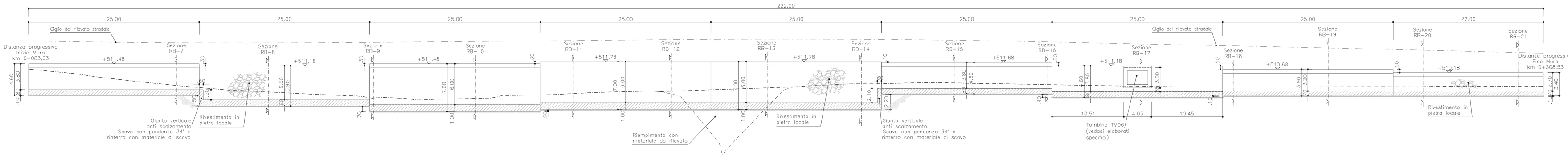


PROSPETTO SVILUPPATO
SCALA 1:200

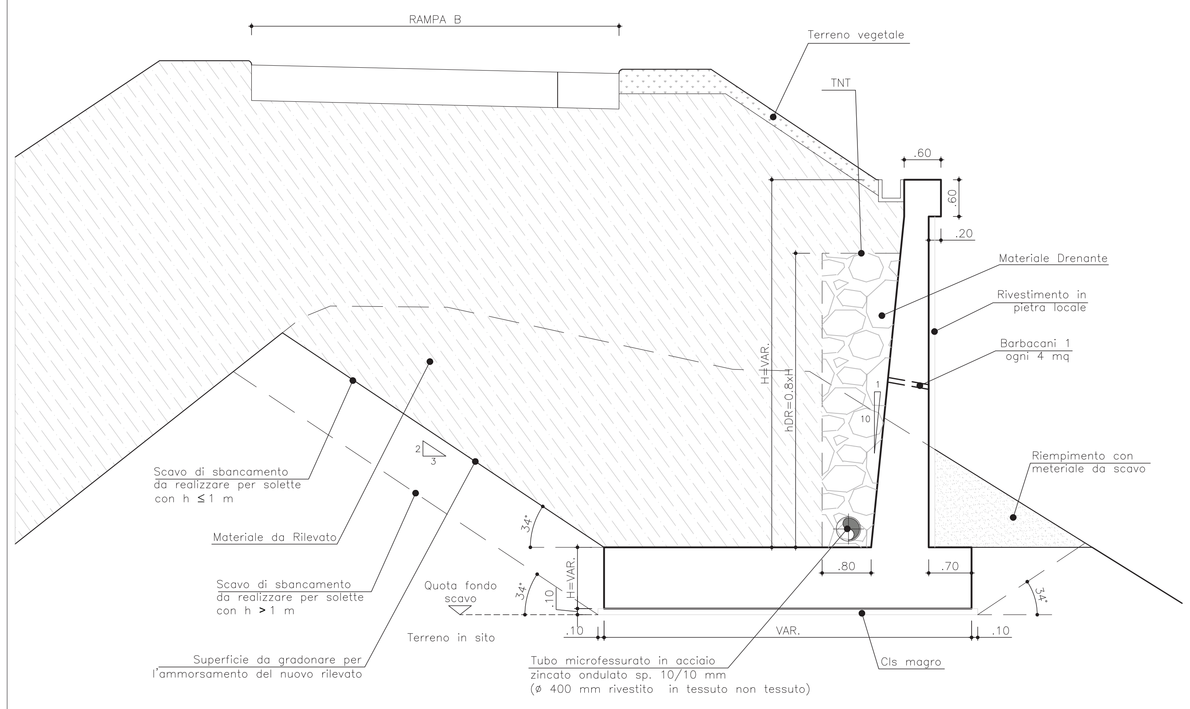


SEZIONE TIPO
SCALA 1:50

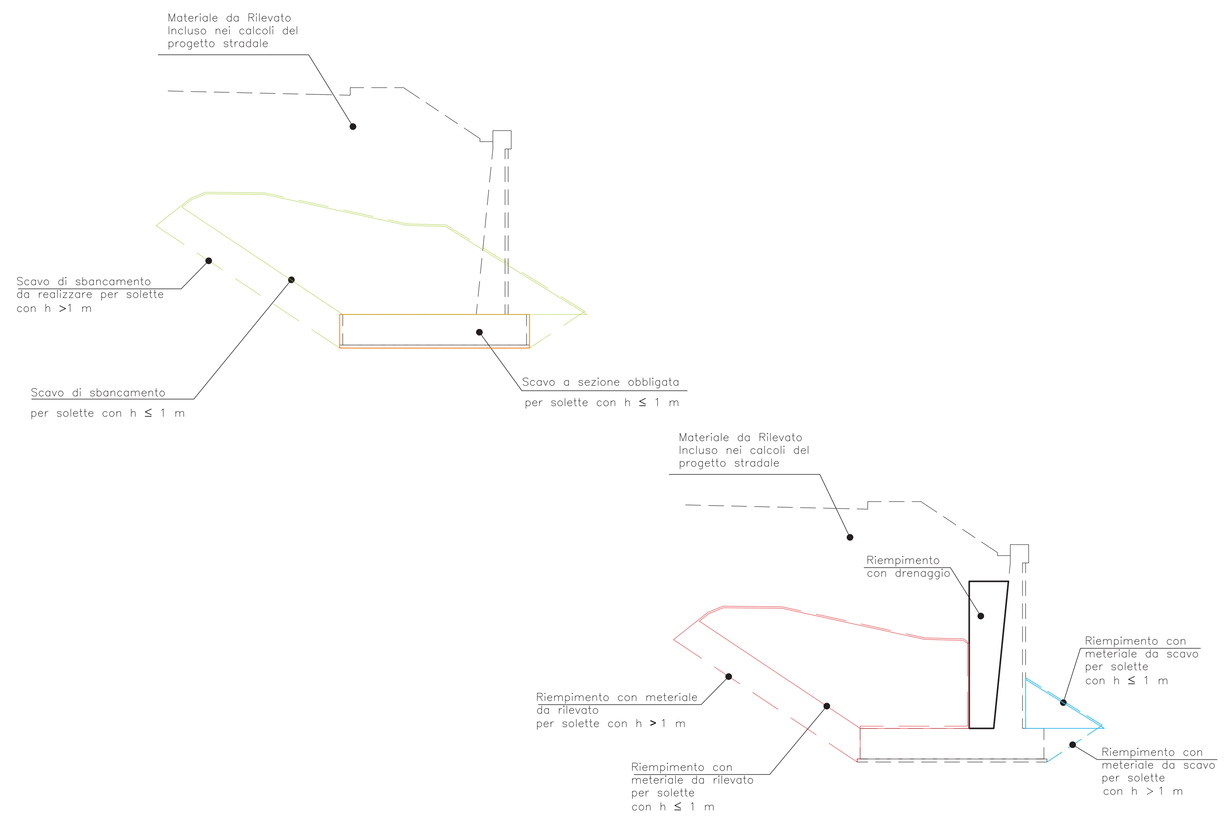


SCHEMA MOVIMENTI DI MATERIA
SCALA 1:50

MATERIALI

*Le caratteristiche dei materiali fanno riferimento alle Norme Tecniche d'Appalto per quanto di seguito non direttamente specificato.*
*L'idoneità dei materiali impiegati dovrà essere comprovata mediante certificazione del fabbricante.*

CALCESTRUZZO MAGRO
- Conglomerato Cementizio per magrone e/o opere di sottofondazione con cemento: 150 kg/mc

CALCESTRUZZO PER MURI, TRAVI E FODERE IN C.A.
- Classe C28/35
- Classe di esposizione XC2
- Rapporto acqua-cemento < 0.50
- Classe di consistenza S3
- Giunti di separazione fra i conci come riportato in prospetto

ACCIAI PER ARMATURA C.A.
- Tipo B450C
- Copriferro > 5 cm
- Sovrapposizioni > 50 Ø

RIVESTIMENTO IN PIETRA LOCALE
- Rivestimento di murature in cls con pietrame proveniente da cave (in opera con malta di cemento a 600 kg per mc di sabbia), spessore fino a 15 cm.

ELEMENTI PREFABBRICATI PER CUNETTE E FOSSI DI GUARDIA
- In conglomerato cementizio armato e vibrato, aventi sezione trapezoidale od a L e spessore di cm 6. ART. I.02.025

GEOTESSILE
- Resistenza a trazione UNI-EN ISO 10319>12kN/m
- Allungamento al carico max UNI-EN ISO 10319>40(%)
- JSEC UNI-EN ISO 10319>10kN/m
- Apertura caratteristica pori UNI-EN ISO 12956<0,13mm
- Cone drop test UNI-EN ISO 13433<30mm

**Anas SpA**

*Direzione Progettazione e Realizzazione Lavori*

S.S. 131 di "Carlo Felice"

**Adeguamento e messa in sicurezza della S.S.131**
**Risoluzione dei nodi critici – 1° stralcio**
**dal km 158+000 al km 162+700**

PROGETTO ESECUTIVO | CA283

PROGETTAZIONE: ANAS-Direzione Progettazione e Realizzazioni Lavori


PROGETTISTI:
*Dott. Ing. Achille DEVITOFRANCESCHI* — *Ordine Ing. di Roma n. 19116*
*Dott. Ing. Alessandro MICHELI* — *Ordine Ing. di Roma n. 19645*

IL GEOLOGO
*Dott. Geol. Serena MAJETTA*
*Ordine Geol. Lazio n. 928*

COORDINATORE PER LA SICUREZZA IN FASE DI PROGETTAZIONE
*Geom. Fabio QUENDAM*

VISTO: IL RESP. DEL PROCEDIMENTO
*Dott. Ing. Salvatore FRASCA*


PROTOCOLLO | DATA

Svincolo di Bonorva Nord – Rampa B
Muro di Sottoscarpa 0S05 da km 0+083.63 a km 0+308.53
Planimetria, Pianta, Prospetto e Sezione Tipo

| CODICE PROGETTO (PROGETTO / LIV. PROG. / N. PROG.) | NOME FILE T00OS05GETD01A | REVISIONE | SCALA: |
|---|---|---|---|
| LOPLSP E 1701 | CODICE ELAB. T00OS05GETD01 | A | VARIE |

| REV. | DESCRIZIONE | DATA | REDATTO | VERIFICATO | APPROVATO |
|---|---|---|---|---|---|
| D | | | | | |
| C | | | | | |
| B | | | | | |
| A | EMISSIONE | | Ing. A. Mangola | Ing. E. Mitliga | Ing. A. Micheli |