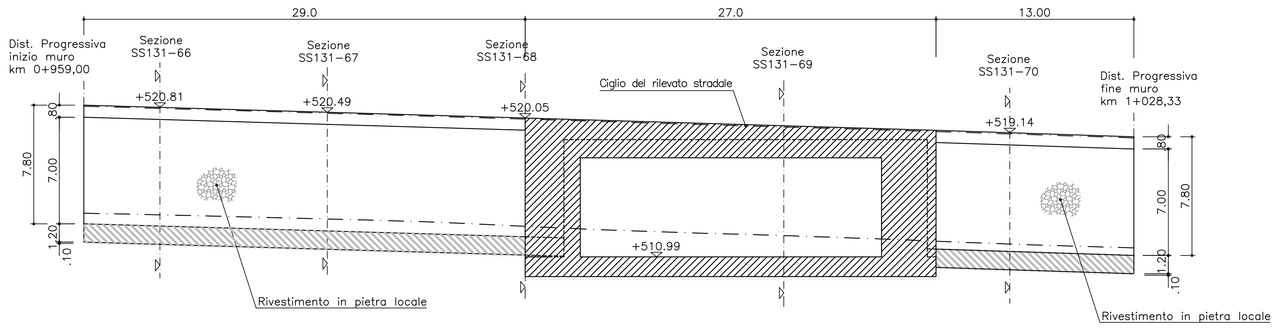

PROSPETTO SVILUPPATO
SCALA 1:200

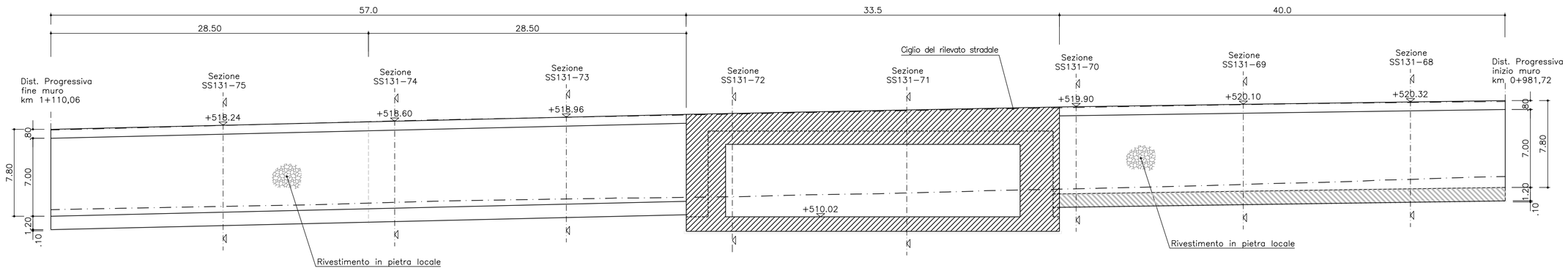

PROSPETTO SVILUPPATO
SCALA 1:200

MATERIALI

Le caratteristiche dei materiali fanno riferimento alle Norme Tecniche d'Appalto per quanto di seguito non direttamente specificato.
L'idoneità dei materiali impiegati dovrà essere comprovata mediante certificazione del fabbricante.

CALCESTRUZZO MAGRO

- Conglomerato Cementizio per magrone e/o opere di sottofondazione con cemento: 150 kg/mc

CALCESTRUZZO PER MURI, TRAVI E FODERE IN C.A.

- Classe C28/35
- Classe di esposizione XC2
- Rapporto acqua–cemento < 0.50
- Classe di consistenza S3
- Giunti di separazione fra i conci come riportato in prospetto

ACCIAI PER ARMATURA C.A.

- Tipo B450C
- Copriferro > 5 cm
- Sovrapposizioni > 50 Ø

RIVESTIMENTO IN PIETRA LOCALE

- Rivestimento di murature in cls con pietrame proveniente da cave (in opera con malta di cemento a 600 kg per mc di sabbia), spessore fino a 15 cm.

ELEMENTI PREFABBRICATI PER CUNETTE E FOSSI DI GUARDIA

- In conglomerato cementizio armato e vibrato, aventi sezione trapezoidale od a L e spessore di cm 6. ART. I.02.025

GEOTESSILE

- Resistenza a trazione UNI–EN ISO 10319>12kN/m
- Allungamento al carico max UNI–EN ISO 10319>40(%)
- JSEC UNI–EN ISO 10319>10kN/m
- Apertura caratteristica pori UNI–EN ISO 12956<0,13mm
- Cone drop test UNI–EN ISO 13433<30mm

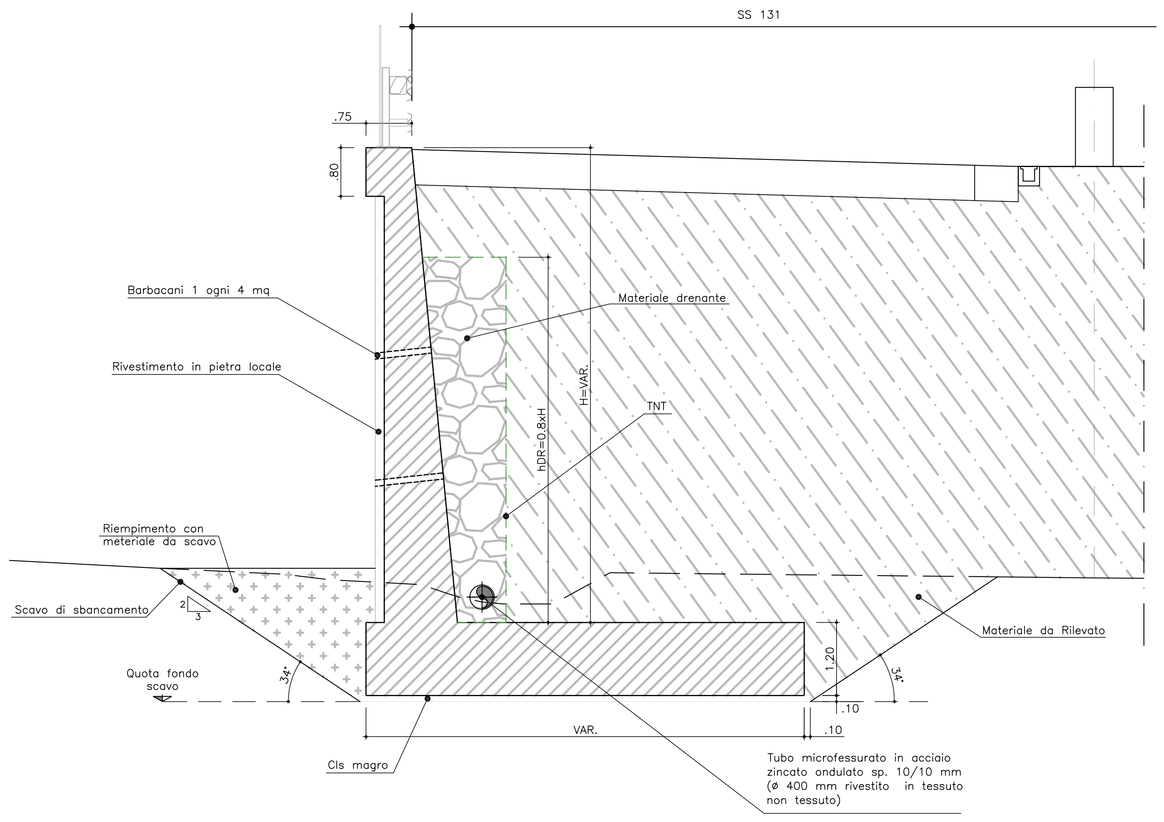

SEZIONE TIPO
SCALA 1:50

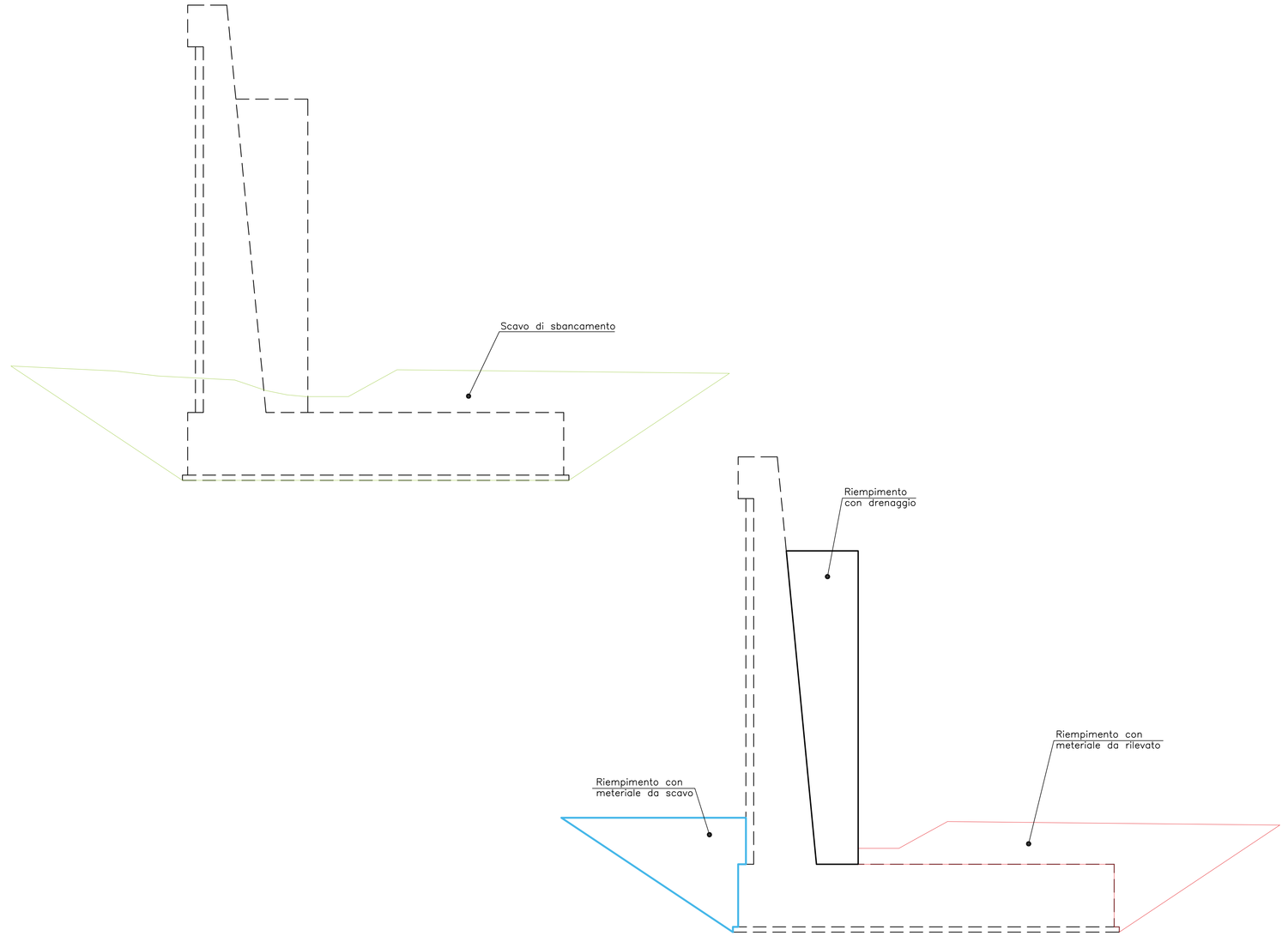

SCHEMA MOVIMENTI DI MATERIA
SCALA 1:50

Anas SpA

Direzione Progettazione e Realizzazione Lavori

S.S. 131 di "Carlo Felice"

Adeguamento e messa in sicurezza della S.S.131
Risoluzione dei nodi critici – 1° stralcio
dal km 158+000 al km 162+700

PROGETTO ESECUTIVO	CA283

PROGETTAZIONE: ANAS–Direzione Progettazione e Realizzazione Lavori

PROGETTISTI:
Dott. Ing. Achille DEVITOFRANCESCHI — *Ordine Ing. di Roma n. 19116*
Dott. Ing. Alessandro MICHELI — *Ordine Ing. di Roma n. 19645*

IL GEOLOGO
Dott. Geol. Serena MAJETTA
Ordine Geol. Lazio n. 928

COORDINATORE PER LA SICUREZZA IN FASE DI PROGETTAZIONE
Geom. Fabio GUONDAM

VISTO: IL RESP. DEL PROCEDIMENTO
Dott. Ing. Salvatore FRASCA

PROTOCOLLO | DATA

Svincolo di Bonorva Nord – Sottovia Scatolare
Muri Andatori OS09 da km 0+959.00 a km 1+028.33
e da km 0+981.72 a km 1+110.06
Prospetti e Sezione Tipo

CODICE PROGETTO (PROGETTO / LIV. PROG. / N. PROG.)	NOME FILE T00OS09GETDI02A	REVISIONE	SCALA:
LOPLSP E 1701	CODICE ELAB. T00OS09GETDI02	A	VARIE

REV.	DESCRIZIONE	DATA	REDATTO	VERIFICATO	APPROVATO
D					
C					
B					
A	EMISSIONE		Ing. A. Mangiola	Ing. E. Mitiga	Ing. A. Micheli