PLANIMETRIA — SCALA 1:500

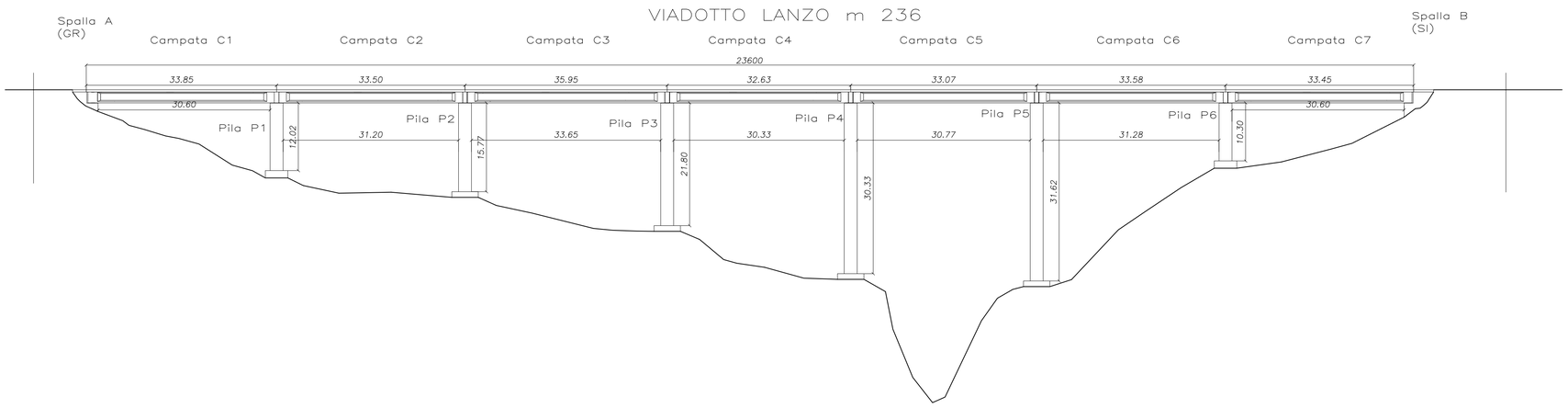

PROFILO ALTIMETRICO — SCALA 1:500

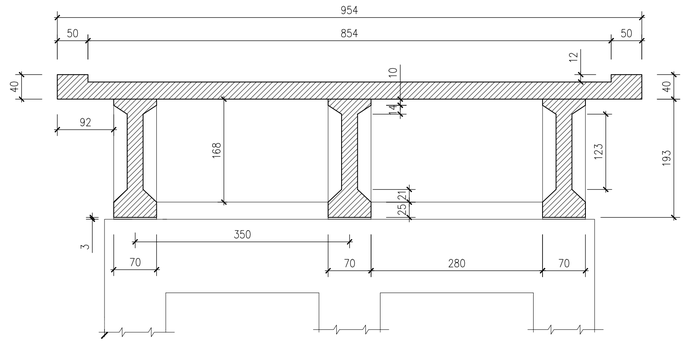

SEZIONE TIPO IN RETTIFILO

scala 1:50

DEMOLIZIONE COMPLETA DELLA SOLETTA IN C.A. E DELLE TRAVI DI IMPALCATO

anas — Direzione Progettazione e Realizzazione Lavori

ITINERARIO INTERNAZIONALE E78
S.G.C. GROSSETO - FANO
Adeguamento a 4 Corsie nel Tratto Grosseto - Siena
(S.S. 223 "DI PAGANICO") dal Km 27+200 al Km 30+038 - Lotto 4

PROGETTO ESECUTIVO — COD. FI13

PROGETTAZIONE: ATI SINTAGMA - GDG - ICARIA

IL RESPONSABILE DELL'INTEGRAZIONE DELLE PRESTAZIONI SPECIALISTICHE:
Dott. Ing. Nando Granieri
Ordine degli Ingegneri della Prov. di Perugia n° A351

IL PROGETTISTA:
Dott. Ing. Federico Durastanti
Ordine degli Ingegneri della Prov. di Terni n° A844

IL GEOLOGO:
Dott. Geol. Giorgio Cerquiglini
Ordine dei Geologi della Regione Umbria n°108

Il R.U.P.
Dott. Ing.
Antonio Scalamandrè

IL COORDINATORE PER LA SICUREZZA IN FASE DI PROGETTAZIONE:
Dott. Ing. Filippo Pambianco
Ordine degli Ingegneri della Prov. di Perugia n° A1373

PROTOCOLLO | DATA

IL GRUPPO DI PROGETTAZIONE:
MANDATARIA: Sintagma
MANDANTI: GEOTECHNICAL DESIGN GROUP; ICARIA società di ingegneria

Dott.Ing.	N.Granieri	Dott. Ing.	D.Carlaccini	Dott. Ing.	V.Rotisciani
Dott.Arch.	N.Kamenicky	Dott. Ing.	S.Sacconi	Dott. Ing.	F.Macchioni
Dott.Ing.	V.Truffini	Dott. Ing.	G.Cordua	Dott. Ing.	M.Sorbelli
Dott.Arch.	A.Bracchini	Dott. Ing.	V.De Gori	Dott. Ing.	V.Piunno
Dott.Ing.	F.Durastanti			Dott. Ing.	G.Pulli
Dott.Geol.	G.Cerquiglini				
Geom.	S.Scopetta				
Dott.Ing.	L.Sbrenna				
Dott.Ing.	E.Sellari				
Dott.Ing.	L.Stoppini				
Dott.Ing.	L.Dinelli				
Dott.Ing.	L.Nani				
Dott.Ing.	F.Pambianco				
Dott. Agr.	F.Berti Nulli				

ORDINE degli INGEGNERI DELLA PROVINCIA DI PERUGIA — Sezione A — DOTTORE INGEGNERE NANDO GRANIERI — SETTORE CIVILE E AMBIENTALE, SETTORE INDUSTRIALE, SETTORE DELL'INFORMAZIONE

ORDINE degli INGEGNERI — INGEGNERE Federico DURASTANTI — Sezione A — Iscrizione all'albo n° A 844 — Provincia di TERNI

OPERE D'ARTE MAGGIORI: VIADOTTI E PONTI
VIADOTTO LANZO: ASSE SINISTRO
Stato attuale: pianta, prospetto e sezione impalcato da demolire

CODICE PROGETTO (PROGETTO / LIV. PROG. / N. PROG.)	NOME FILE T00-VI08-STR-DI00-A	REVISIONE	SCALA:
LO702B E 1701	CODICE ELAB. T00VI08STRDI00	A	1:500-1:50

REV.	DESCRIZIONE	DATA	REDATTO	VERIFICATO	APPROVATO
A	Emissione	16/10/2017	L.Sbrenna	F.Durastanti	N.Granieri