SEZIONE A–A
SCALA 1:200

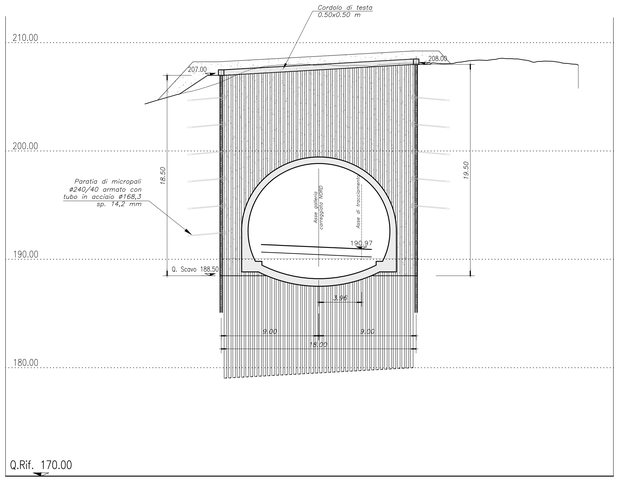

SEZIONE B–B
SCALA 1:200

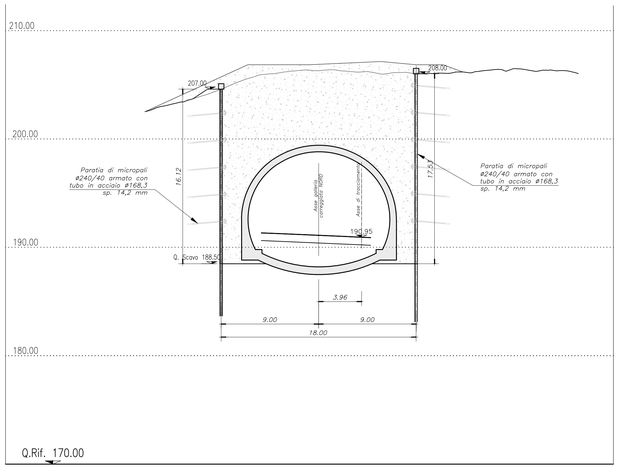

SEZIONE C–C
SCALA 1:200

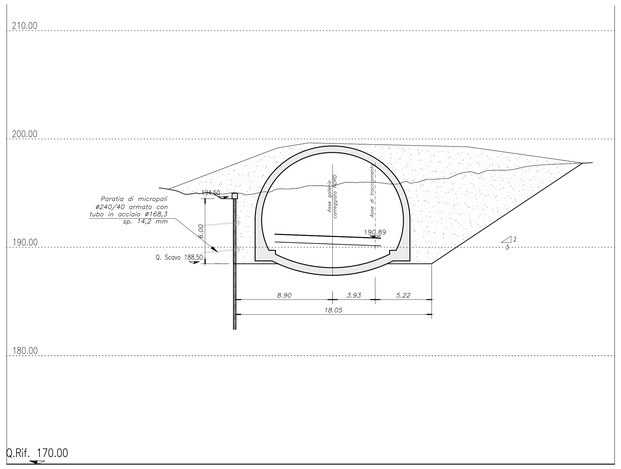

SEZIONE D–D
SCALA 1:200

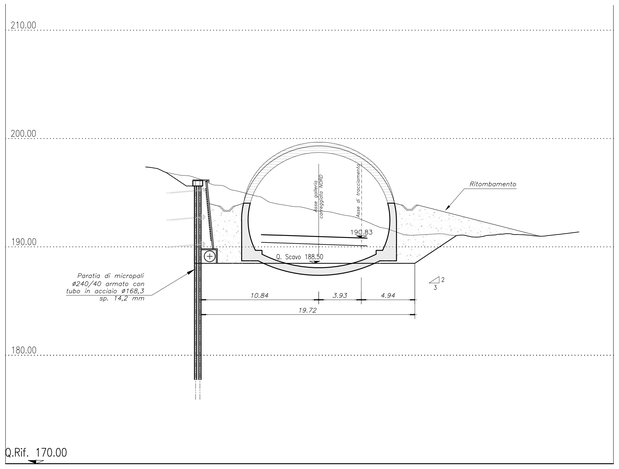

SEZIONE LONGITUDINALE
SCALA 1:200

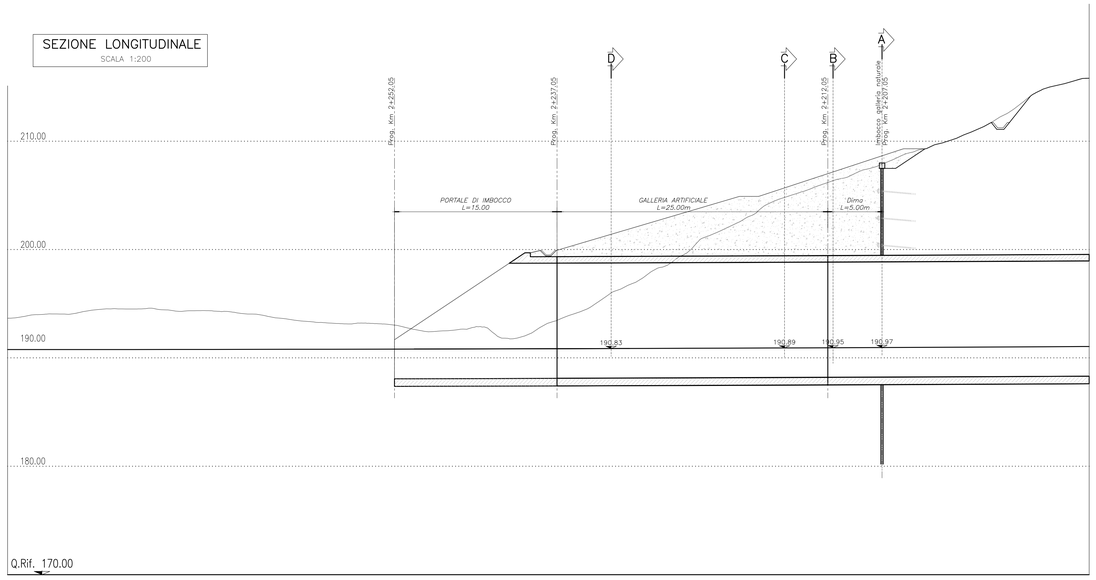

anas — Direzione Progettazione e Realizzazione Lavori

ITINERARIO INTERNAZIONALE E78
S.G.C. GROSSETO - FANO
Adeguamento a 4 Corsie nel Tratto Grosseto - Siena
(S.S. 223 "DI PAGANICO") dal Km 27+200 al Km 30+038 - Lotto 4

PROGETTO ESECUTIVO
COD. FI13

PROGETTAZIONE: ATI SINTAGMA - GDG - ICARIA

IL RESPONSABILE DELL'INTEGRAZIONE DELLE PRESTAZIONI SPECIALISTICHE:
Dott. Ing. Nando Granieri
Ordine degli Ingegneri della Prov. di Perugia n° A351

IL PROGETTISTA:
Dott. Ing. Federico Durastanti
Ordine degli Ingegneri della Prov. di Terni n° A844

IL GEOLOGO:
Dott. Geol. Giorgio Cerquiglini
Ordine dei Geologi della Regione Umbria n°108

Il R.U.P.:
Dott. Ing.
Antonio Scalamandrè

IL COORDINATORE PER LA SICUREZZA IN FASE DI PROGETTAZIONE:
Dott. Ing. Filippo Pambianco
Ordine degli Ingegneri della Prov. di Perugia n° A1373

IL GRUPPO DI PROGETTAZIONE:
MANDATARIA: Sintagma
MANDANTI: GEOTECHNICAL DESIGN GROUP; ICARIA società di ingegneria

Dott. Ing. N.Grazieri		Dott. Ing. D.Cantarone	Dott. Ing. V.Rotisciani
Dott.Arch. N.Gramenzky		Dott. Ing. S.Cascone	Dott. Ing. F.Macchioni
Dott. Ing. V.Truffini		Dott. Ing. G.Cardua	Dott. Ing. M.Sorbelli
Dott.Arch. A.Bracchini		Dott. Ing. V.De Gori	Dott. Ing. V.Piunno
Dott.Ing. F.Durastanti			Dott. Ing. G.Pulli
Dott.Geol. G.Cerquiglini			
Dott. Ing. A.Scalamandrè			
Dott.Ing. L.Sisinna			
Dott.Ing. E.Sellari			
Dott.Ing. L.Stoppini			
Dott.Ing. L.Dinelli			
Dott.Ing. L.Leoni			
Dott. Ing. F.Pambianco			
Dott. Agr. F.Berti Nulli			

PROTOCOLLO | DATA

OPERE D'ARTE MAGGIORI: GALLERIE ARTIFICIALI IMBOCCHI
GALLERIA POGGIO TONDO ASSE DESTRO
Imbocco Nord: Sezioni longitudinali e trasversali sistemazione definitiva

CODICE PROGETTO	NOME FILE	REVISIONE	SCALA:
PROGETTO LO702B LIV. PROG. E N. PROG. 1701	T00GA01OSTSZ03 (CODICE ELAB.) T00-GA01-OST-SZ03-A	A	1:200

REV.	DESCRIZIONE	DATA	REDATTO	VERIFICATO	APPROVATO
A	Emissione	16/10/2017	C.Catalina	E.Sellari	N.Grazieri