PIANTA FONDAZIONE
scala 1:50

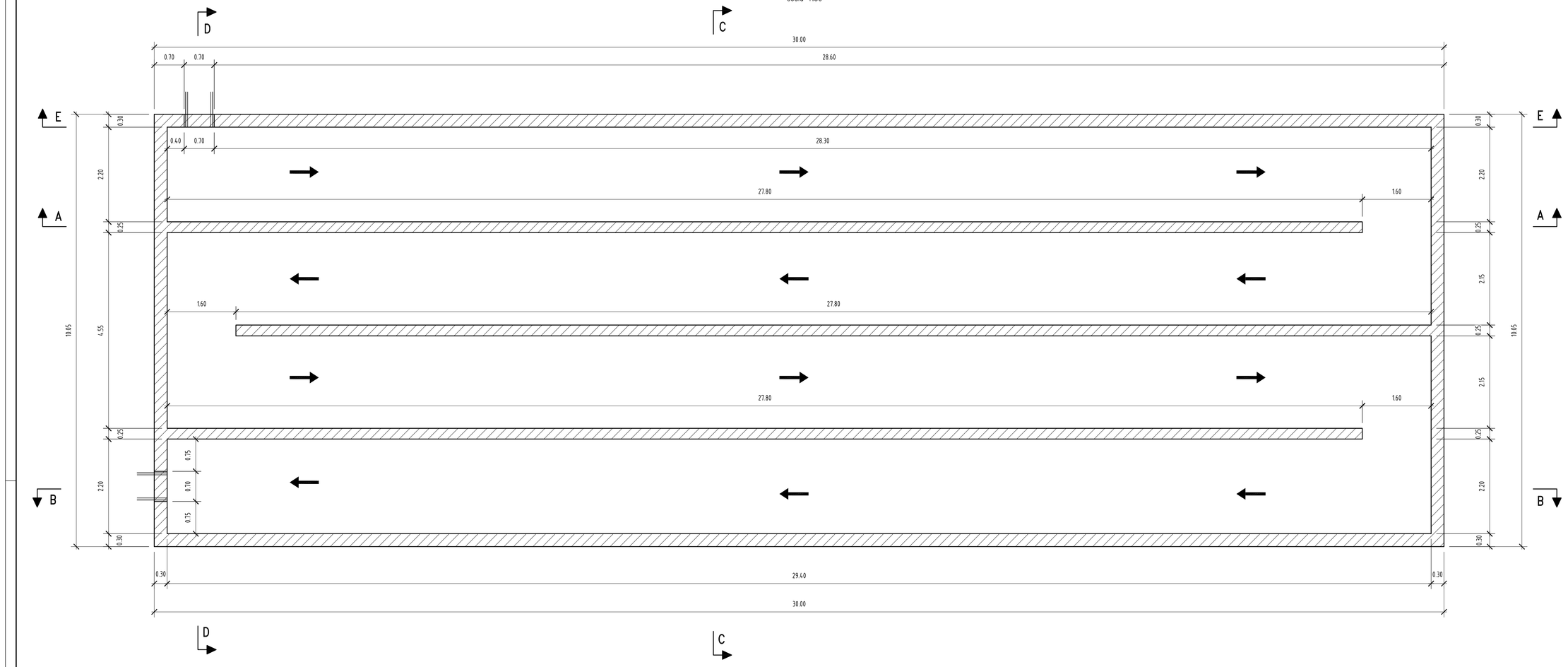

PIANTA DI RIFERIMENTO
scala 1:100

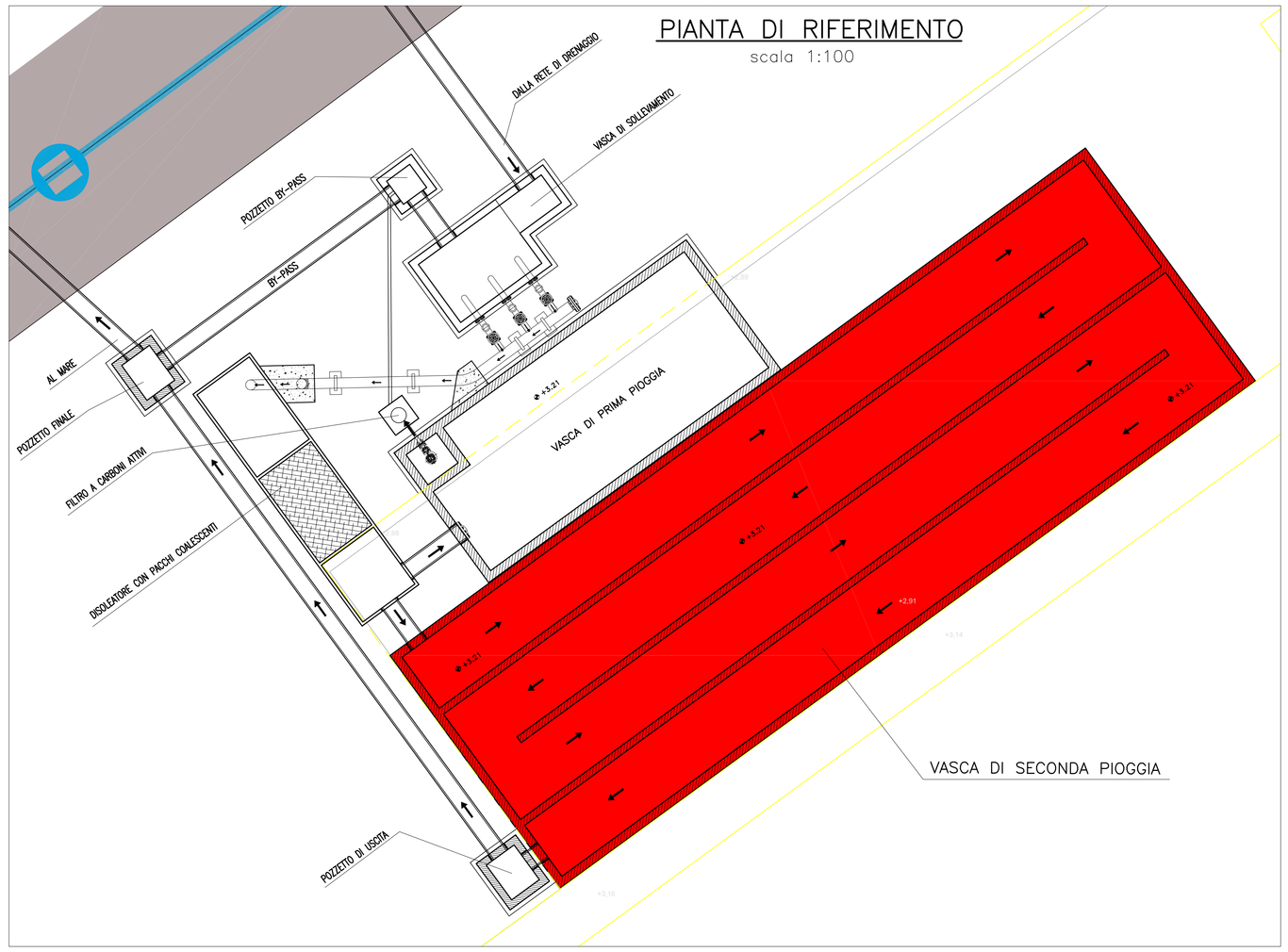

SEZIONE A–A
scala 1:50

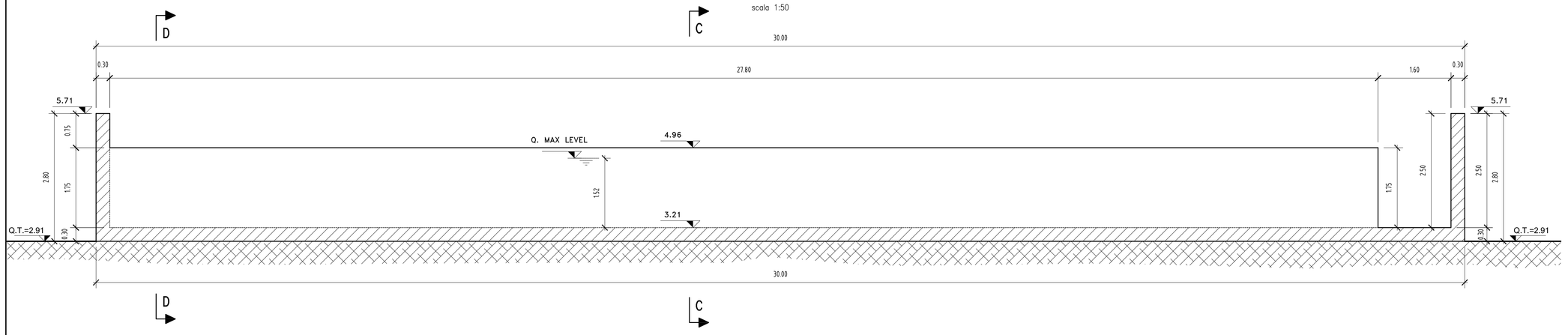

SEZIONE C–C
scala 1:50

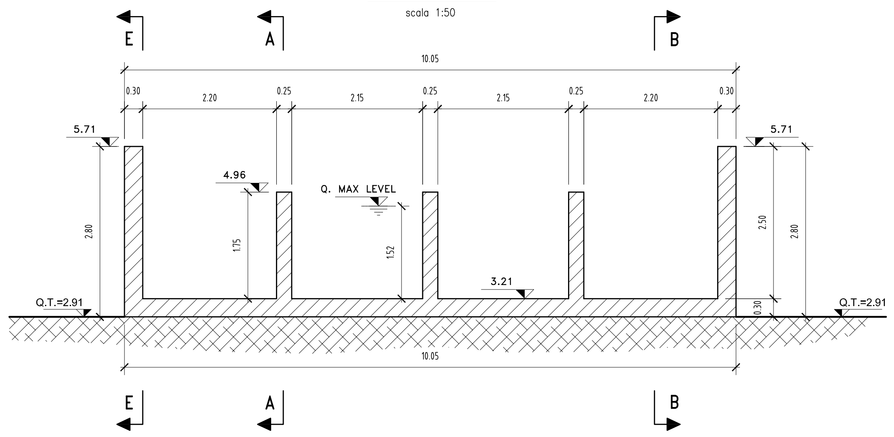

SEZIONE B–B
scala 1:50

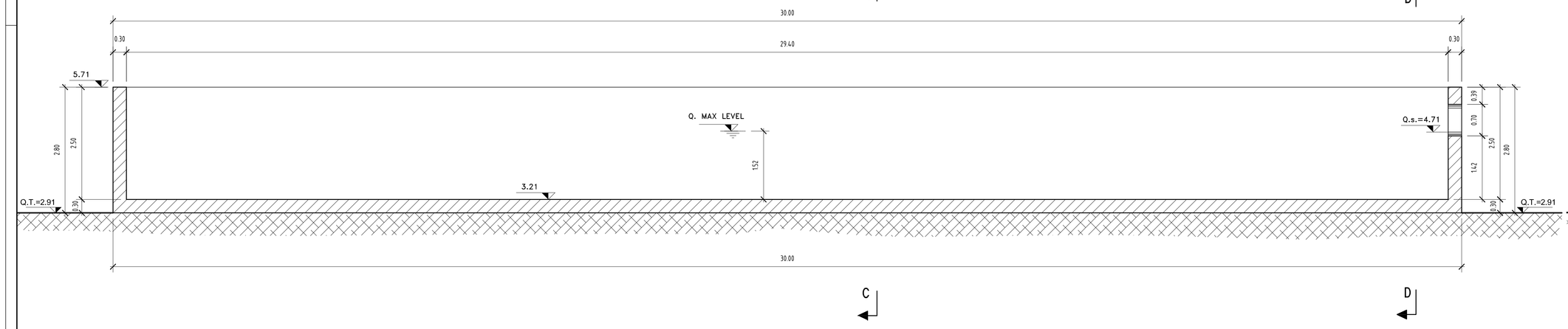

SEZIONE D–D
scala 1:50

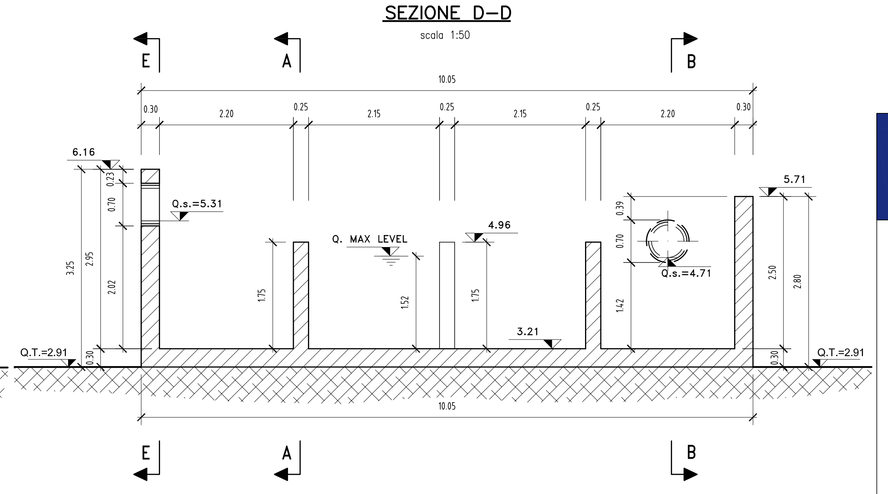

SEZIONE E–E
scala 1:50

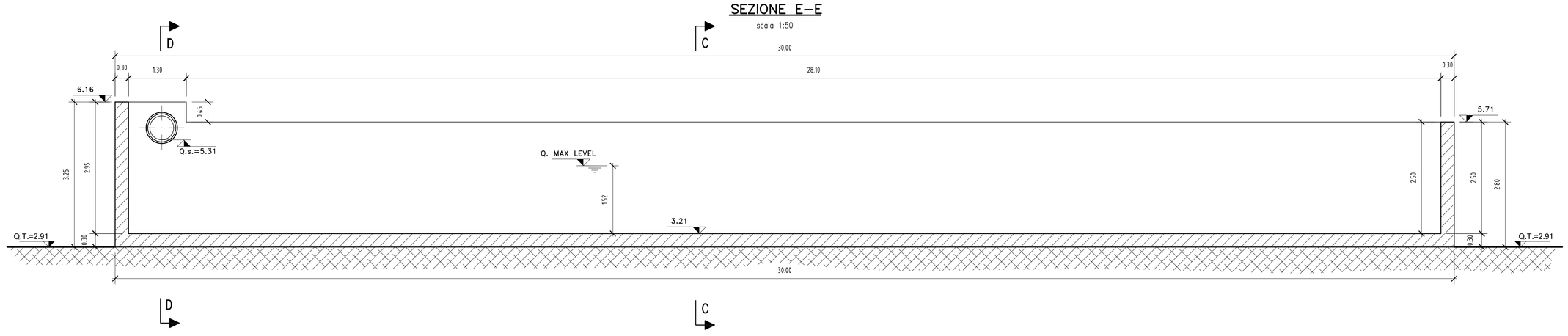

MATERIALI E PRESCRIZIONI

TUBAZIONI IN PEAD STRUTTURATO AD ALTA DENSITA'
- CONFORME ALLA UN EN ISO 13476 B
- RIGIDITA' CIRCONFERENZIALE CONFORME ALLA ISO 9969 (SN 16 - SN 8 kN/m²)
- RIGIDITA' CIRCONFERENZIALE A 24H CONFORME ALLA DIN 16961-2
- RESISTENZA ALL'ABRASIONE SECONDO EN 295-3
- TENUTA IDRAULICA DELLA GIUNZIONE CONFORME ALLA EN 1277

GRIGLIA COPERTURA POZZETTO
- CLASSE R GRIGLIA IN GHISA TIPO CARRABILE PESANTE D 400

VASCHE E POZZETTI GETTATI IN OPERA
- VEDI ELABORATI DI ARMATURA

TUBAZIONI IN ACCIAIO PER CONDOTTE IN PRESSIONE
- ACCIAIO TIPO Fe 360 SALDATO VERNICIATO
- CONFORMI ALLE UNI EN 10224 – NFA 49150 - API 5L
- GIUNTI TESTA A TESTA A SALDARE

N.B.:

– Le opere ubicate su basamenti esistenti possono essere eseguite senza il getto del magrone, con lo spessore della soletta di fondazione inteso come spessore minimo da eseguire.

Magrone:

– Variabile, spessore minimo 10 cm.

ASTALDI

PROGETTO COSTRUTTIVO

INTERVENTI PER IL DRAGAGGIO DI 2,3 M m³ DI SEDIMENTI IN AREA MOLO POLISETTORIALE PER LA REALIZZAZIONE DI UN PRIMO LOTTO DELLA CASSA DI COLMATA FUNZIONALE ALL'AMPLIAMENTO DEL V SPORGENTE DEL PORTO DI TARANTO

Progetto Costruttivo

IMPIANTO DI TRATTAMENTO DELLE ACQUE METEORICHE

VASCA DI 2° PIOGGIA - Carpenteria: pianta e sezioni

SCALA: 1:50/10

CODICE PROGETTO	CODICE ELABORATO	REV	REP
PUG102	PC-CAN-AL-00-00-CP-02-A		071

REV	DATA	DESCRIZIONE	REDATTO	CONTROLLATO	APPROVATO
A	Luglio 2017	Emissione	M. Vari	M. Altieri	A. Tosiani

IL PROGETTISTA

TECNOSTRUTTURE S.r.l.
SOCIETÀ DI INGEGNERIA
Piazza Regina Margherita n.27 - 00198 ROMA
SEDE OPERATIVA:
Via della Quercetta, 15 - 00037 Segni (RM)

DOTT. ANTONIO TOMMASI