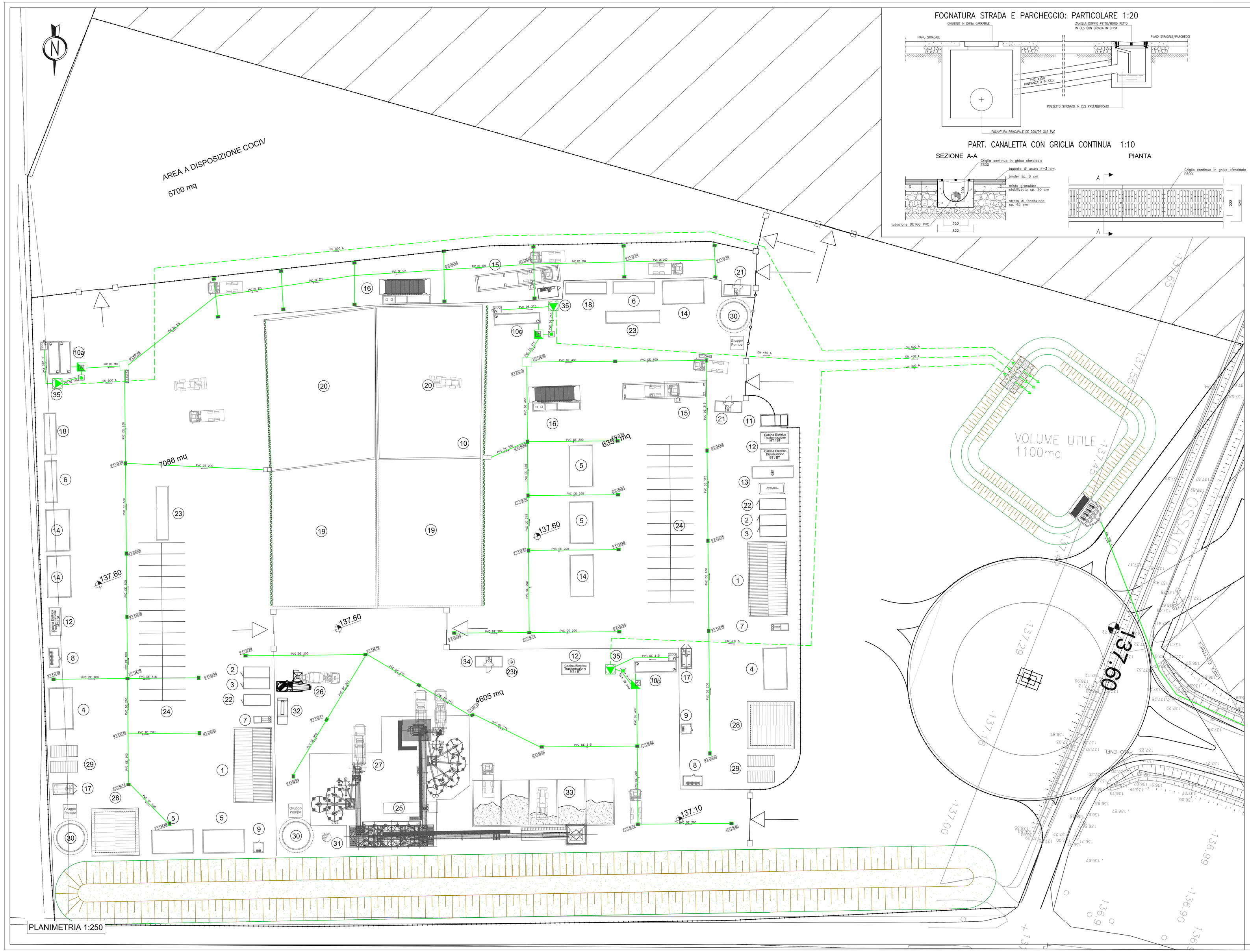

PLANIMETRIA 1:250

FOGNATURA STRADA E PARCHEGGIO: PARTICOLARE 1:20

PART. CANALETTA CON GRIGLIA CONTINUA 1:10

SEZIONE A-A

PIANTA

SEZIONE TIPO SU STRADA BITUMATA 1:10

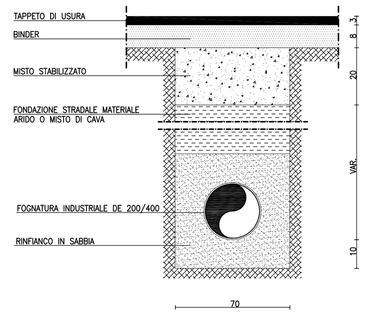

SEZIONE TIPO SU SUPERFICIE CEMENTATA 1:10

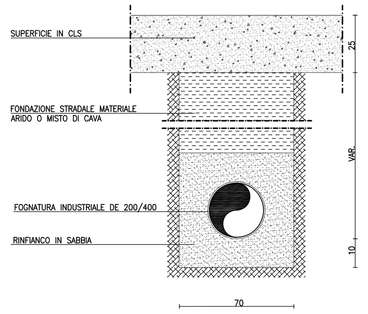

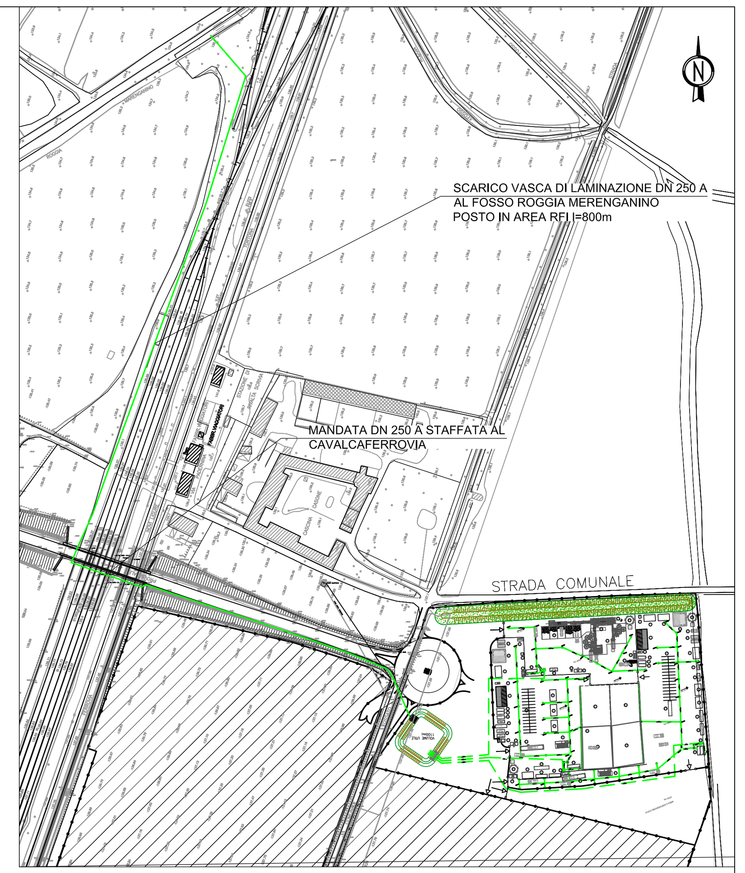

POZZETTI PREFABBRICATI IN CLS ø1200 DI ISPEZIONE CON CHIUSINO E CON CADITOIA

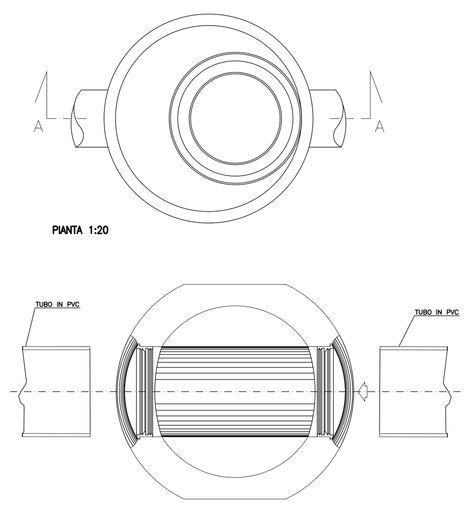

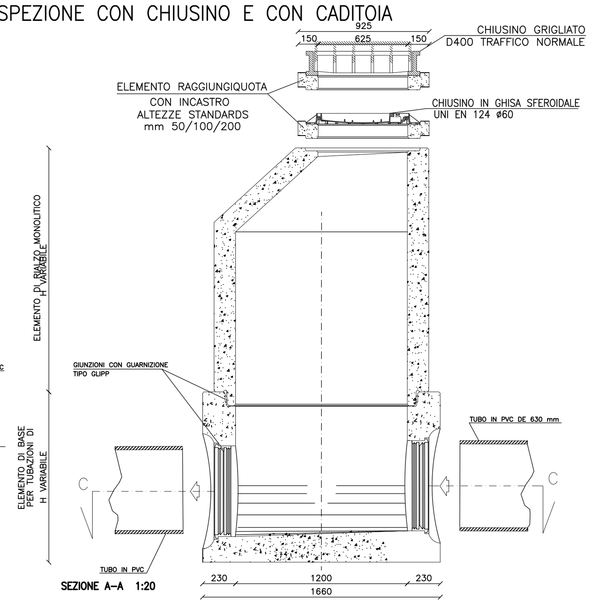

LEGENDA

Pos.	Descrizione
1	Officina
2	Deposito cili nuovi
3	Deposito cili usati
4	Magazzino
5	Uffici
6	Servizi igienici
7	Vasca di disoleazione acque di lavaggio officina
8	Deposito bombole ossigeno
9	Deposito bombole acetilene
10a	Vasca di prima pioggia area ovest
10b	Vasca di prima pioggia area betoniaggio
10c	Vasca di prima pioggia area est
11	Cabina di trasformazione Enel
12	Cabine di trasformazione
13	Gruppo elettrogeno ed eventuale serbatoio gasolio
14	Spogliatoi e docce
15	Pesa a ponte e cabina operatore
16	Lavaruote
17	Distributore carburante
18	Locale primo soccorso
19	Deposito materiali di servizio
20	Area per caratterizzazione terre e rocce da scavo (~1400 mc)
21	Guardiania
22	Container dotazioni di sicurezza
23	Fossa biologica Imhoff
23b	Fossa biologica Imhoff area betoniaggio
24	Parcheggi
25	Impianto riscaldamento inerti (eventuale)
26	Impianto lavaggio autobetoniere
27	Impianto di betoniaggio
28	Laboratorio e box provini materiali
29	Box attrezzature
30	Serbatoio acqua industriale/antincendio completo di gruppo di pompaggio
31	Pozzo per rifornimento idrico
32	Trattamento acque betoniaggio
33	Stoccaggio inerti
34	Uffici betoniaggio
35	Stazione di sollevamento acque meteoriche

LEGENDA

- RETE FOGNATURA BIANCA
- POZZETTO DI ISPEZIONE FOGNATURA BIANCA 100x100 CON CHIUSINO D'ISPEZIONE
- POZZETTO SEPARATORE ACQUE DI PRIMA PIOGGIA
- STAZIONE DI SOLLEVAMENTO
- POZZETTO DI ISPEZIONE FOGNATURA BIANCA CON CADITOIA STRADALE
- PLUVIALE (DIMENSIONI E CARATTERISTICHE DA DEFINIRE CON PREFABBRICATORE)
- POZZETTO FISCALE
- QUOTA FONDO TUBO (SCORRIMENTO)
- CANALETTA GRIGLIA CONTINUA
- POZZETTO DI DECANTAZIONE 160X130 CARRABILE
- VASCA DI CAUMA

N.B.-VERIFICARE GLI ALLACCI CON I COSTRUTTIVI FORNITI DAL PREFABBRICATORE

RFI RETE FERROVIARIA ITALIANA
GRUPPO FERROVIE DELLO STATO ITALIANE

ALTA SORVEGLIANZA:

ITALFERR
GRUPPO FERROVIE DELLO STATO ITALIANE

GENERAL CONTRACTOR:

COCIV
Consorzio Collegamenti Integrati Veloci

INFRASTRUTTURE FERROVIARIE STRATEGICHE DEFINITE DALLA LEGGE OBIETTIVO N.443/01

TRATTA A.V./A.C. TERZO VALICO DEI GIOVI
PROGETTO ESECUTIVO

CA 26 - CANTIERE OPERATIVO GERBIDI COP10

PLANIMETRIA SOTTOSERVIZI
Rete fognatura acque meteoriche e particolari costruttivi

GENERAL CONTRACTOR	DIRETTORE LAVORI	SCALA:
Consorzio Cociv Ing. G. Mosca		VARIE

COMMESSA	LOTTO	FASE	ENTE	TIPO DOC.	OPERA/DISCIPLINA	PROGR.	REV.
IG51	00	E	CV	AZ	CA2601	002	B

PROGETTAZIONE

Rev.	Descrizione emissione	Redatto	Data	Verificato	Data	Progettista integrazioni	Data	IL PROGETTISTA
A00	Prima Emissione	CODIV	03/11/2014	CODIV	03/11/2014	A. Fiberna A. Mancinelli	03/11/2014	Cociv Dott. Ing. G. Mosca Ordine Ingegneri Roma n. 6211 A
B00	Revisione generale spostamento area	studiogeotec	31/07/2017	CODIV	31/07/2017	A. Mancinelli A. Fiberna	31/07/2017	

n. Elab.	Nome File: IG51E0CV0CA0AZCA2601B002
	CUP: F81H92000000008

Scala di plot: 1: