IMPIANTO ACQUE 1° PIOGGIA AREA N-E (10a)

PIANTA 1:50

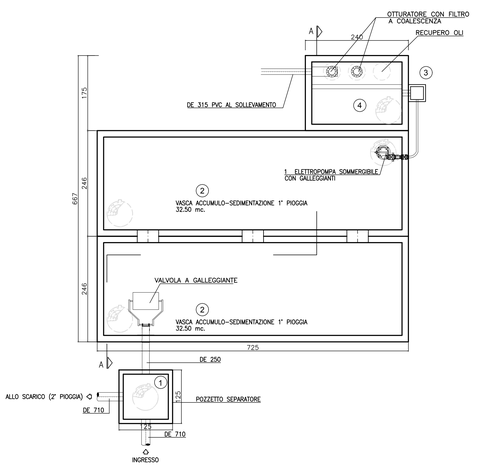

SEZIONE A-A 1:50

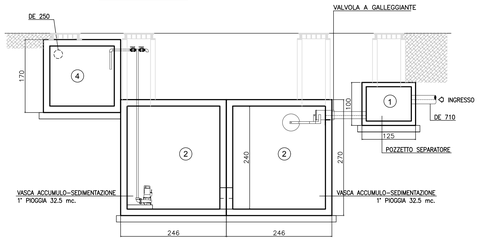

IMPIANTO ACQUE PIAZZALE IMBOCCO: CARATTERISTICHE TECNICHE	
1	SEPARAZIONE 1° PIOGGIA / 2° PIOGGIA DE 710/DE 250
2	ACCUMULO-SEDIMENTAZIONE 1° PIOGGIA (utile 65.00 mc.)
3	POZZETTO DI CALMA
4	DISOLEAZIONE PORTATA NOM. 4 L/s

SCHEMA DI FLUSSO IMPIANTO DI TRATTAMENTO ACQUE DI 1° PIOGGIA

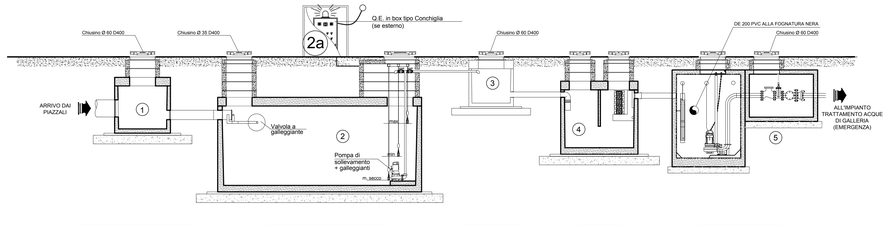

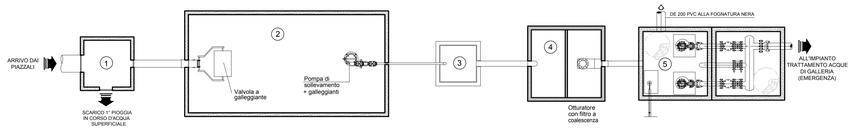

LEGENDA SCHEMA	
1	SEPARAZIONE 1° PIOGGIA / 2° PIOGGIA
2	ACCUMULO-SEDIMENTAZIONE 1° PIOGGIA
3	POZZETTO DI CALMA
4	DISOLEAZIONE
5	RILANCIO N. 1+1 POMPA SOMMERGIBILE

IMPIANTO ACQUE 1° PIOGGIA AREA BETONAGGIO (10b)

PIANTA 1:50

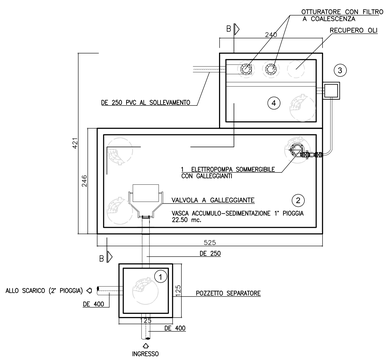

SEZIONE A-A 1:50

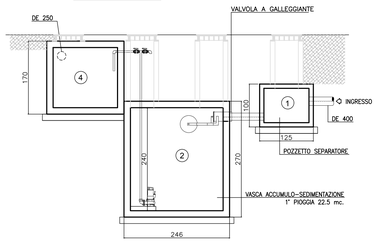

IMPIANTO ACQUE PIAZZALE IMBOCCO: CARATTERISTICHE TECNICHE	
1	SEPARAZIONE 1° PIOGGIA / 2° PIOGGIA DE 400/DE 250
2	ACCUMULO-SEDIMENTAZIONE 1° PIOGGIA (utile 22.50 mc.)
3	POZZETTO DI CALMA
4	DISOLEAZIONE PORTATA NOM. 4 L/s

IMPIANTO ACQUE 1° PIOGGIA AREA N-O (10c)

PIANTA 1:50

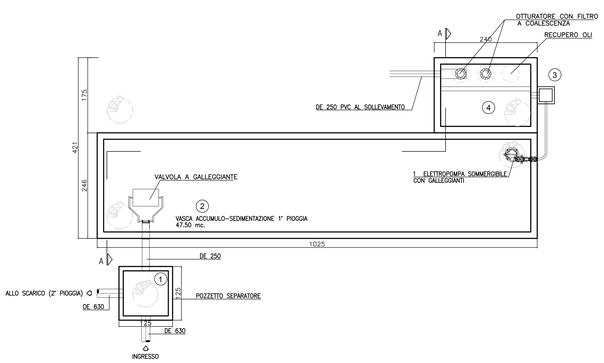

SEZIONE A-A 1:50

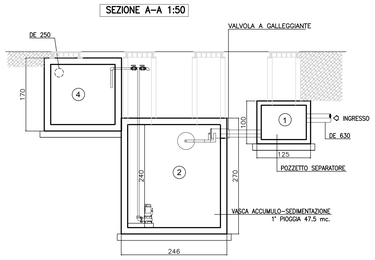

IMPIANTO ACQUE PIAZZALE IMBOCCO: CARATTERISTICHE TECNICHE	
1	SEPARAZIONE 1° PIOGGIA / 2° PIOGGIA DE 630/DE 250
2	ACCUMULO-SEDIMENTAZIONE 1° PIOGGIA (utile 47.50 mc.)
3	POZZETTO DI CALMA
4	DISOLEAZIONE PORTATA NOM. 4 L/s

IMPIANTI ACQUE 1° PIOGGIA PIAZZALI: DESCRIZIONE E CARATTERISTICHE TECNICHE

IMPIANTO DI PRIMA PIOGGIA prefabbricato in cemento standard interrato per superficie da mq.8500 a mq13000 e volume utile da mc.22.50 a mc65.00. L'Impianto è composto da:

N. 1 POZZETTO SCOLMATORE DEVIATORE da cm. 120x120 completo di fori di entrata tubazioni (ingresso DE710/DE400, uscita DE710/DE400, deviazione I pioggia DE250) e n. 1 chiusino in ghisa sferoidale D400 di luce utile cm. 60x60 su lastra di copertura in ca carrabile traffico pesante Kg.4000/mq. Con n. 1 foro d'ispezione di luce utile cm.60x60 per chiusino.

N. 1 VASCA DI ACCUMULO PRIMA PIOGGIA con funzione di sedimentazione accumulo rilancio con materiali certificati CE di volume utile da mc.22.50 a mc65.00; completa di fori di ingresso-uscita tubazioni, tronchetto AISI 304L in ingresso per valvola a galleggiante o clapet, n. 1 valvola a galleggiante in AISI 304L DN.250 installata in entrata della vasca di prima pioggia per chiusura idraulica automatica ingresso acqua al raggiungimento del livello max in vasca, rivestimento protettivo pareti esterne con resine elastiche acriliche, n. 1 lastra di copertura carrabile traffico pesante con n. 2 fori d'ispezione di luce utile cm. 60x60 e n. 2 chiusini in ghisa sferoidale D400 esterni minimo cm. 60x60.

EQUIPAGGIAMENTO ELETTROMECCANICO COMPOSTO DA:
N. 1+1 (riserva) elettropompa sommergibile (Q= 2,0 l/s e prevalenza 5,0 m) per alimentazione disoleatore completa di valvole a saracinesca in ghisa, valvola di ritegno a palla, tubazioni di mandata in polietilene/acciaio AISI 304L, catena in acciaio per estrazione pompa, piede di accoppiamento, regolatori di livello a bulbo in polipropilene con relativo cavo (livello max-min-marcia a secco);
N. 1 regolatore di portata con relativa valvola a sfera per la regolazione del flusso
N. 1 quadro elettrico per l'avviamento diretto di n. 1+1 R attiva elettropompe sommergibili completo di comando e protezione integrato a logica elettronica programmabile (PLC).

N. 1 DISOLEATORE STATICO PER OLI NON EMULSIONATI CON FILTRO A COALESCENZA
separazione Liquidi Leggeri CE portata nominale Lt./sec. 4 di dimensioni indicative 1.75x2.40 completo di fori per tubazioni entrata-uscita, raccordi in PVC con guarnizione, deflettore di calma, zona di sedimentazione, setto in cav, zona di flottazione olii, grassi ed idrocarburi, filtri a coalescenza, n. 1 dispositivo di chiusura automatica del tipo otturatore a galleggiante in AISI 304L come da norma UNI EN 858, trattamento interno con resine epossidiche resistenti agli oli, idrocarburi e acque aggressive. Il disoleatore è completo di lastra di copertura carrabile traffico pesante per carichi di 1° categoria con n° 4 fori da cm.50x50 per n. 4 Chiusini in ghisa sferoidale D400 dimensioni esterne cm. 60x60 compresi nella fornitura.

COMMITTENTE:

RFI RETE FERROVIARIA ITALIANA
GRUPPO FERROVIE DELLO STATO ITALIANE

ALTA SORVEGLIANZA:

ITALFERR
GRUPPO FERROVIE DELLO STATO ITALIANE

GENERAL CONTRACTOR:

COCIV Consorzio Collegamenti Integrati Veloci

INFRASTRUTTURE FERROVIARIE STRATEGICHE DEFINITE DALLA LEGGE OBIETTIVO N.443/01

TRATTA A.V./A.C. TERZO VALICO DEI GIOVI
PROGETTO ESECUTIVO

CA 26 - CANTIERE OPERATIVO GERBIDI COP10

IMPIANTI DI TRATTAMENTO ACQUE DI PRIMA PIOGGIA

GENERAL CONTRACTOR	DIRETTORE LAVORI	SCALA:
Consorzio Cociv Ing. N. Mesiano		VARIE

COMMESSA	LOTTO	FASE	ENTE	TIPO DOC	OPERA/DISCIPLINA	PROGR.	REV.
IG51	00	E	CV	AZ	CA2601	006	B

PROGETTAZIONE

Rev.	Descrizione emissione	Redatto	Data	Verificato	Data	Progettista Integratore	Data	IL PROGETTISTA
A00	Prima Emissione	COCIV	03/11/2014	COCIV	03/11/2014	A. Palomba	03/11/2014	Consorzio Cociv Dott. Ing. Nicola Mesiano Ordine Ingegneri Prov. TO n. 6271 R
B00	Revisione generale spostamento area	studiogiachi	31/07/2017	COCIV	31/07/2017	A. Mangonella	31/07/2017	

n. Elab.

Nome File: IG51EE01A2CA2601-DB-B00_PRIMA-TOC004

CUP: F81H92000000008

Scala di plot: 1: