SEZ. A–A VASCA DI LAMINAZIONE

Scala 1:100

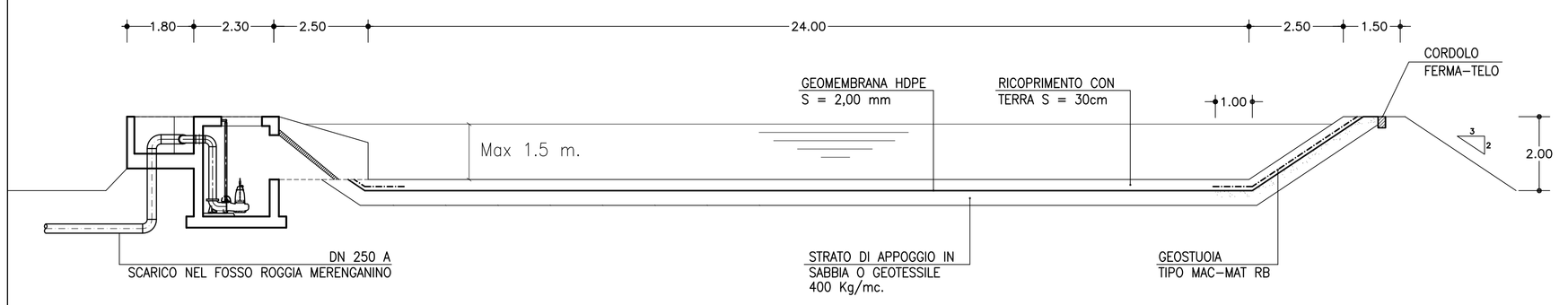

PIANTA VASCA DI LAMINAZIONE

Scala 1:200

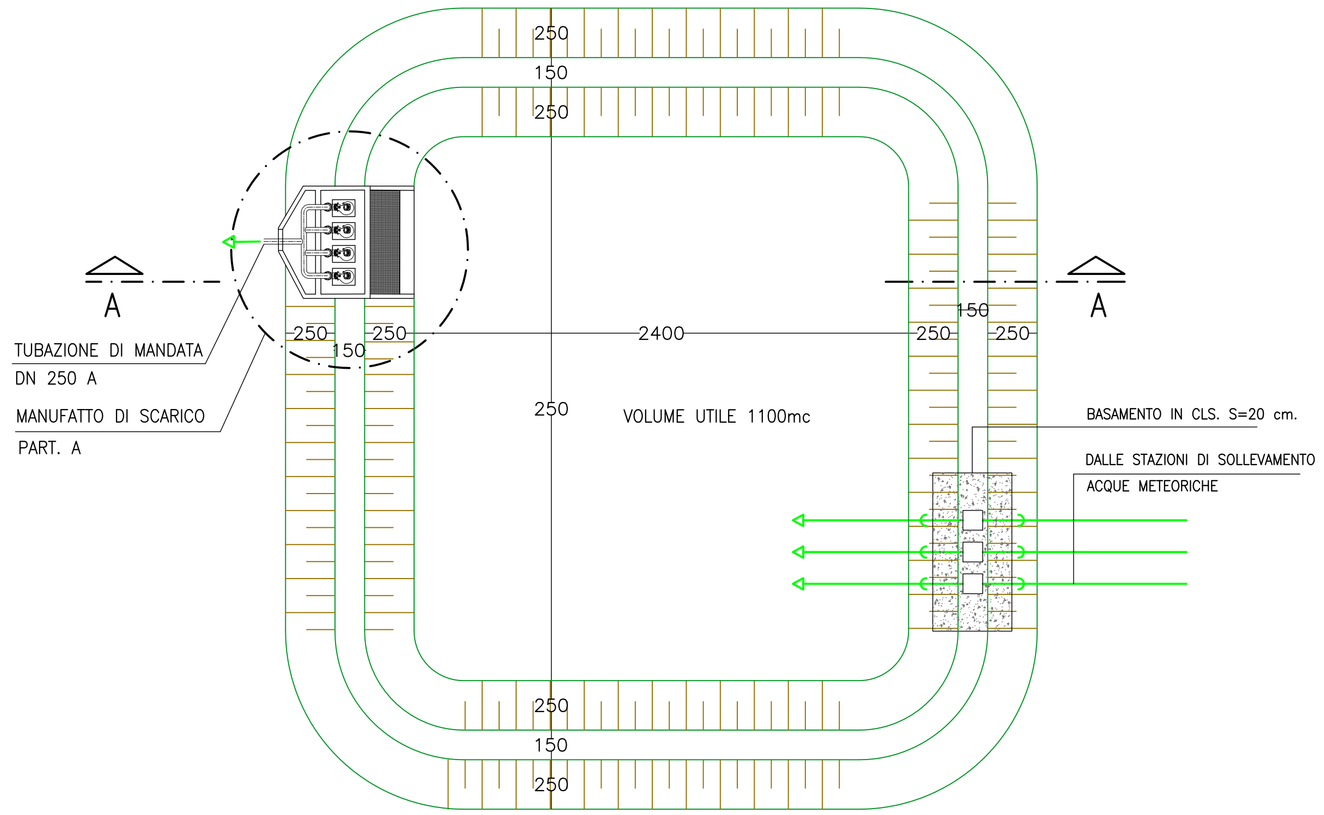

PARTICOLARE "A"

PIANTA – 1:50

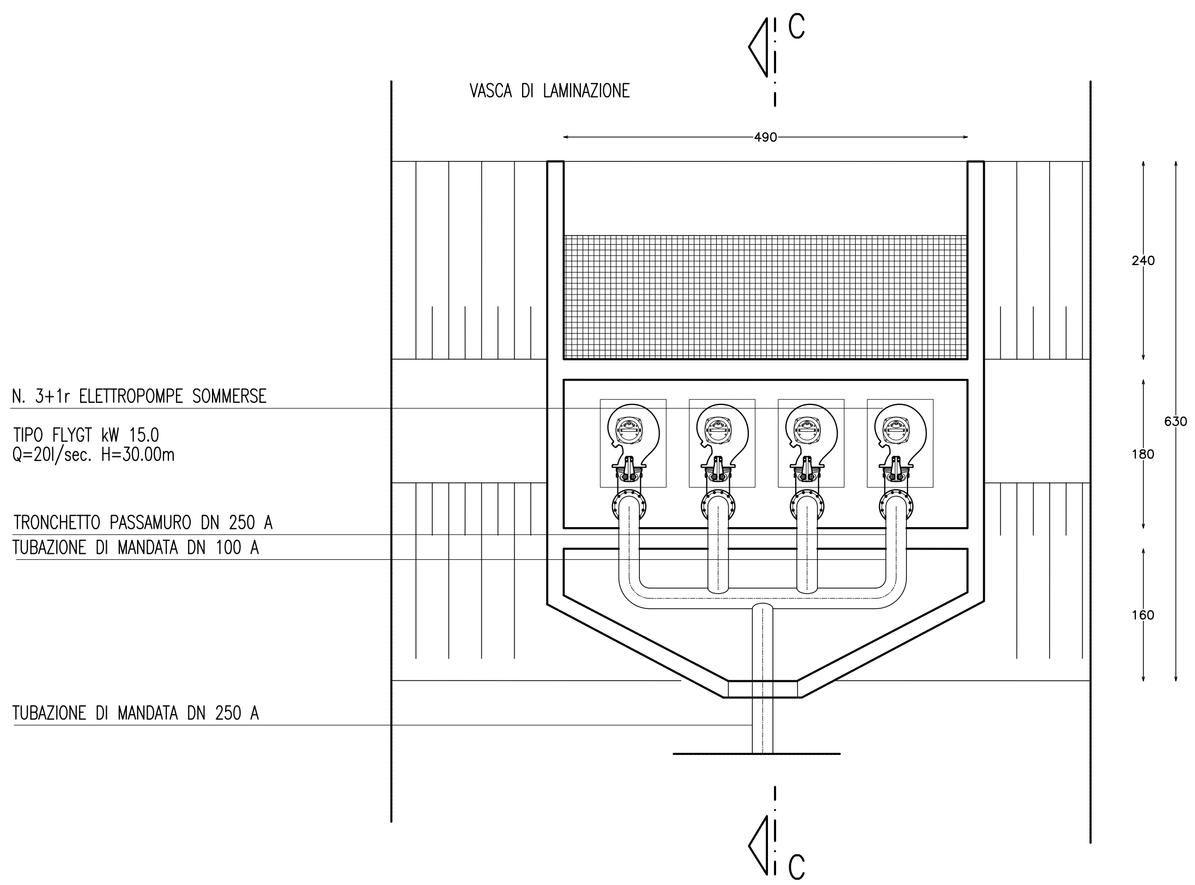

SEZIONE C–C – 1:50

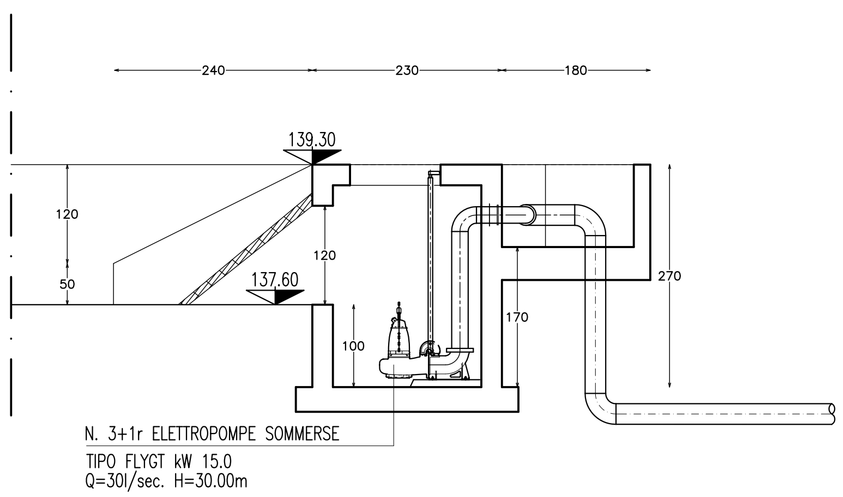

COMMITTENTE:

RFI RETE FERROVIARIA ITALIANA
GRUPPO FERROVIE DELLO STATO ITALIANE

ALTA SORVEGLIANZA:

ITALFERR
GRUPPO FERROVIE DELLO STATO ITALIANE

GENERAL CONTRACTOR:

COCIV
Consorzio Collegamenti Integrati Veloci

INFRASTRUTTURE FERROVIARIE STRATEGICHE DEFINITE DALLA LEGGE OBIETTIVO N.443/01

TRATTA A.V./A.C. TERZO VALICO DEI GIOVI
PROGETTO ESECUTIVO

CA 26 - CANTIERE OPERATIVO GERBIDI COP10

OPERE IDRAULICHE DI LAMINAZIONE
VASCA DI ACCUMULO: PIANTE, SEZIONI E PARTICOLARI

GENERAL CONTRACTOR	DIRETTORE LAVORI	SCALA:
Consorzio **Cociv** Ing. N. Meistro		VARIE

COMMESSA	LOTTO	FASE	ENTE	TIPO DOC.	OPERA/DISCIPLINA	PROGR.	REV.
I G 5 1	0 0	E	C V	A Z	C A 2 6 0 1	0 0 7	B

PROGETTAZIONE

Rev.	Descrizione emissione	Redatto	Data	Verificato	Data	Progettista Integratore	Data	IL PROGETTISTA
A00	Prima Emissione	COCIV	03/11/2014	COCIV	03/11/2014	A. Palomba	03/11/2014	Consorzio Collegamenti Integrati Veloci Dott. Ing. Aldo Mancarella Ordine Ingegneri Prov. TO n. 6271 R
B00	Revisione generale spostamento area	studiogiachi	31/07/2017	COCIV	31/07/2017	A. Mancarella	31/07/2017	

n. Elab. | Nome File: IG51E0CVASCA0267-07-B01-VASCA LAMINAZIONE

CUP: F81H92000000008

Scala di plot: 1: