TIPOLOGICO GRUPPO ELETTROGENO CONTAINERIZZATO

Pianta

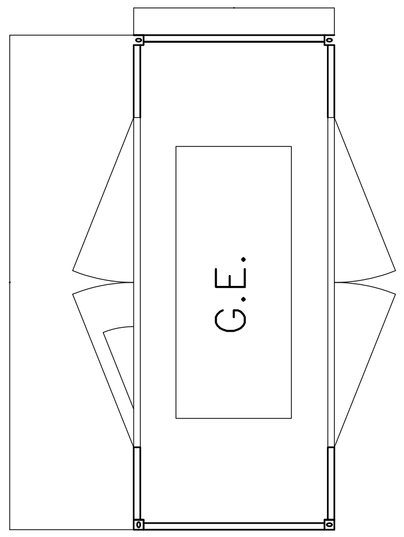

Prospetto lato SX

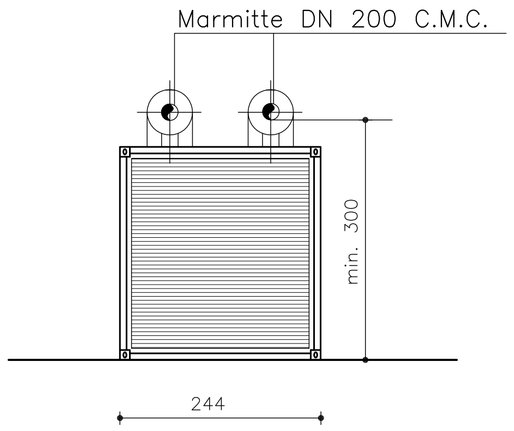

Prospetto lato DX

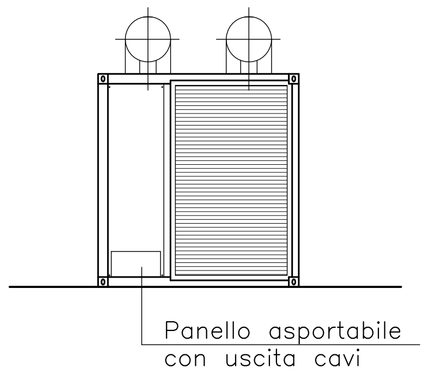

Prospetto frontale

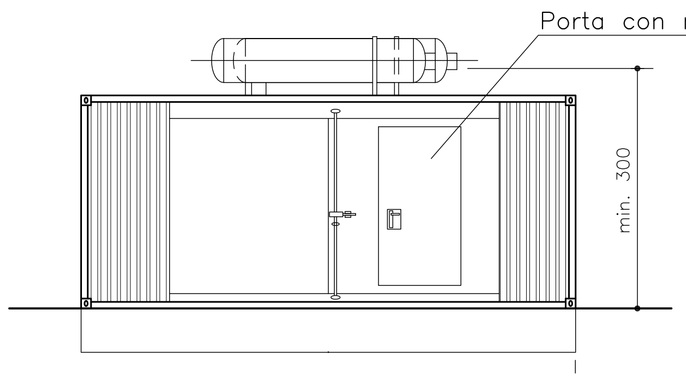

Prospetto tergale

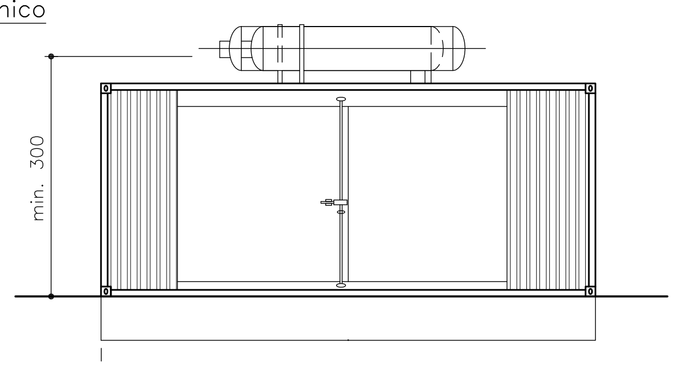

NOTA: LE DIMENSIONI DEL BASAMENTO GRUPPO ELETTROGENO SONO DA VERIFICARE SULLA BASE DEI COSTRUTTIVI TRASMESSI DAL FORNITORE

BASAMENTO PER G.E. DI EMERGENZA

Pianta

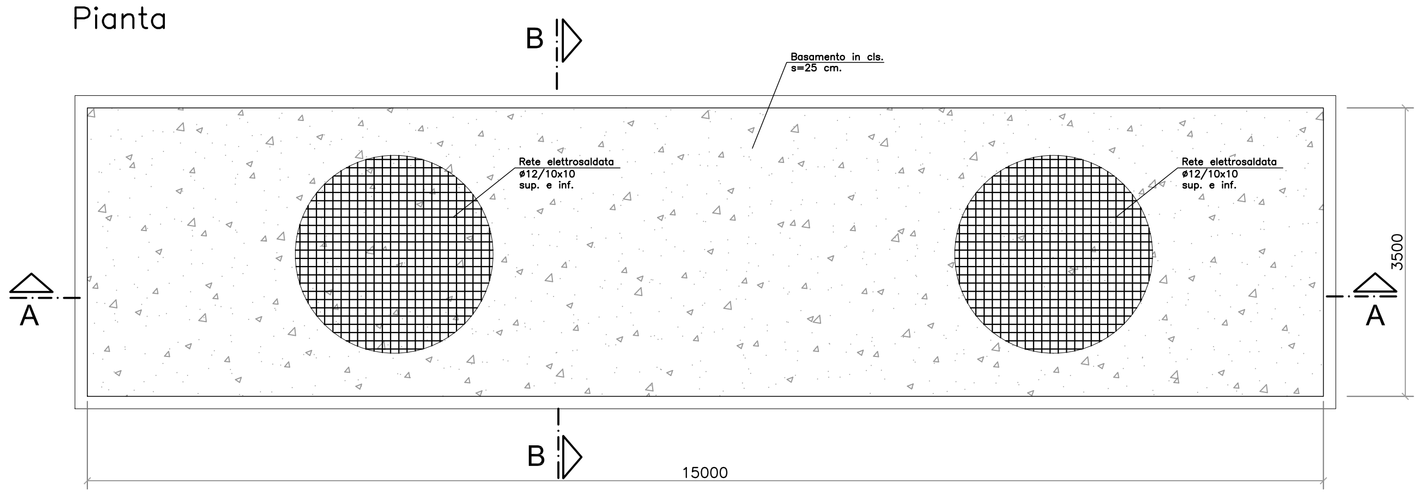

Sezione A–A

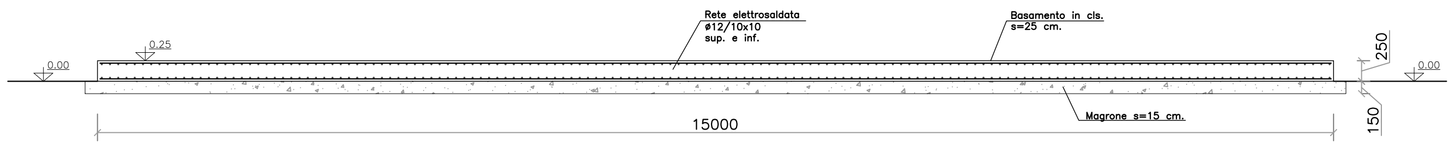

Sezione B–B

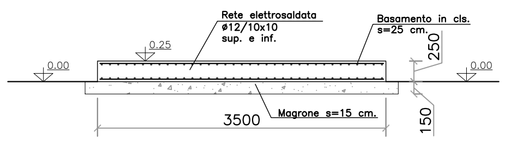

MATERIALI
CLS C30/35
ACCIAIO B450C
MAGRONE C15/20 SPESSORE: 15–20cm
COPRIFERRO MINIMO 3CM
TIRAFONDI: VITE CLASSE 8.8 – DADO 6S
ACCIAIO PER CARPENTERIE: Fe 360
INCIDENZA FERRO: 150 Kg/mc.

COMMITTENTE:

RFI RETE FERROVIARIA ITALIANA
GRUPPO FERROVIE DELLO STATO ITALIANE

ALTA SORVEGLIANZA:

ITALFERR
GRUPPO FERROVIE DELLO STATO ITALIANE

GENERAL CONTRACTOR:

COCIV
Consorzio Collegamenti Integrati Veloci

INFRASTRUTTURE FERROVIARIE STRATEGICHE DEFINITE DALLA LEGGE OBIETTIVO N.443/01

TRATTA A.V./A.C. TERZO VALICO DEI GIOVI
PROGETTO ESECUTIVO

CA 26 - CANTIERE OPERATIVO GERBIDI COP10

BASAMENTO PER GRUPPO ELETTROGENO DI EMERGENZA:
CARPENTERIA E ARMATURA FONDAZIONI

GENERAL CONTRACTOR	DIRETTORE LAVORI	SCALA:
Consorzio **Cociv** Ing. N. Melstro		1:50

COMMESSA	LOTTO	FASE	ENTE	TIPO DOC.	OPERA/DISCIPLINA	PROGR.	REV.
I G 5 1	0 0	E	C V	B B	C A 2 6 0 1	0 0 4	B

PROGETTAZIONE

Rev.	Descrizione emissione	Redatto	Data	Verificato	Data	Progettista Integratore	Data	IL PROGETTISTA
A00	Prima Emissione	COCIV	03/11/2014	COCIV	03/11/2014	A. Palomba	03/11/2014	Consorzio Collegamenti Integrati Veloci Dott. Ing. Aldo Mancarella Ordine Ingegneri Prov. TO n. 6211 R
B00	Revisione generale spostamenti area	studiogiachi	31/07/2017	COCIV	31/07/2017	A. Mancarella	31/07/2017	

n. Elab.

Nome File: IG51E0C4BCA2601A0A00_BASAMENTO.DE

CUP: F81H92000000008

Scala di plot: 1: 1