PIANTA FONDAZIONI PREFABBRICATO USO LABORATORIO GEOTECNICA

– SCALA 1:100 –

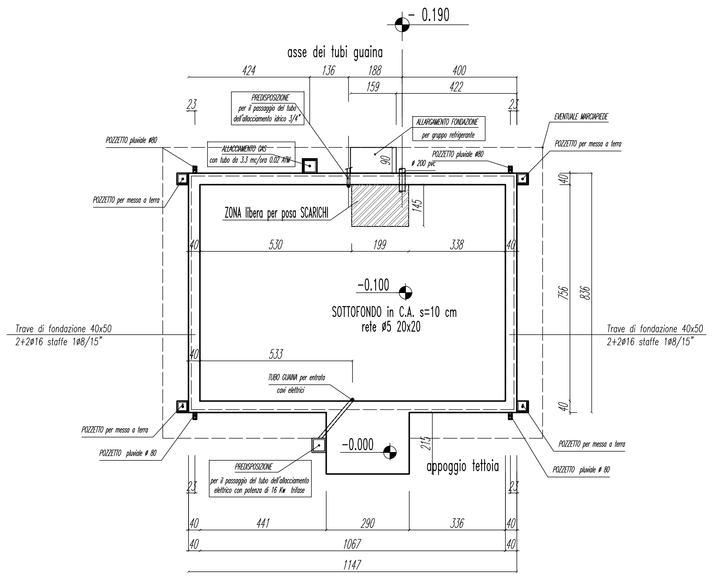

PIANTA FONDAZIONI PREFABBRICATO USO SPOGLIATOIO SPORTIVO

– SCALA 1:100 –

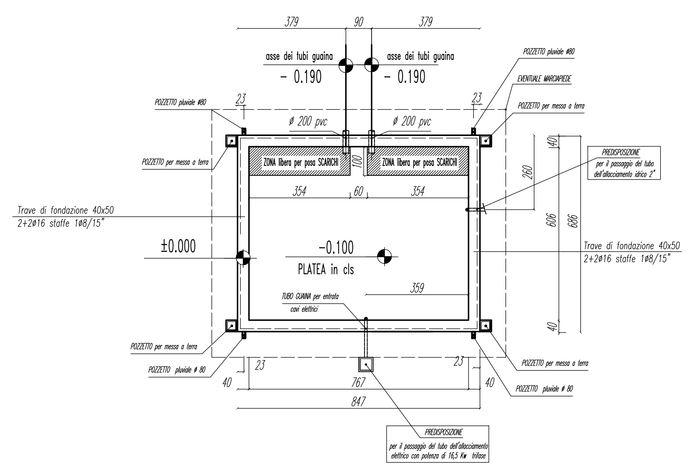

INGRESSO/USCITA TUBAZIONI DI SERVIZIO

PART. B SCALA 1:20

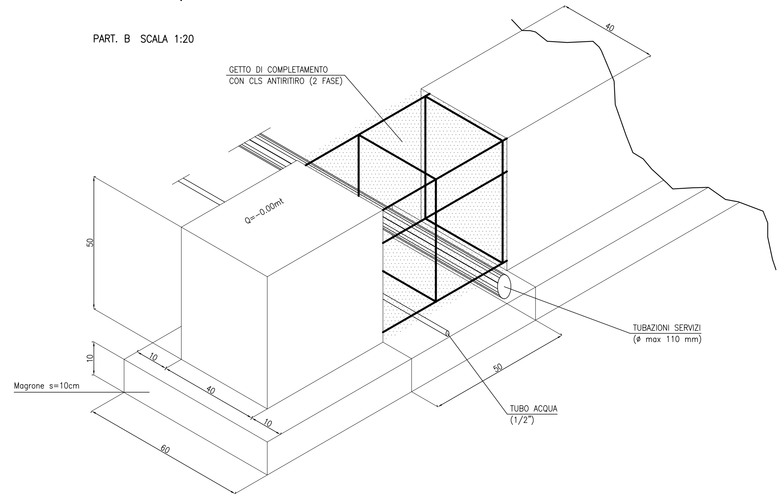

PIANTA FONDAZIONI PREFABBRICATO USO INFERMERIA

– SCALA 1:100 –

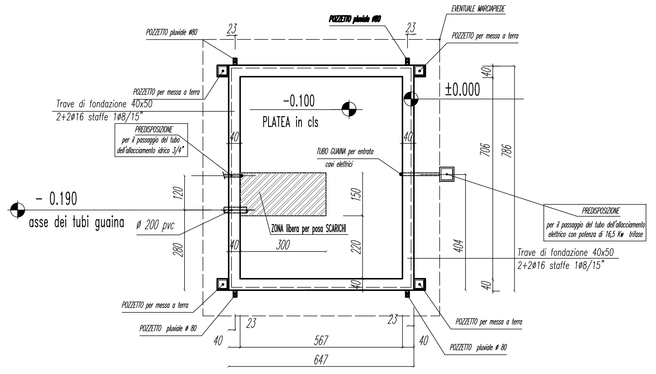

PIANTA FONDAZIONI PREFABBRICATO USO SERVIZI COLLETTIVI

– SCALA 1:100 –

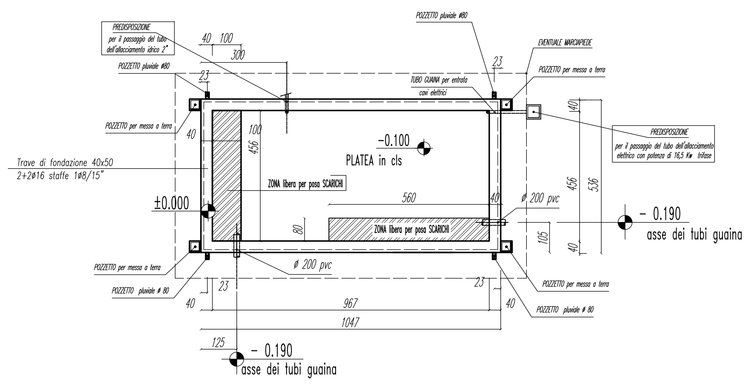

PIANTA FONDAZIONI PREFABBRICATO USO MAGAZZINO E LAVANDERIA

– SCALA 1:100 –

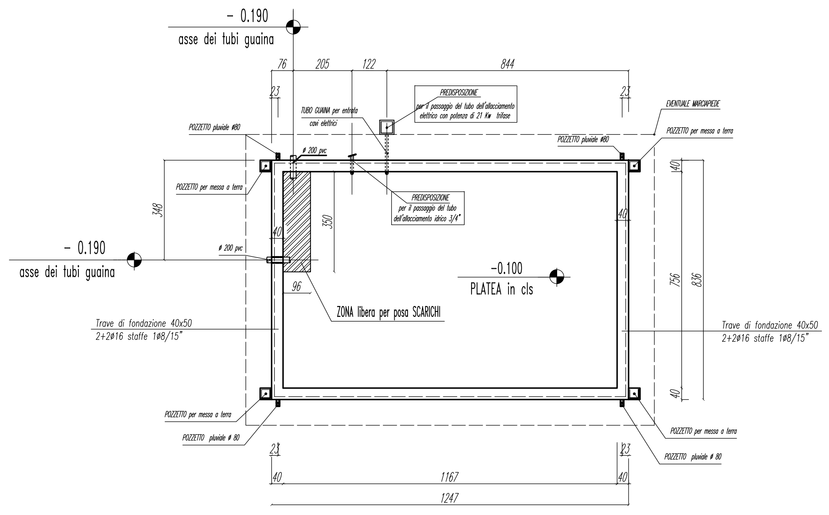

SOLUZIONE CON PAVIMENTO RIVESTITO IN MONOCOTTURA POSATA CON COLLANTE

1 FASE GETTO CORDOLO PERIMETRALE + RIEMPIMENTO + SOTTOFONDO ARMATO

– Scala 1:20 –

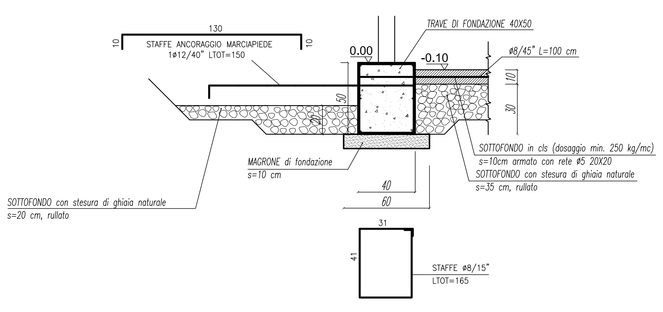

2 FASE POSA ISOLANTE, MASSETTO, PAVIMENTO E MARCIAPIEDE

– Scala 1:20 –

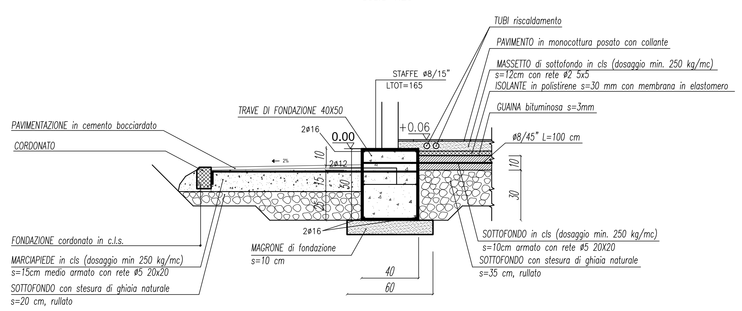

MATERIALI
CLS C30/35
ACCIAIO B450C
MAGRONE C15/20 SPESSORE: 15–20cm
COPRIFERRO MINIMO 3CM
TIRAFONDI: VITE CLASSE 8.8 – DADO 6S
ACCIAIO PER CARPENTERIE: Fe 360
INCIDENZA FERRO: 150 Kg/mc.

N.B.:
sovrapposizioni rete elettrosaldata min. 40 cm
sovrapposizione minima ferri 40 diametri
copriferro minimo 4cm.

COMMITTENTE:
RFI RETE FERROVIARIA ITALIANA
GRUPPO FERROVIE DELLO STATO ITALIANE

ALTA SORVEGLIANZA:
ITALFERR
GRUPPO FERROVIE DELLO STATO ITALIANE

GENERAL CONTRACTOR:
COCIV
Consorzio Collegamenti Integrati Veloci

INFRASTRUTTURE FERROVIARIE STRATEGICHE DEFINITE DALLA LEGGE OBIETTIVO N.443/01

TRATTA A.V./A.C. TERZO VALICO DEI GIOVI
PROGETTO ESECUTIVO

CA 26 - CANTIERE OPERATIVO GERBIDI COP10

PREFABBRICATO USO LABORATORIO E BOX PROVINI:
CARPENTERIA E ARMATURA FONDAZIONI

GENERAL CONTRACTOR	DIRETTORE LAVORI	SCALA:
Consorzio Cociv Ing. N. Mestre		1:50

COMMESSA	LOTTO	FASE	ENTE	TIPO DOC.	OPERA/DISCIPLINA	PROGR.	REV.
IG51	00	E	CV	BZ	CA2601	003	B

PROGETTAZIONE

Rev.	Descrizione emissione	Redatto	Data	Verificato	Data	Progettista integratore	Data	IL PROGETTISTA
A00	Prima Emissione	COCIV	03/11/2014	COCIV	03/11/2014	A. Palomba	03/11/2014	cociv Consorzio Collegamenti Integrati Veloci Dott. Ing. Antonio Palomba Ordine degli Ingegneri Prov. TO n. 6271 R
B00	Revisione generale spostamento area	studiogiachi	31/07/2017	COCIV	31/07/2017	A. Manzanella	31/07/2017	

n. Elab.	Nome File: IG51E01E42CG00H1001B001_B00W7280.CWP
	CUP: F81H92000000008

Scala di plot: 1: