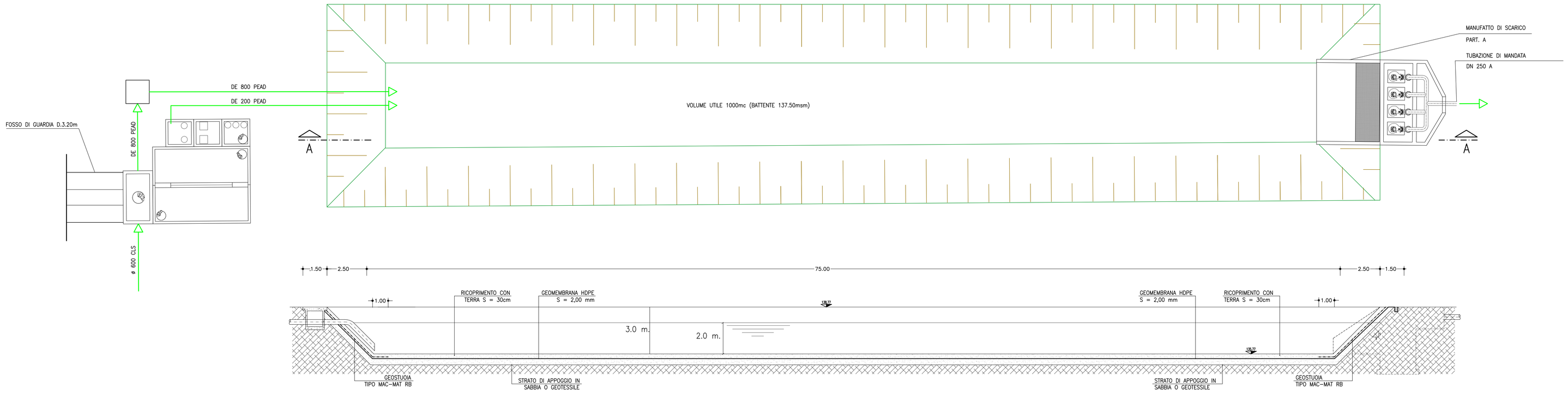

PARTICOLARE "A"

PIANTA – 1:50

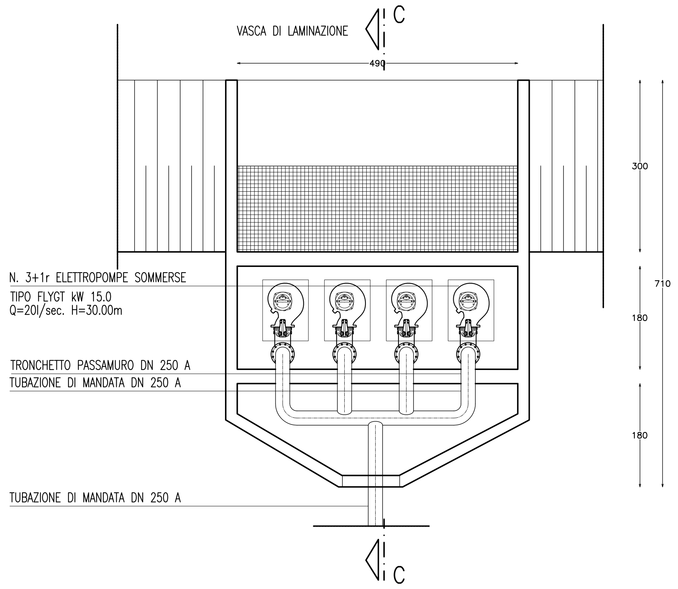

SEZIONE C–C – 1:50

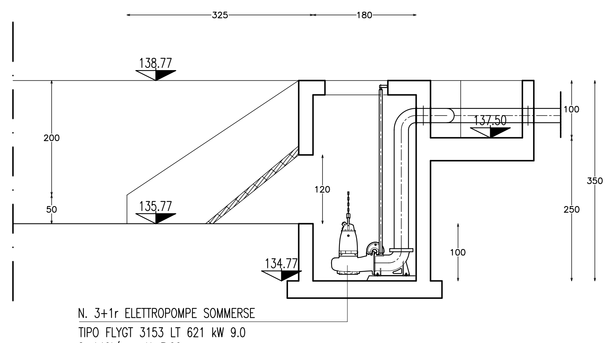

SEZIONE B–B – 1:50

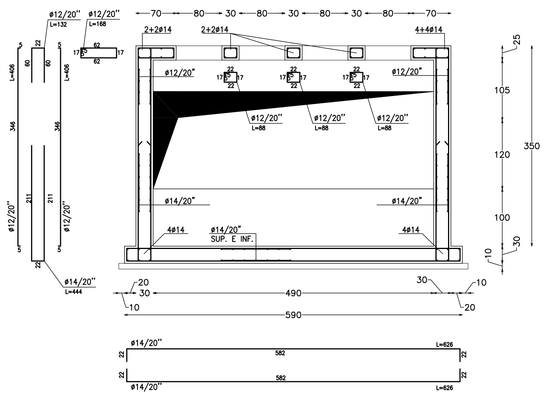

MATERIALI
CLS C30/35 ACCIAIO B450C MAGRONE C15/20 SPESSORE: 15–20cm COPRIFERRO MINIMO 4CM TIRAFONDI: VITE CLASSE 8.8 – DADO 6S ACCIAIO PER CARPENTERIE: Fe 360 INCIDENZA FERRO: 150 Kg/mc.
N.B. sovrapposizione rete elettrosaldata min. 40 cm. sovrapposizione minima ferri 40 diam. copriferro min. 4 cm.

PIANTA Q 135.77 / Q134.77 – 1:50

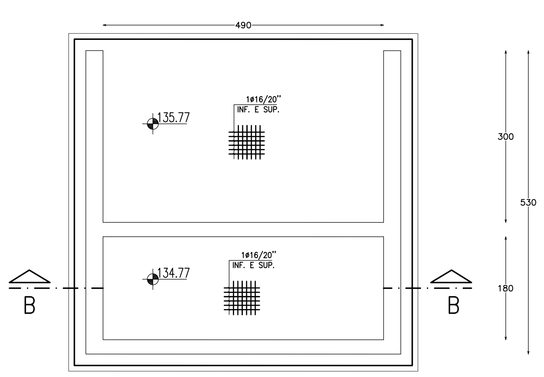

PIANTA Q 137.50 – 1:50

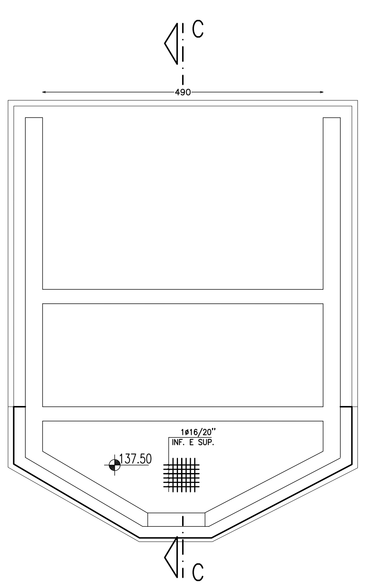

PIANTA COPERTURA – 1:50

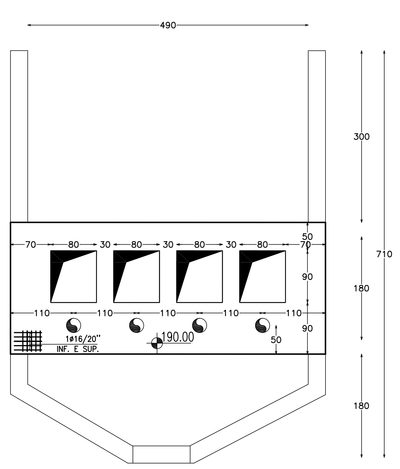

SEZIONE C–C – 1:50

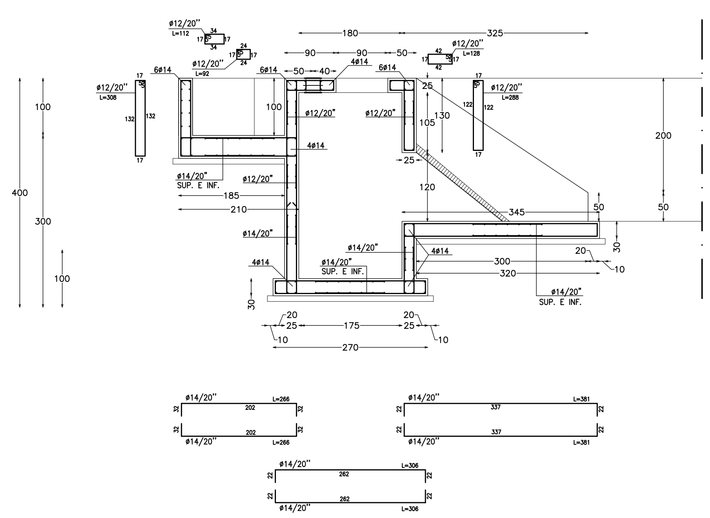

COMMITTENTE:

RFI RETE FERROVIARIA ITALIANA
GRUPPO FERROVIE DELLO STATO ITALIANE

ALTA SORVEGLIANZA:

ITALFERR
GRUPPO FERROVIE DELLO STATO ITALIANE

GENERAL CONTRACTOR:

Consorzio Collegamenti Integrati Veloci

INFRASTRUTTURE FERROVIARIE STRATEGICHE DEFINITE DALLA LEGGE OBIETTIVO N.443/01

TRATTA A.V./A.C. TERZO VALICO DEI GIOVI
PROGETTO ESECUTIVO

CA3 - CANTIERE ARMAMENTO RIVALTA

VASCA DI LAMINAZIONE:
Pianta, sezioni e particolari - carpenteria e armatura

GENERAL CONTRACTOR	DIRETTORE LAVORI	SCALA:
Consorzio **Cociv** Ing. N. Maestro		1:1000

COMMESSA	LOTTO	FASE	ENTE	TIPO DOC.	OPERA/DISCIPLINA	PROGR.	REV.
IG51	00	E	CV	AZ	CA3501	019	A

PROGETTAZIONE

Rev.	Descrizione emissione	Redatto	Data	Verificato	Data	Progettista Integratore	Data	IL PROGETTISTA
A00	Prima Emissione	studiogiachi	10/07/2017	COCIV	10/07/2017	A. Mancarella	10/07/2017	Provincia di Torino Ordine degli Ingegneri Prov. TO n. 6271 R Dott.Ing. A. Mancarella

n. Elab.

Nome File: E0-0-0-