DOCUMENTI DI RIFERIMENTO	N.

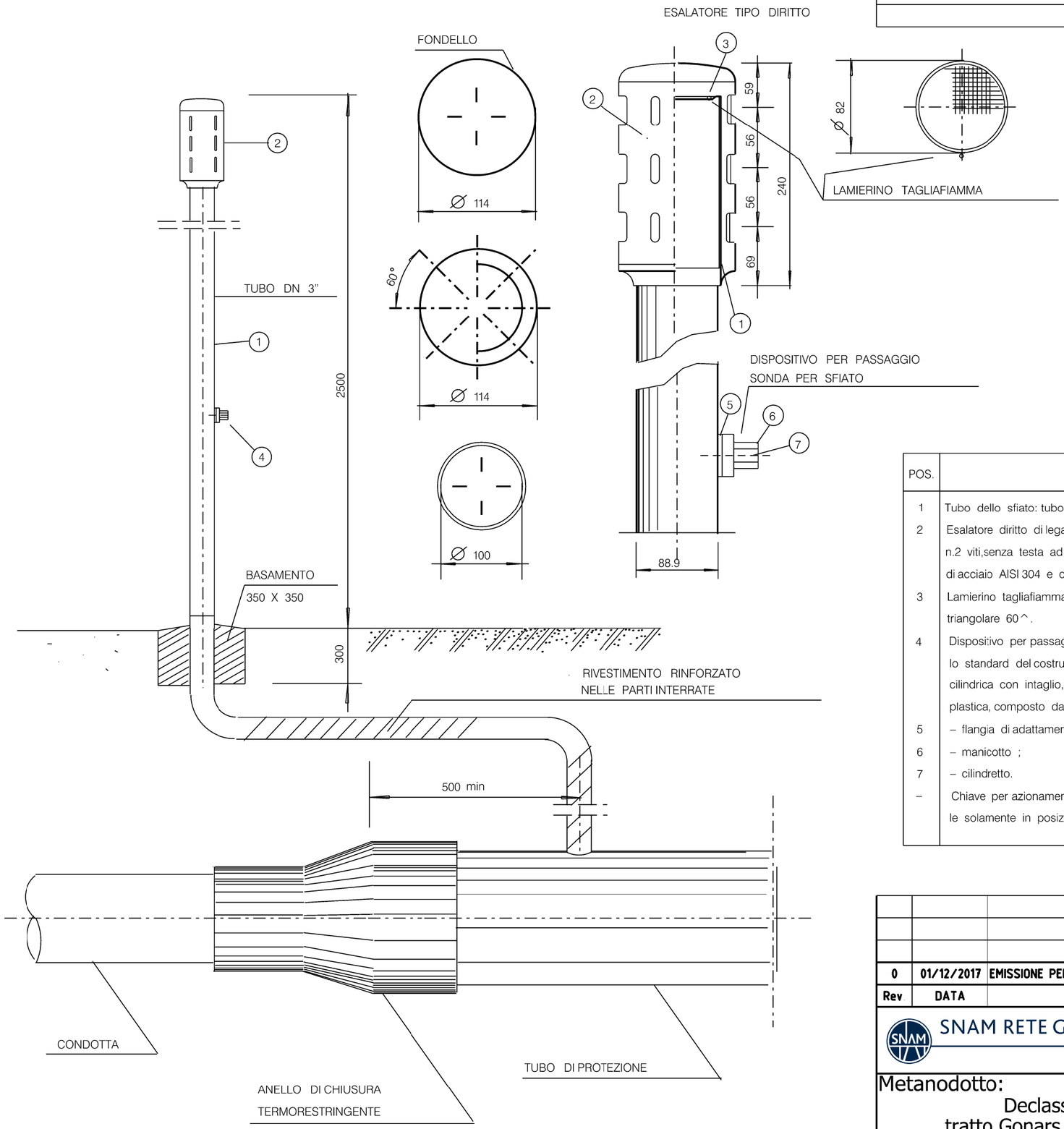

POS.	DENOMINAZIONE	MATERIALI
1	Tubo dello sfiato: tubo D=88.9 mm, t=3 mm.	Fe 33 UNI 7288-74
2	Esalatore diritto di lega (dis.SNAM n.96578 ind.2) completo di n.2 viti,senza testa ad esagono incassato ed estremita'conica di acciaio AISI 304 e copriviti di plastica.	GD ALSI 12 UNI 5076
3	Lamierino tagliafiamma sp.=0.5 mm, fori 0=1 mm, passo 2 mm triangolare 60^.	AISI 316
4	Dispositivo per passaggio sonda per sfiato DN 80 secondo lo standard del costruttore, completo di n.2 viti, a testa cilindrica con intaglio, di acciaio AISI 304 e copriviti di plastica, composto da :	
5	- flangia di adattamento per tubo D=88.9 mm ;	Nylon 6-6
6	- manicotto ;	GD ALSI 12 UNI 5076
7	- cilindretto.	Nylon 6-6
-	Chiave per azionamento dispositivo di cui alla pos. 4, estraibile solamente in posizione di chiusura del dispositivo stesso.	GD ALSI 12 UNI 5076

LE MISURE SONO ESPRESSE IN MILLIMETRI

Rev	DATA	DESCRIZIONE	ELABORATO	VERIFICATO	APPROVATO
0	01/12/2017	EMISSIONE PER PERMESSI	L TOMASUCCI	G MARINELLI	H D AIUDI

SNAM RETE GAS

PROGETTISTA techfem
Rif. TFM: 011-PJM5-005-00-DT-D-5520

COMMESSA NR/17157

CODICE TECNICO

Metanodotto:
Declassamento Met. Mestre-Trieste
tratto Gonars - Trieste DN 300 (10"), DP 25 bar
e Opere Connesse

DIS. N. 00-DT-D-5520

REVISIONE 0

PARTICOLARI DI MONTAGGIO TUBO DI SFIATO

FG 1 DI 1

SCALA NTS

Il presente disegno e' di proprieta' aziendale - La Societa' tutelera' i propri diritti a termine di legge.