DOCUMENTI DI RIFERIMENTO	N.

PIANTA

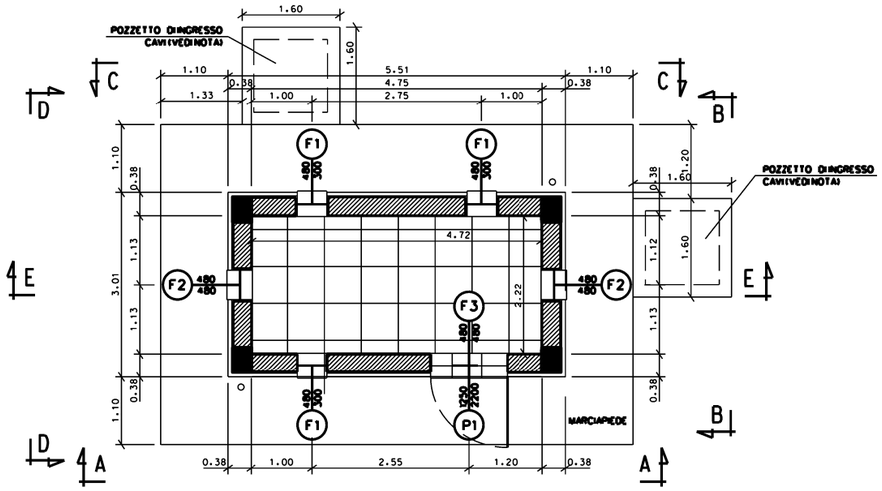

PROSPETTO A-A

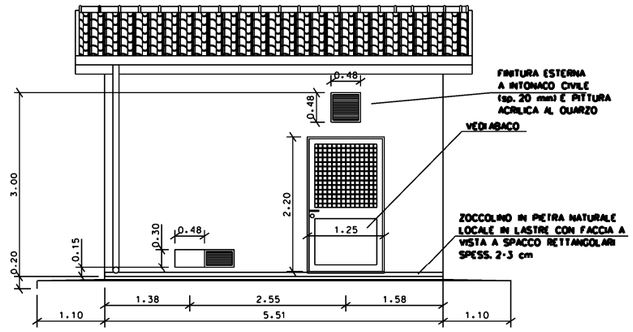

PROSPETTO B-B

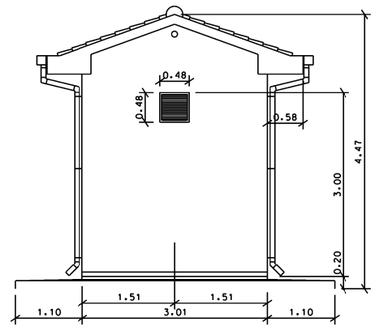

SEZIONE E-E

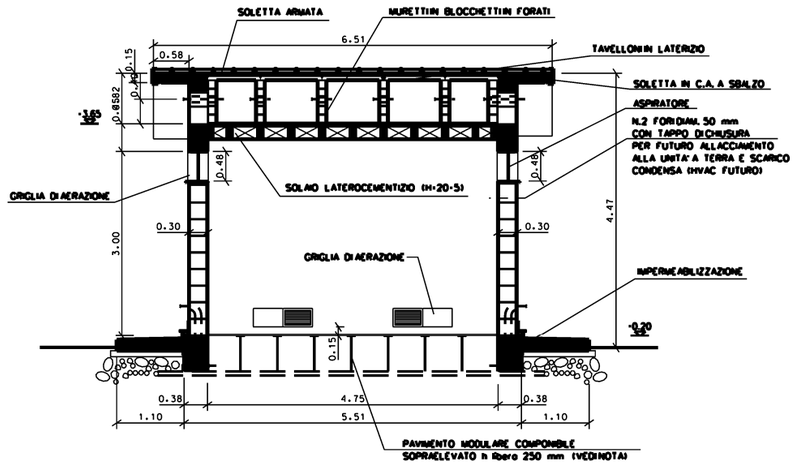

PROSPETTO C-C

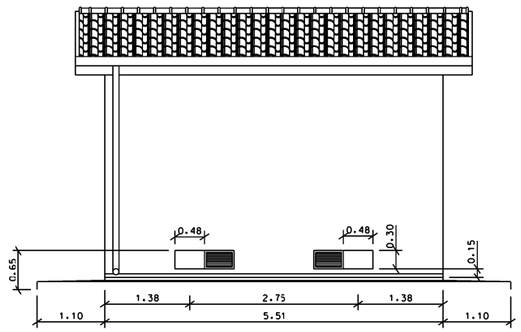

PROSPETTO D-D

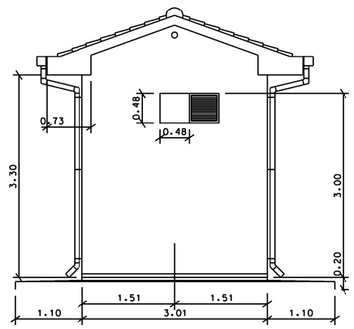

ABACO SERRAMENTI

P1 N. 1 PEZZO	F1 N. 3 PEZZI	F2 N. 2 PEZZI	F3 N. 1 PEZZO
INFERRIATA IN ACCIAIO ZINCATO A CALDO O ALLUMINIO IN PROFILATO QUADRO 15x15 mm MONTATE A CROCE A DIST. MAX. 120 mm SERRATURA UNIFICATA GASD A.09.20.51 Tp 2 CON SCROCCO E MANIGLIA PANNELLO IN SANDWICH DI ALLUMINIO Sp. 7/10 mm VETRATURA LOC. APPARATI : DOPPI VETRI 4 - 12 - 4 OPACO E VENEZIANA INTERNA Sp.35 mm MANIGLIA STONDATA PER LA SICUREZZA, FERMOPORTA ESTERNO A PARETE. DOPPIA PANNELLATURA DI ALLUMINIO PREVERNICIATO CON INTERPOSTO STRATO DI POLIURETANO CLASSE "1" REAZIONE AL FUOCO E DENSITA' MINIMA 40 Kg/mc.	GRIGLIE DI AERAZIONE IN ALLUMINIO ANODIZZATO, RETE ANTITOPO MAGLIA 20x20 mm, RETE ANTINSETTI MAGLIA 2x2 mm E PANNELLO DI CHIUSURA A FILO ESTERNO IN ALLUMINIO CON APERTURA AD ANTA APRIBILE ORIZZONTALMENTE E DOTATA DI CHIUSURA E FERMO ANTA APERTA.	GRIGLIE DI AERAZIONE IN ALLUMINIO ANODIZZATO, RETE ANTITOPO MAGLIA 20x20 mm, RETE ANTINSETTI MAGLIA 2x2 mm E PANNELLO DI CHIUSURA A FILO ESTERNO IN ALLUMINIO CON APERTURA AD ANTA APRIBILE ORIZZONTALMENTE E DOTATA DI CHIUSURA E FERMO ANTA APERTA.	ASPIRATORE DA ADEGUARE ALLE DIMENSIONI DELL' APERTURA CON RETE ANTINSETTI MAGLIA 2x2 mm PREVISTA ALL' ESTERNO.

LE MISURE SONO ESPRESSE IN METRI

Rev	DATA	DESCRIZIONE	ELABORATO	VERIFICATO	APPROVATO
0	01/12/2017	EMISSIONE PER PERMESSI	L. TOMASUCCI	G. MARINELLI	H.D AIUDI

SNAM RETE GAS

PROGETTISTA techfem
Rif. TFM: 011-PJM5-005-00-DT-D-5527

COMMESSA NR/17157

CODICE TECNICO

Metanodotto:
Declassamento Met. Mestre-Trieste
tratto Gonars - Trieste DN 300 (12"), DP 64 bar
e Opere Connesse

DIS. N. 00-DT-D-5527

REVISIONE 0

EDIFICIO PER ALLOGGIAMENTO APPARECCHIATURE DI MISURA E CONTROLLO - TIPO B5

FG 1 DI 1

SCALA NTS

Il presente disegno e' di proprieta' aziendale - La Societa' tutelera' i propri diritti a termine di legge.