GALLERIA ARTIFICIALE
SCALA 1:50
SEZIONE LONGITUDINALE

GALLERIA ARTIFICIALE
SCALA 1:50
PIANTA

GALLERIA ARTIFICIALE
SCALA 1:50
PIAZZOLA DI SOSTA
SEZIONE A–A

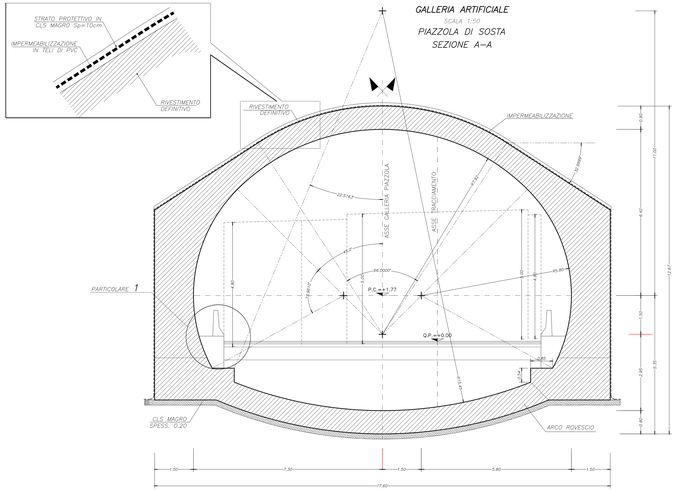

PARTICOLARE "1"
SCALA 1:25

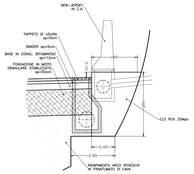

VOLUME GETTO
SCALA 1:100

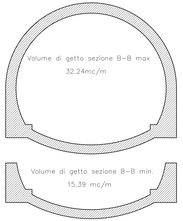

GALLERIA ARTIFICIALE
SCALA 1:50
SEZIONE B–B

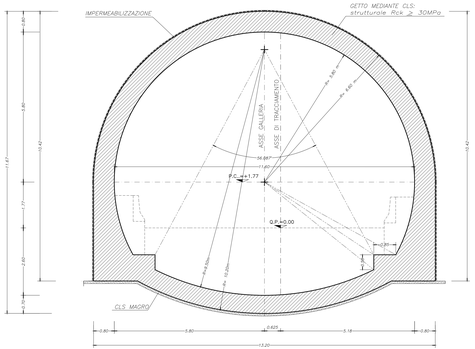

VOLUME SCAVO SEZIONE A–A
SCALA 1:100

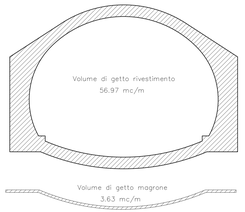

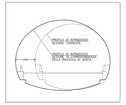

LEGENDA	
– P.C.	PIANO DEI CENTRI
– Q.P.	QUOTA PROGETTO

anas — Direzione Progettazione e Realizzazione Lavori

S.S.N.318 DI VALFABBRICA
Tratto Valfabbrica-Schifanoia - Interventi di completamento dal Km 16+224 al Km 19+354
Lotto 5 : 1 stralcio parte B: raddoppio galleria Picchiarella e viadotto Tre Vescovi
2 stralcio: raddoppio galleria Casacastalda e viadotto Calvario

PROGETTO ESECUTIVO — cod. PG131-PGB

PROGETTAZIONE: ATI MANDATARIA – GEIE – MANDANTI

IL RESPONSABILE DELL'INTEGRAZIONE DELLE PRESTAZIONI SPECIALISTICHE:
Dott. Ing. Nando Granieri
Ordine degli Ingegneri della Prov. di Perugia n° 420U

IL PROGETTISTA:
Dott. Ing. Federico Dundee
Ordine degli Ingegneri della Prov. di Torino n° 4894

IL GEOLOGO:
Dott. Geol. Giorgio Cerquiglini
Ordine dei Geologi della Regione Umbria n°108

I IL G.I.P.:
Dott. Ing.
Antonio Salvemastri

IL COORDINATORE PER LA SICUREZZA IN FASE DI PROGETTAZIONE:
Dott. Ing. Nando Granieri
Ordine degli Ingegneri della Prov. di Perugia n° 420TS

IL GRUPPO DI PROGETTAZIONE:
MANDATARIA: Sintagma
MANDANTI: GEOTECHNICAL DESIGN GROUP; ICARIA

Dott. Ing. N.Granieri
Dott. Ing. N.Salvemastri
Dott. Ing. F.Dundee
Dott. Ing. A.Bracchini
Dott. Ing. M.Rossi Doria
Dott. Geol. G.Cerquiglini
Dott. Ing. S.Sebastiani
Dott. Ing. L.Gaetani
Dott. Ing. F.Pambianco
Dott. Ing. L.Rinaldo
Dott. Ing. N.Peruzzi
Dott. Ing. A.Fidelibus
Dott. Ing. F.Pacifici
Dott. Agr. F.Bartolini

ESPERTI NEL RUMORE E VIBRAZIONI:
Geom. Massimo Cheli
Geom. Fabio Cecchini

ESPERTI IN MONITORAGGIO AMBIENTALE:
Dott. Ing. Stefano Pagliani
Dott. Ing. Giuseppe Mascioli

ESPERTI IN GEOTECNICA:
Prof. Ing. Pietro Rocca
Prof. Ing. Alessandro Pasquali

ESPERTI IN IDROLOGIA:
Prof. Ing. Franco Tomirotti
Prof. Ing. Maurizio Ciabatta

ESPERTI IN IDRAULICA:
Prof. Ing. Giorgio Bacci
Prof. Ing. Leonardo Bonacci

ESPERTI IN GEOLOGIA:
Dott. Geol. Giorgio Cerquiglini
Dott. Geol. Fabio Cecchini

ESPERTI IN ARCHEOLOGIA:
Dott. Arch. Paola Iacopini
Dott. Arch. Stefania Pesciarelli

ESPERTI IN ARCHITETTURA:
Arch. Pier Luigi Cervellati
Arch. Fabio Lucchesini

ESPERTI IN ECONOMIA:
Dott. Ing. Giovanni Battista Rocchi
Dott. Ing. Paolo Rocchi

PROTOCOLLO | DATA

OPERE D'ARTE MAGGIORI: GALLERIE ARTIFICIALI E IMBOCCHI
GALLERIA PICCHIARELLA: ARTIFICIALE INTERMEDIA TRA 16+839 E 16+907.9
Cameronе - Schema planimetrico e carpenteria

CODICE PROGETTO					NOME FILE	REVISIONE	SCALA:
PROGETTO	LIV. PROG.	N. PROG.	CODICE ELAB.		P00GA02OSTCP04_A	A	1:100
DPPG08	E	1701					

REV.	DESCRIZIONE	DATA	REDATTO	VERIFICATO	APPROVATO
A	Emissione	25/10/2017	A.Ingrao	F.Dundee/F	A.Granieri