IMPIANTO DI SOLLEVAMENTO
SEZIONE TRASVERSALE A - A

Scala 1:100

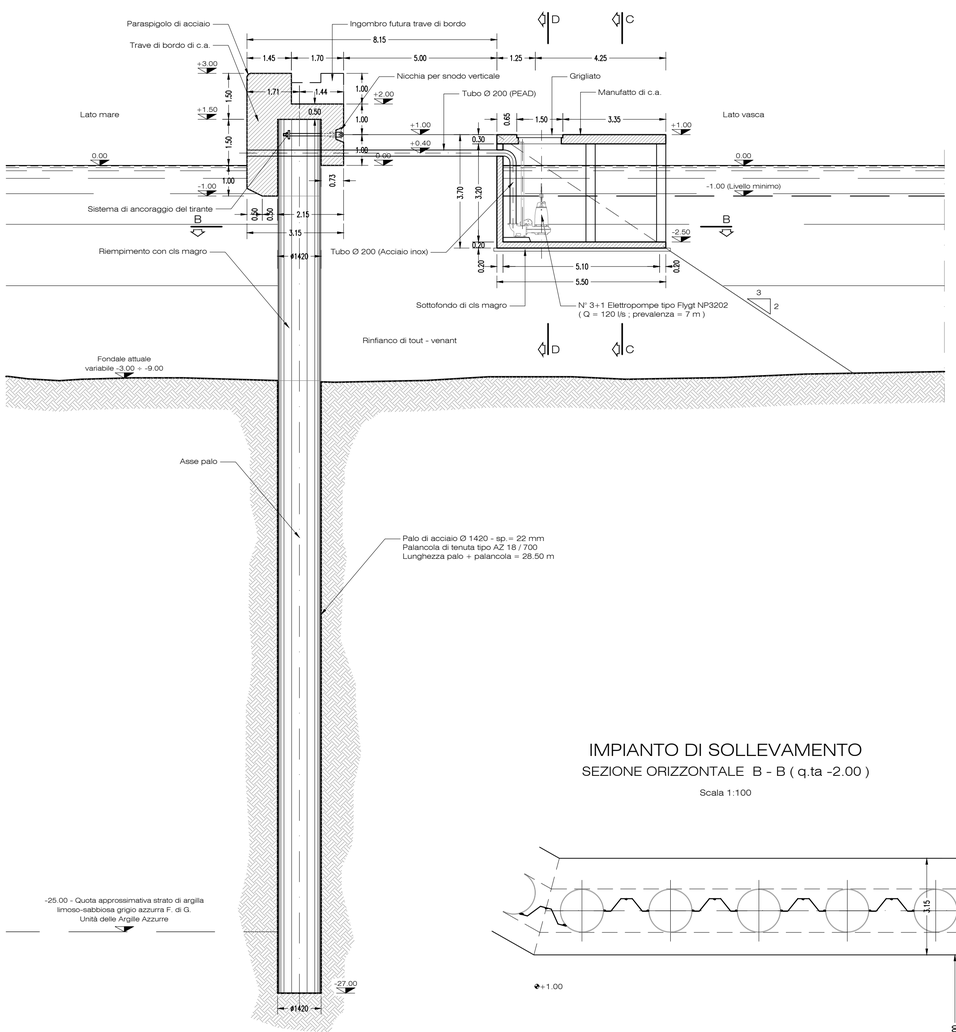

IMPIANTO DI SOLLEVAMENTO
PIANTA

Scala 1:50

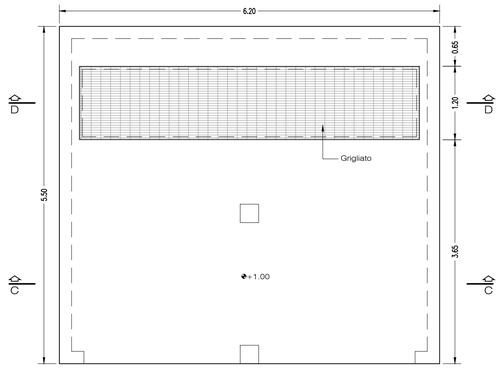

IMPIANTO DI SOLLEVAMENTO
SEZIONE C - C

Scala 1:50

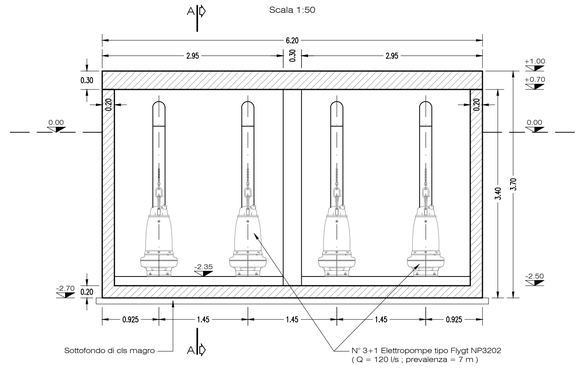

IMPIANTO DI SOLLEVAMENTO
SEZIONE D - D

Scala 1:50

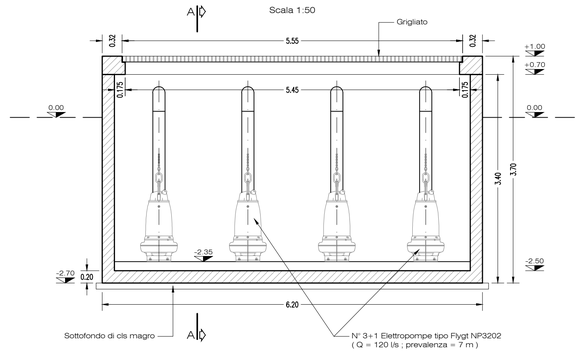

IMPIANTO DI SOLLEVAMENTO
SEZIONE ORIZZONTALE B - B (q.ta -2.00)

Scala 1:100

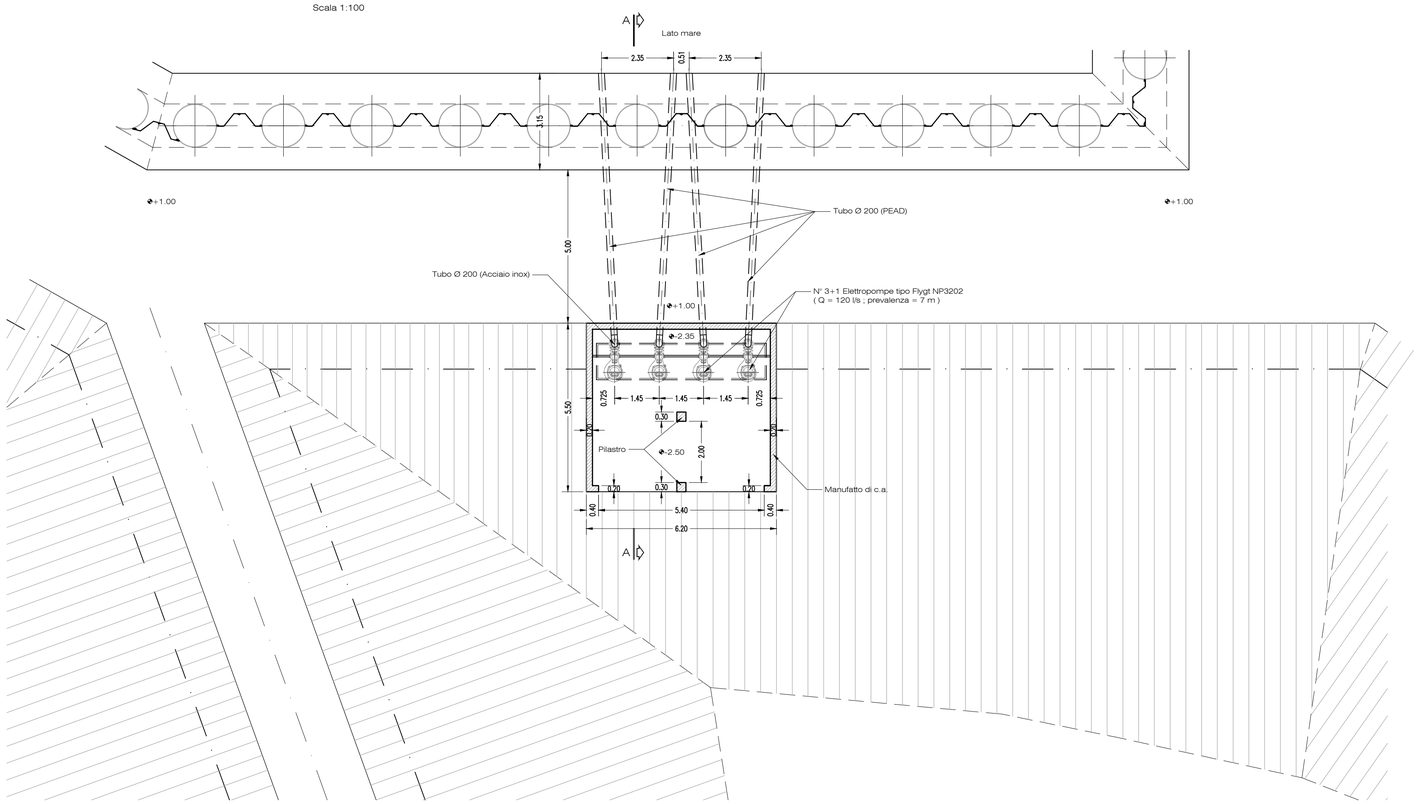

Autorità di Sistema Portuale del Mare Adriatico Meridionale

Porti di Bari, Brindisi, Manfredonia, Barletta, Monopoli

Ufficio di Brindisi

COMPLETAMENTO DELLA INFRASTRUTTURAZIONE PORTUALE MEDIANTE BANCHINAMENTO E REALIZZAZIONE DELLA RETROSTANTE COLMATA TRA IL PONTILE PETROLCHIMICO E COSTA MORENA EST

PROGETTO DEFINITIVO

RESPONSABILE DEL PROCEDIMENTO: Ing. F. DI LEVERANO

Progettisti incaricati:

ACQUATECNO S.r.l.
Via Ajaccio, 14 - ROMA
(Ing. Renato Del Prete)

MODIMAR S.r.l.
Via Marco Zebio, 40 - ROMA
(Ing. Marco Tartaglini)

TITOLO ELABORATO:

CASSA DI COLMATA - SCOLMATORE
IMPIANTO DI SOLLEVAMENTO
PIANTA E SEZIONI

ELABORATO N° : OC 18

CODICE ELABORATO: 09-017-DT-118-1-PLA

	ELABORATO	CONTROLLATO	APPROVATO
SIGLA			

REVISIONE N.	DATA	DESCRIZIONE	RED.	VER.	APP.
1	Luglio 2017	NOTA CONSIGLIO SUPERIORE LL.PP.			
2					

DATA: Luglio 2017

SCALA : 1:50 / 1:100

A TERMINE DI LEGGE CI RISERVIAMO LA PROPRIETA' DI QUESTO ELABORATO CON DIVIETO DI RIPRODURLO RENDENDOLO NOTO A TERZI ANCHE PARZIALMENTE SENZA NOSTRA AUTORIZZAZIONE.