SEZIONE A-A
SCALA 1:50

NICCHIA LFM TIPO B
VISTA DALLA GALLERIA CORRENTE

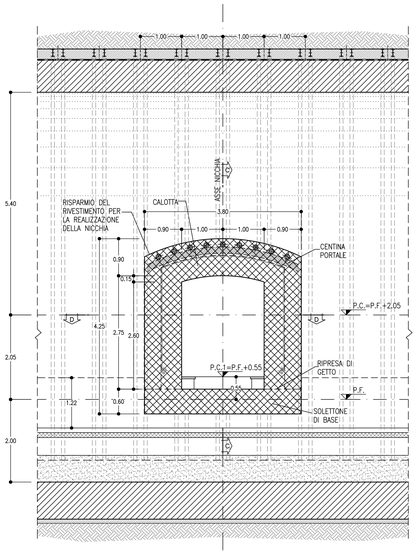

SEZIONE B-B
SCALA 1:50

NICCHIA LFM TIPO B
SEZIONE TRASVERSALE
CARPENTERIA

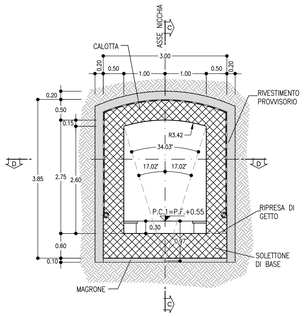

SEZIONE C-C
SCALA 1:50

NICCHIA LFM TIPO B
SEZIONE LONGITUDINALE

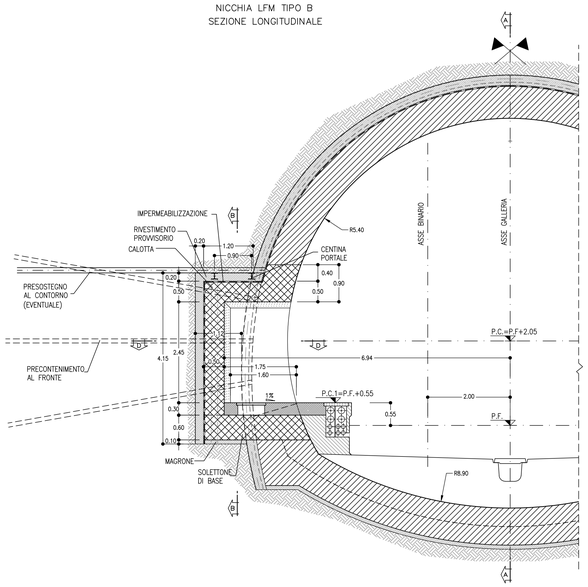

SEZIONE D-D
SCALA 1:50

NICCHIA LFM TIPO B
PIANTA

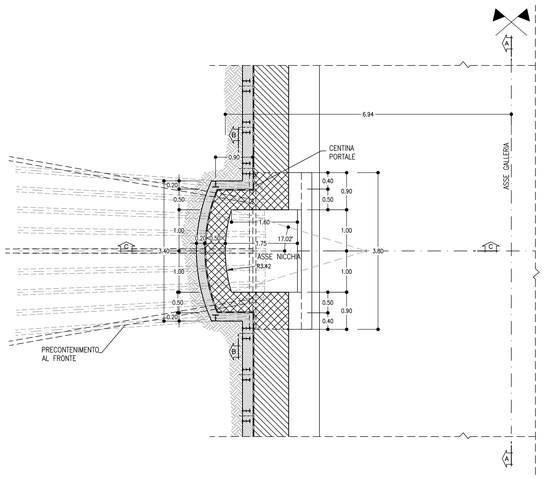

SEZIONE B-B
SCALA 1:50

NICCHIA LFM TIPO B
SEZIONE TRASVERSALE
SCAVI E CONSOLIDAMENTI

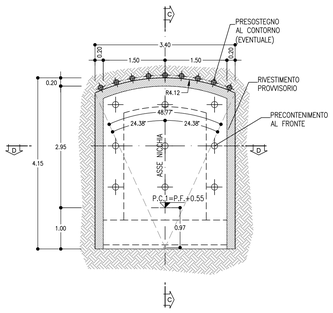

NICCHIE TIPO B
PRINCIPALI FASI ESECUTIVE

FASE 1: SCAVO DI AVANZAMENTO DELLA GALLERIA E POSA IN OPERA DEL RIVESTIMENTO DI PRIMA FASE. POSIZIONAMENTO IMPERMEABILIZZAZIONE IN ARCO ROVESCIO E MURETTE. GETTO DI ARCO ROVESCIO E MURETTE LASCIANDO I RISPARMI PER LA SUCCESSIVA REALIZZAZIONE DELLE NICCHIE.

FASE 2: GETTO DEL RIVESTIMENTO DEFINITIVO DI CALOTTA (PREVIA MESSA IN OPERA DELL'IMPERMEABILIZZAZIONE) LASCIANDO I RISPARMI PER LA SUCCESSIVA REALIZZAZIONE DELLE NICCHIE.

FASE 3: TAGLIO DELLE CENTINE DEL RIVESTIMENTO DEFINITIVO DI PRIMA FASE DELLA GALLERIA CON PROFILO PROSSIMO A QUELLO DELLE NICCHIE. IMMEDIATO POSIZIONAMENTO DELLA CENTINA DI PORTALE DELLA NICCHIA. COLLEGAMENTO DELLE CENTINE TAGLIATE A QUELLE DI PORTALE DELLA NICCHIA MEDIANTE OPPORTUNI ELEMENTI METALLICI DI COLLEGAMENTO ATTI A VINCOLARLE RIGIDAMENTE.

FASE 4: PRESOSTEGNO (EVENTUALE) AL CONTORNO DELLA NICCHIA MEDIANTE TUBI IN ACCIAIO VALVOLATI E INIETTATI.

FASE 5: PRECONSOLIDAMENTO DELLA NICCHIA MEDIANTE ELEMENTI STRUTTURALI IN VTR CEMENTATI IN FORO SECONDO LA GEOMETRIA DI PROGETTO.

FASE 6: SCAVO DELLE NICCHIE E POSA IN OPERA DEL RIVESTIMENTO DI PRIMA FASE COSTITUITO DA CENTINE METALLICHE E SPRITZ-BETON.

FASE 7: POSA IN OPERA DELL'IMPERMEABILIZZAZIONE DELLA NICCHIA CHE DOVRA' ESSERE SALDATO A REGOLA D'ARTE ALL'IMPERMEABILIZZAZIONE DI CALOTTA, ARCO ROVESCIO E MURETTE GIA' POSTA IN OPERA.

FASE 8: GETTO DEL SOLETTONE DI BASE DELLA NICCHIA E CONTESTUALE GETTO DEFINITIVO DELLA STESSA CON COMPLETAMENTO DI GETTO DELLA CALOTTA DELLA GALLERIA DI LINEA.

NOTE

- EVENTUALI DIFFERENZE TRA LE MISURE DI QUOTE TOTALI E LA SOMMATORIA DELLE MISURE DI QUOTE PARZIALI SONO DOVUTE AD ARROTONDAMENTI AUTOMATICI
- PER LE TRATTE DI APPLICAZIONE DELLE SEZIONI TIPO SI RIMANDA AGLI ELABORATI DI PROFILO GEOTECNICO

VOLUME DI SCAVO
SCALA 1:50

NICCHIA LFM TIPO B

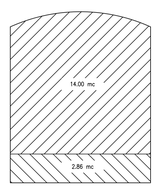

LEGENDA

P.C.=	PIANO DEI CENTRI
P.F.=	PIANO DEL FERRO
P.S.=	PIANO DI SCAVO
P.C.1=	PIANO CALPESTIO

TABELLA RIASSUNTIVA – NICCHIA LFM TIPO B

SPRITZ-BETON FIBRORINFORZATO AL FRONTE	–	
	Sp=0.20m FINE SCAVO	
PRESOSTEGNO AL CONTORNO (EVENTUALE) (*)	N° 9 TUBI IN ACCIAIO Ø127mm sp.10mm L=6m, VALVOLATI (1V/m) p=0.40m ±20%	
PRECONTENIMENTO AL FRONTE (*)	N° 9 ELEMENTI IN VTR CEMENTATI CON MISCELE CEMENTIZIE L=6m ±20%	
RIVESTIMENTO PROVVISORIO	CENTINE METALLICHE	HEA 160 p=0.90m ±20%
	SPRITZ-BETON FIBRORINFORZATO AL CONTORNO	Sp=0.20m
RIVESTIMENTO DEFINITIVO	SOLETTONE DI BASE Sp=0.60m, IN CLS ARMATO (INCIDENZA 60Kg/mc)	
	CALOTTA Sp=0.50m, IN CLS ARMATO (INCIDENZA 50Kg/mc)	
	TAMPONE DI CHIUSURA Sp=0.50m, IN CLS ARMATO (INCIDENZA 50Kg/mc)	

(*) LA VARIABILITA' INDICATA E' RELATIVA ALL'INCIDENZA DEL CONSOLIDAMENTO (N° INTERVENTI E LUNGHEZZA)

COMMITTENTE:

RFI RETE FERROVIARIA ITALIANA
GRUPPO FERROVIE DELLO STATO ITALIANE

PROGETTAZIONE:

ITALFERR
GRUPPO FERROVIE DELLO STATO ITALIANE

DIREZIONE TECNICA
UO GALLERIE

PROGETTO DEFINITIVO

ITINERARIO NAPOLI - BARI
RADDOPPIO TRATTA CANCELLO - BENEVENTO
II LOTTO FUNZIONALE FRASSO TELESINO - VITULANO
2° LOTTO FUNZIONALE TELESE - SAN LORENZO

GALLERIE NATURALI DI LINEA - ELABORATI GENERALI
Nicchie LFM tipo B - Carpenteria, scavo e consolidamenti

SCALA : 1:50

COMMESSA	LOTTO	FASE	ENTE	TIPO DOC.	OPERA/DISCIPLINA	PROGR.	REV.
IF0H	22	D	07	BB	GN0000	011	B

Revis.	Descrizione	Redatto	Data	Verificato	Data	Approvato	Data	Autorizzato	Data
A	Emissione Esecutiva	R. Mennuni	Giugno 2017	A. Amato	Giugno 2017	F. Cassone	Giugno 2017	A. Solari	Giugno 2017
B	Emissione Esecutiva	R. Mennuni	Nov. 2017	A. Amato	Nov. 2017	F. Cassone	Nov. 2017		

ITALFERR S.p.A. U.O. GALLERIE Ordine Ingegneri Roma n. 12345

File: IF0H22D07BBGN0000011B — n. Elab.: 2L 192

FATTORE DI PLOTTAGGIO LAYOUT: 1 unità Layout = 1 mm su carta