TAPPO DI CHIUSURA TERMORESTRINGENTE
PER TUBO DI PROTEZIONE

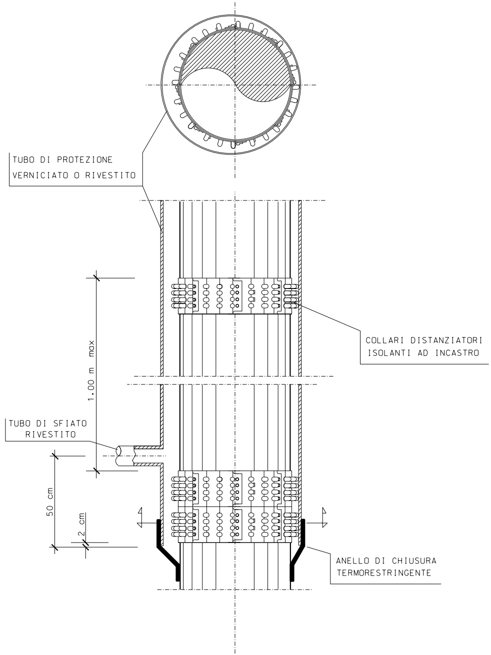
TUBO DI PROTEZIONE
VERNICIATO O RIVESTITO
COLLARI DISTANZIATORI
ISOLANTI AD INCASTRO
1.00 m max
TUBO DI SFIATO
RIVESTITO
50 cm
2 cm
ANELLO DI CHIUSURA
TERMORESTRINGENTE

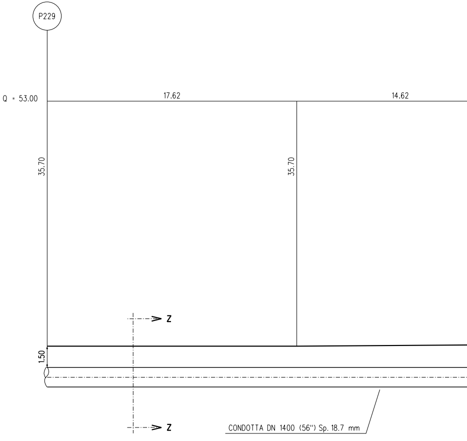
P229
Q = 53.00
17.62
14.62
35.70
35.70
1.50
Z
Z
CONDOTTA DN 1400 (56") Sp. 18.7 mm

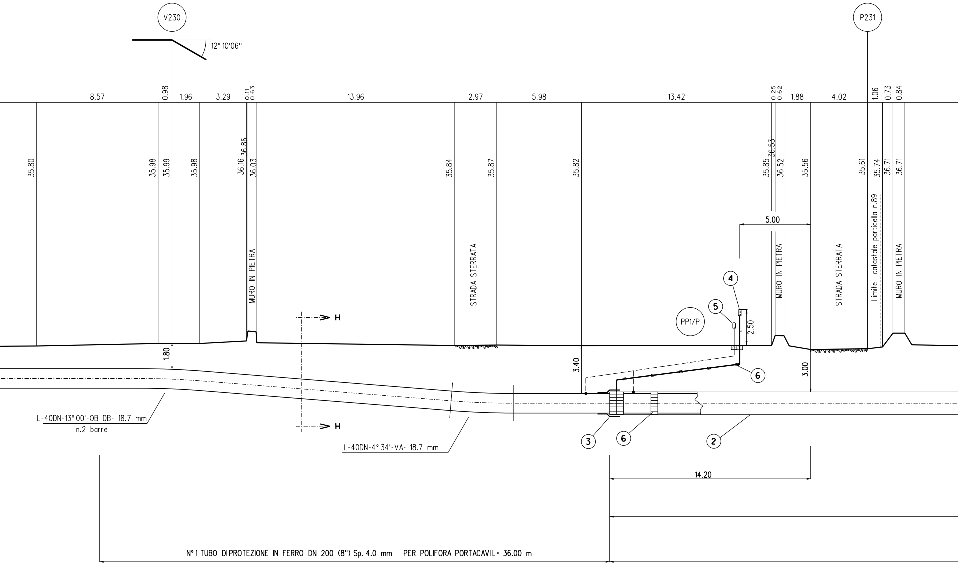
V230
12° 10'06''
P231
8.57
0.98
1.96
3.29
0.11
0.63
13.96
2.97
5.98
13.42
0.25
0.62
1.88
4.02
1.06
0.73
0.84
35.80
35.98
35.99
35.98
36.16
36.86
36.03
35.84
35.87
35.82
35.85
36.53
36.52
35.56
35.61
35.74
36.71
36.71
MURO IN PIETRA
STRADA STERRATA
MURO IN PIETRA
STRADA STERRATA
Limite catastale particella n.89
MURO IN PIETRA
5.00
4
5
PP1/P
2.50
H
H
1.80
3.40
6
3.00
L-40DN-13° 00'-OB DB- 18.7 mm
n.2 barre
L-40DN-4° 34'-VA- 18.7 mm
3
6
2
14.20
N° 1 TUBO DIPROTEZIONE IN FERRO DN 200 (8'') Sp. 4.0 mm PER POLIFORA PORTACAVIL= 36.00 m

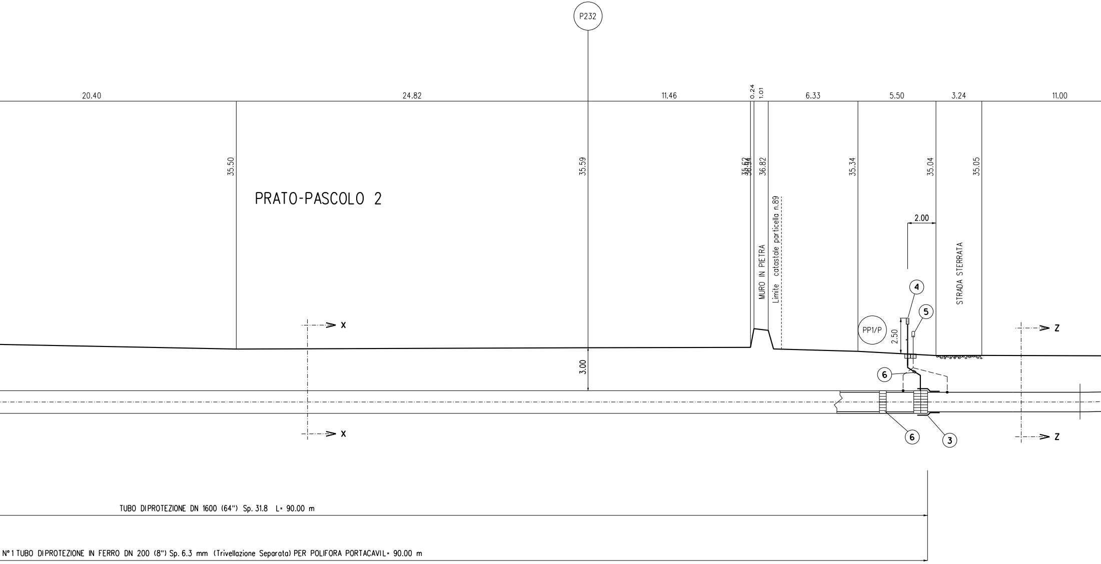
P232
20.40
24.82
11.46
0.24
1.01
6.33
5.50
3.24
11.00
35.50
35.59
35.62
36.94
36.82
35.34
35.04
35.05
PRATO-PASCOLO 2
MURO IN PIETRA
Limite catastale particella n.89
2.00
STRADA STERRATA
4
5
PP1/P
2.50
X
X
Z
Z
3.00
6
6
3
TUBO DIPROTEZIONE DN 1600 (64") Sp. 31.8 L= 90.00 m
N°1 TUBO DIPROTEZIONE IN FERRO DN 200 (8") Sp. 6.3 mm (Trivellazione Separata) PER POLIFORA PORTACAVIL= 90.00 m

SEZIONE A - B scala 1:200

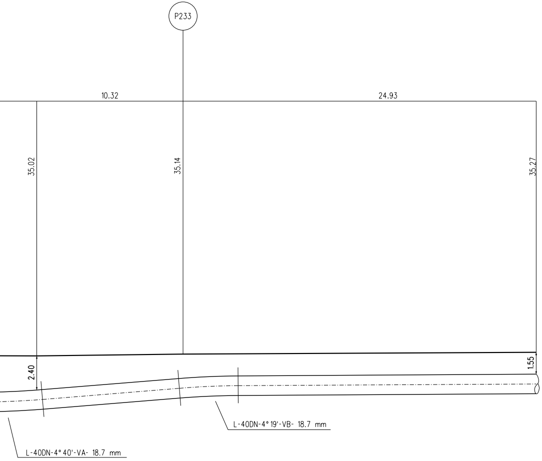
P233
10.32
24.93
35.02
35.14
35.27
2.40
1.55
L-40DN-4°19'-VB- 18.7 mm
L-40DN-4°40'-VA- 18.7 mm

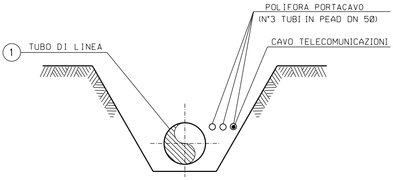
POLIFORA PORTACAVO
(N°3 TUBI IN PEAD DN 50)
CAVO TELECOMUNICAZIONI
① TUBO DI LINEA

SEZIONE Z-Z (SCAVO A CIELO APERTO)

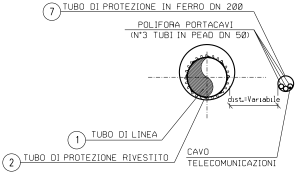
⑦ TUBO DI PROTEZIONE IN FERRO DN 200
POLIFORA PORTACAVI
(N°3 TUBI IN PEAD DN 50)
dist.=Variabile
① TUBO DI LINEA
② TUBO DI PROTEZIONE RIVESTITO
CAVO
TELECOMUNICAZIONI

SEZIONE X-X (TRIVELLAZIONE)

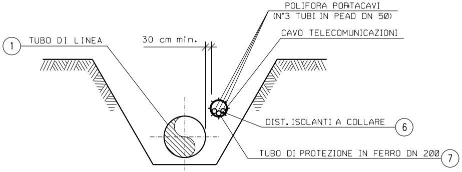
POLIFORA PORTACAVI
(N°3 TUBI IN PEAD DN 50)
CAVO TELECOMUNICAZIONI
① TUBO DI LINEA
30 cm min.
DIST. ISOLANTI A COLLARE ⑥
TUBO DI PROTEZIONE IN FERRO DN 200 ⑦

SEZIONE H-H (SCAVO A CIELO APERTO)

①

②

③

④

⑤

⑥

⑦

TABELLA DELLE ANNOTAZIONI

Tubo di acciaio GRADO L450 MB DN 1400 (56") Di 1378.40 mm Sp. NORMALE Sp 18.7 mm costruito secondo tab. GASD A 01.01.32 u.e. rivestimento in Polietilene Sp 3.00 mm	
Tubo di protezione in acciaio Grado EN L450 MB DN 1600 (64") Sp. 31.8 mm costruito secondo tab. GASD A 01.04.01 u.e.	90.00 m
Anello di chiusura termorestringente DN 1400 (56") x DN 1600 (64") costruito secondo tab. GASD A 09.02.10 u.e.	n. 2
Apparecchiatura di sfiato e presa di segnalazione fuga gas Tipo2 costruito secondo tab. GASD A 09.06.02 u.e.	n. 2
Tubo di sfiato in Fe 33 UNI 7288/74 DN 80 (3") Sp. 3.0 mm costruito secondo tab. GASD A 01.03.01 u.e.	13.00 m
Punto di misura P.E. a cassetta piantana secondo GASD A 07.01.05 u.e.	n. 2
Distanziatori isolanti a collare con fissaggio ad incastro	
tubo di sfiato e spurgo DN 80 (3") anelli	n. 6
tubo di protezione per polifora DN 200 (8") anelli	n. 18
tubo di linea DN 1400 (56") anelli	n. 93
Tubo di protezione in ferro per polifora portacavi	
tubo DN 200 (8") GRADO S235 Sp. 4.0 mm	36.00 m
tubo DN 200 (8") GRADO S355 Sp. 6.3 mm - per trivellazioni	90.00 m

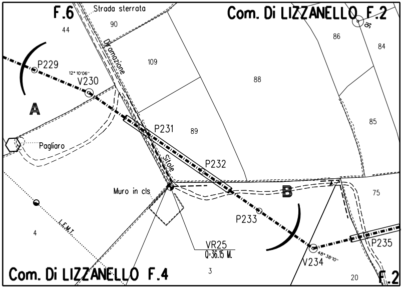
F.6
Strada sterrata
Com. Di LIZZANELLO F.2
90
44
86
84
Diramazione
109
88
P229
12° 10'06"
V230
A
P231
89
85
Pagliaro
Sitole
P232
Muro in cls
B
75
P233
4
L.E.M.T.
VR25
Q=36.15 M.
P235
V234
48° 38'10"
Com. Di LIZZANELLO F.4
3
20
F.2

STRALCIO PLANIMETRICO 1:2000
COMUNE DI LIZZANELLO F.6 - F.4 - F.2

DOCUMENTI DI RIFERIMENTO	N.
PLANIMETRIA CATASTALE - 1° TRONCO	PL-100

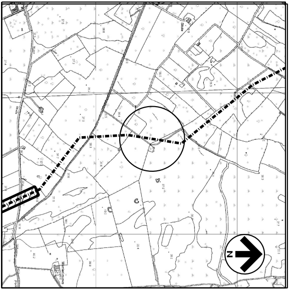

COROGRAFIA 1:10000
C.T.R. F. 512071
C.T.R. F. 512084

Rev.	DATA	DESCRIZIONE	ELABORATO	VERIFICATO	APPROVATO AUTORIZZATO
0	23/06/17	EMISSIONE PER APPALTO	G.AIUDI	M.BEGINI	H.D.AIUDI F.FERRINI

SNAM RETE GAS

PROGETTISTA
techfem
Rif. TFM: 011014-10-DT-10E-1122

COMMESSA	CODICE TECNICO
NR/13167	16153

Metanodotto INTERCONNESSIONE TAP
DN 1400 (56"), DP 75 bar

1 TRONCO MELENDUGNO - LECCE

ATTRAVERSAMENTO PRATO-PASCOLO 2

DIS. N. AT-122

REVISIONE 0

FG. 1 DI 1

SCALA 1:200

DOCUMENTO DI PROPRIETA' Snam Rete Gas. LA SOCIETA' TUTELERA' I PROPRI DIRITTI IN SEDE CIVILE E PENALE A TERMINI DI LEGGE.