PARTICOLARE PARAPETTO CORRENTE A TUBI PASSANTI – TIPO LEGGERO

SCALA 1:25

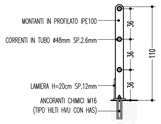

SPECIFICHE:
ACCIAIO CLASSE S235JR (Fe430) O SUPERIORE, ZINCATURA A CALDO SECONDO NORMA UNI 5744

NOTE:
(1)
N°2 PIANTONI SUL POZZETTO A MONTE SONO PREVISTI CON ALTEZZA MAGGIORATA H=110+22.5cm;
(2)
N°3+3 PIANTONI SUL POZETTO A MONTE SONO PRVISTI SALDATI DIRETTAMENTE SUILLE TRAVERSE DI SOSTEGNO DEL GRIGLIATO.

SEZIONE TIPO IN RILEVATO

SCALA 1:50

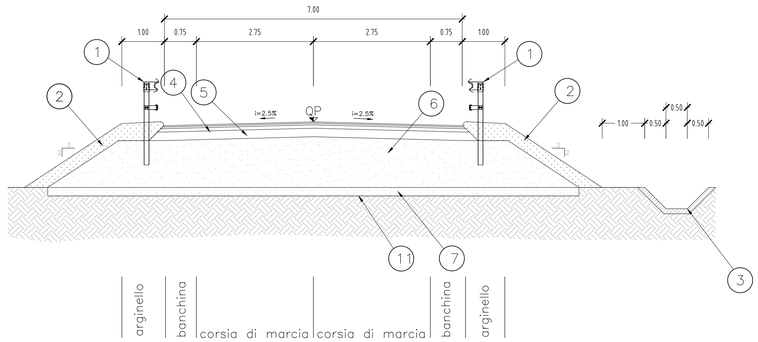

SEZIONE TIPO CON MURI DI SOSTEGNO

SCALA 1:50

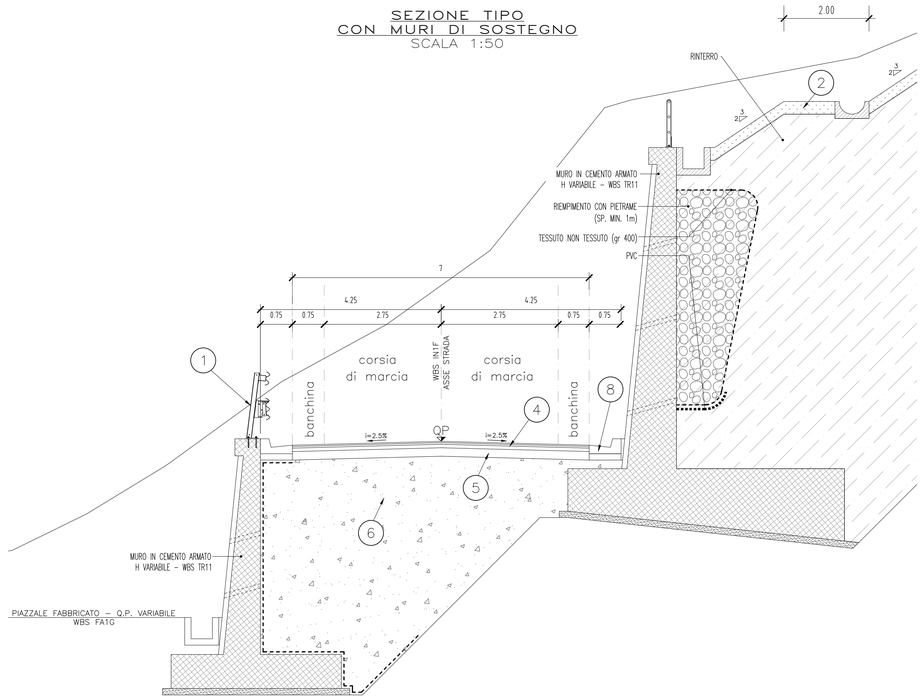

PARTICOLARE PAVIMENTAZIONE STRADA TIPO B

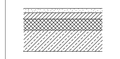

STRATO DI USURA:

MISCELA INERTI (# Crivello/Setaccio = passante % in peso)
- C25 = 100%
- C20 = 70-100%
- C3 = 42-67%
- S3 = 25-45%
- S0.4 = 12-24%
- S0.18 = 7-20%
- S0.075= 6-13

CARATTERISTICHE INERTI:
- PERDITA IN PESO LOS ANGELES <=25%
- INDICE DEI VUOTI SINGOLE PEZZATURE <0.85
- 30% DA FRANTUMAZIONE CON COEFF. FRANTUMAZIONE<100 E RES. A COMPRESSIONE 140 N/mmq
- COEFF.DI IMBIBIZIONE <0.015
- EQUIVALENTE IN SABBIA >= 55%

CARATTERISTICHE BITUME:
- PENETRAZIONE A 25 °C = 60-70

STRATO DI COLLEGAMENTO:

MISCELA INERTI (# Crivello/Setaccio = passante % in peso):
- C25 = 100%
- C15 = 65-100%
- C10 = 50-80%
- C5 = 30-60%
- S3 = 20-45%
- S0.4 = 7-25%
- S0.18 = 5-15%
- S0.075 = 4-8%

CARATTERISTICHE INERTI:
- PERDITA IN PESO LOS ANGELES <=25%
- INDICE DEI VUOTI SINGOLE PEZZATURE <0.80
- 30% DA FRANTUMAZIONE CON COEFF. FRANTUMAZIONE<100 E RES. A COMPRESSIONE 140 N/mmq
- COEFF.DI IMBIBIZIONE <0.015
- EQUIVALENTE IN SABBIA >= 55%

CARATTERISTICHE BITUME:
- PENETRAZIONE A 25°C = 60-70

STRATO DI BASE

MISCELA INERTI (# Crivello/Setaccio = passante % in peso)
- C40 = 100%
- C30 = 80-100%
- C25 = 70-95%
- C15 = 45-70%
- C10 = 35-60%
- C5 = 25-50%
- S3 = 20-40%
- S0.4 = 10-25%
- S0.18 = 4-14%
- S0.075= 4-8%

CARATTERISTICHE INERTI:
- PERDITA IN PESO LOS ANGELES <=25%
- 30% DA FRANTUMAZIONE
- EQUIVALENTE IN SABBIA >= 55%

CARATTERISTICHE BITUME:
- PENETRAZIONE A 25°C = 60-70

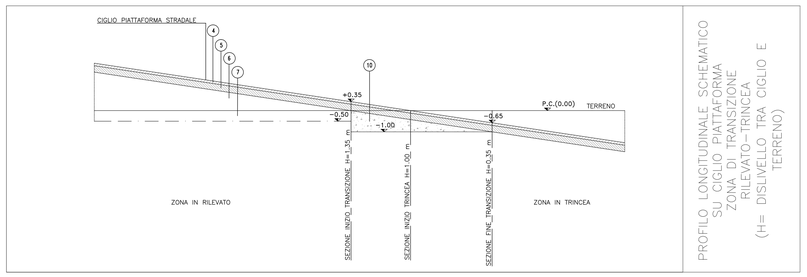

BARRIERA BORDO LATERALE DI CLASSE H1

SEZIONE TIPO Scala 1:10

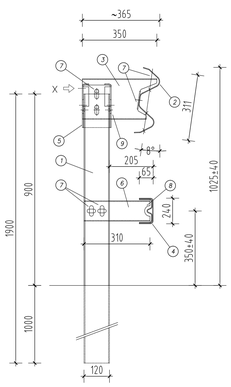

PROSPETTO TIPO Scala 1:20

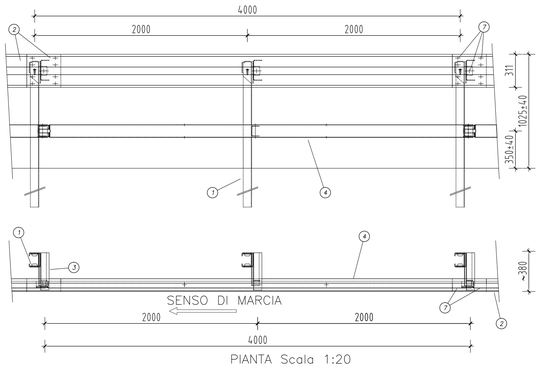

PIANTA Scala 1:20

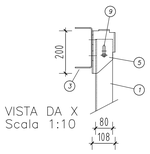

VISTA DA X
Scala 1:10

POS.	DESCRIZIONE MATERIALE	MATERIALE
1	PALO U120x80x6 H.1900	S235JR
2	NASTRO INT.4000 Sp.2.5 mm	S235JR
3	DISTANZIATORE 350x190 Sp.3 mm	S235JR
4	CORRENTE INF. U120x65x3 INT.4000	S235JR
5	DISPOSITIVO DI SGANCIAMENTO PALO (Profilo C135x108x5 L.200 mm.)	S235JR
6	SUPPORTO CORR.INF.U95x70x3 L.310	S235JR
7	BULLONI M16 TT	CLASSE 6.8
8	BULLONI M14 TE	CLASSE 6.8
9	BULLONI M10 TE	CLASSE 4.6

SEZIONE TIPO A MEZZA COSTA SENZA MURI

SCALA 1:50

SEZIONE TIPO Scala 1:10

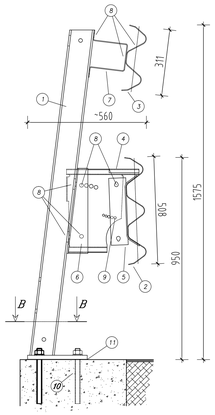

PROSPETTO TIPO Scala 1:20

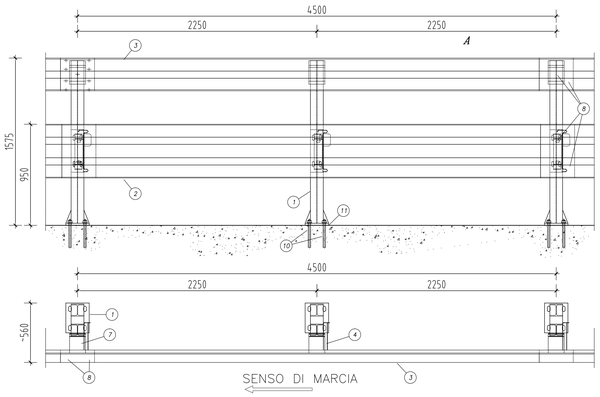

BARRIERA BORDO PONTE DI CLASSE H2

SEZIONE B–B Scala 1:10

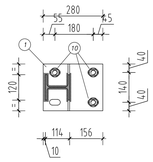

POS.	DESCRIZIONE COMPONENTI	MATERIALE
1	PALO HEA 120 H=1540 + P. 280x220x20 E RINF.	S275JR/S235JR
2	NASTRO 3 ONDE INT.4500 Sp.2.5 mm	S235JR
3	NASTRO 2 ONDE INT.4500 Sp.2.5 mm	S235JR
4	DISTANZIATORE SPEC. 340x392 Sp.3 mm	S235JR
5	DISSIPATORE D' ENERGIA Sp.5 mm	S235JR
6	ELEMENTO DI COLLEGAMENTO PALO / DISTANZIATORE	S235JR
7	DISTANZIATORE OMEGA 50x165x130 Sp. 3.5 mm L=150	S235JR
8	BULLONI M16 T.T.	GAISE 8.8
9	BULLONI M10 T.E.	GAISE 8.8
10	TIRAFONDI M24x260 CON DADO E RONDELLA	GAISE 8.8
11	CONTROPIASTRA 270x220x1.0	Fe P 01

NOTE:

1. BARRIERE TIPO H1 / H2
2. TERRENO VEGETALE sp. 30 cm
3. CANALE TRAPEZOIDALE IN CA DI RACCOLTA ACQUE
4. PAVIMENTAZIONE IN CONGLOMERATO BITUMINOSO (VEDASI PARTICOLARE SUL PRESENTE ELABORATO)
5. FONDAZIONE IN MISTO GRANULARE STABILIZZATO PER GRANULOMETRIA
   - DENSITA'>= 95% Aashto mod.
   - Me>= 80 N/mmq
   - MISCELA (# Crivello/Setaccio = passante % in peso):
     - C71 = 100%
     - C40 = 75-100%
     - C25 = 60-87%
     - C10 = 35-67%
     - C5 = 25-55%
     - S3 = 20-45%
     - S0.4 = 7-22%
     - S0.075= 2-10%
6. RILEVATO IN TERRE APPARTENENTI AI GRUPPI A1, A2-4, A2-5, A2-6, A3, (classificazione CNR-UNI 10006/1963).
   - POSA IN OPERA IN STRATI AL FINITO sp.max. 50 cm
   - DENSITA' >= 95% AASHO MOD. (STRATO SUPERIORE 30 cm – DENSITA' 95% AASHO MOD.)
   - Me>= 50 N/mmq (VALORE ALL'ESTRADOSSO DEL RILEVATO)

   N.B.: PER L'UTILIZZO DEL GRUPPO A2-6, SARANNO ACCETTATE SOLO TERRE CON PASSANTE 2 mm < 50% E PASSANTE 0.075 mm < 25%.
   POTRANNO ESSERE IMPIEGATI ANCHE MATERIALI DI DEMOLIZIONE DI RILEVATI STRADALI, A CONDIZIONE CHE ESSI RIENTRINO NELLA CLASSIFICAZIONE DELLE TERRE SUDDETTE.
7. SCOTICO prof. 20 cm
8. CUNETTA ALLA FRANCESE TIPO A
9. PIANO DI POSA FONDAZIONE IN TRINCEA
   - DENSITA' >= 95% AASHO MOD.
   - Me >= 15N/mmq
10. PIANO DI POSA FONDAZIONE IN TRINCEA (PER SOTTOFONDI COSTITUITI DA TERRE APPARTENENTI AI GRUPPI A1, A2, A3, A4, A5, A6, A7, A8 – classificazione CNR-UNI 10006/1963). SOSTITUZIONE PER ULTERIORI 50cm CON MATERIALE APPARTENENTE AL GRUPPO A1, A2-4.
   - DENSITA' >= 95% AASHO MOD.
   - Me >= 50 N/mmq
   (VALORI DA OTTENERSI DOPO LA SOSTITUZIONE)
11. PIANO DI POSA DEL RILEVATO A –20cm DAL P.C.
   - DENSITA' >= 90% AASHO MOD.
   - Me >= 15 N/mmq

QUALORA SUL PIANO DI POSA DEL RILEVATO NON VENGA RAGGIUNTO IL Me >= 15 N/mmq SI PROCEDERA' ALL'ULTERIORE BONIFICA DI 50 cm IN AGGIUNTA AI 30 GIA' PREVISTI.

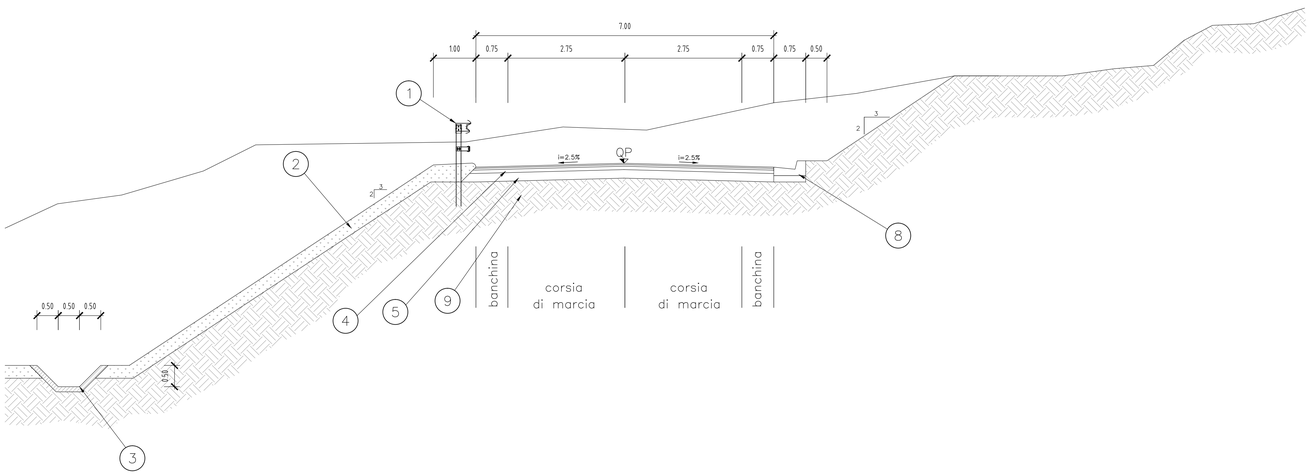

COMMITTENTE:

RFI RETE FERROVIARIA ITALIANA
GRUPPO FERROVIE DELLO STATO ITALIANE

ALTA SORVEGLIANZA:

ITALFERR
GRUPPO FERROVIE DELLO STATO ITALIANE

GENERAL CONTRACTOR:

COCIV Consorzio Collegamenti Integrati Veloci

INFRASTRUTTURE FERROVIARIE STRATEGICHE DEFINITE DALLA LEGGE OBIETTIVO N.443/01

TRATTA A.V./A.C. TERZO VALICO DEI GIOVI
PROGETTO DEFINITIVO

Zona Fegino

Viabilità di accesso al piano a raso

Sezioni tipo e particolari costruttivi

GENERAL CONTRACTOR	DIRETTORE LAVORI	SCALA:
Consorzio Cociv Ing. N. Maestro		Varie

COMMESSA	LOTTO	FASE	ENTE	TIPO DOC	OPERA/DISCIPLINA	PROGR	REV.
A301	01	D	CV	WZ	IN1F0X	001	A

PROGETTAZIONE

Rev.	Descrizione emissione	Redatto	Data	Verificato	Data	Progettista Integratore	Data	IL PROGETTISTA
A00	Prima emissione	COCIV	29/11/17	COCIV	29/11/17	A. Mancarella	29/11/17	Dott. Ing. A. Mancarella Ordine Ingegneri Prov. TO n. 6271 R

n. Elab.

Nome File: A301-01-D-CV-WZ-IN1F-0X-001-A00

CUP: F81H92000000008

Scala di plot: 1 1