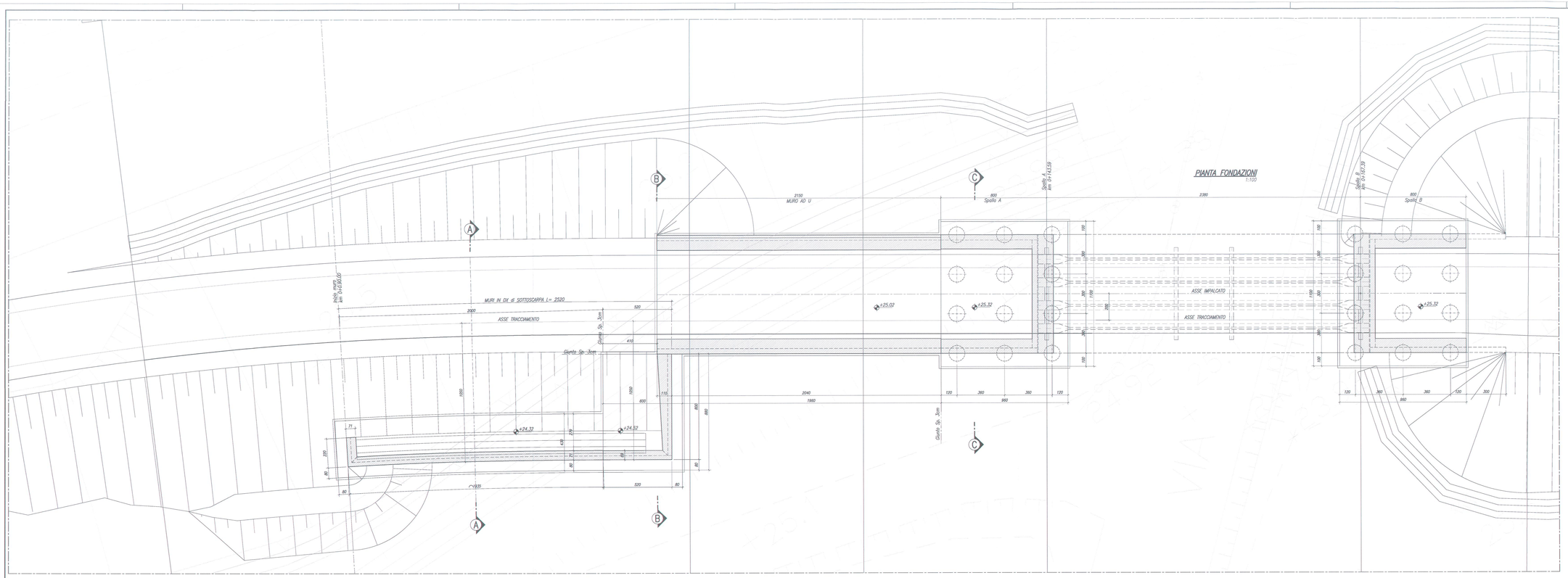

SPALLA A
1:100

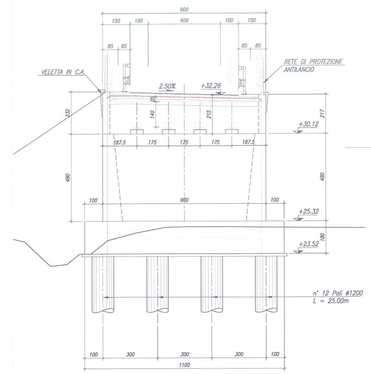

SPALLA B
1:100

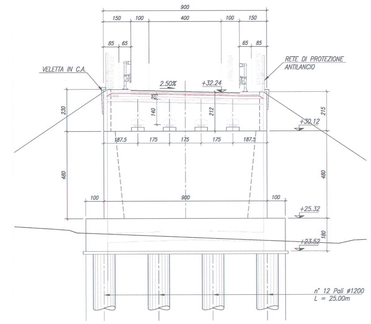

SEZIONE A–A
1:100

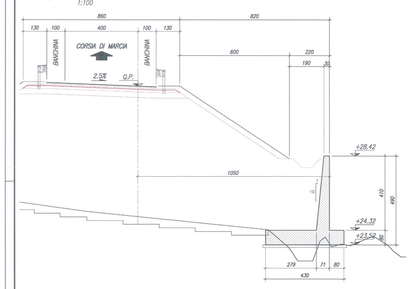

SEZIONE LONGITUDINALE
1:100

SEZIONE SU PARAMENTO ESTERNO MURO A 10.50 DALL' ASSE DI TRACCIAMENTO

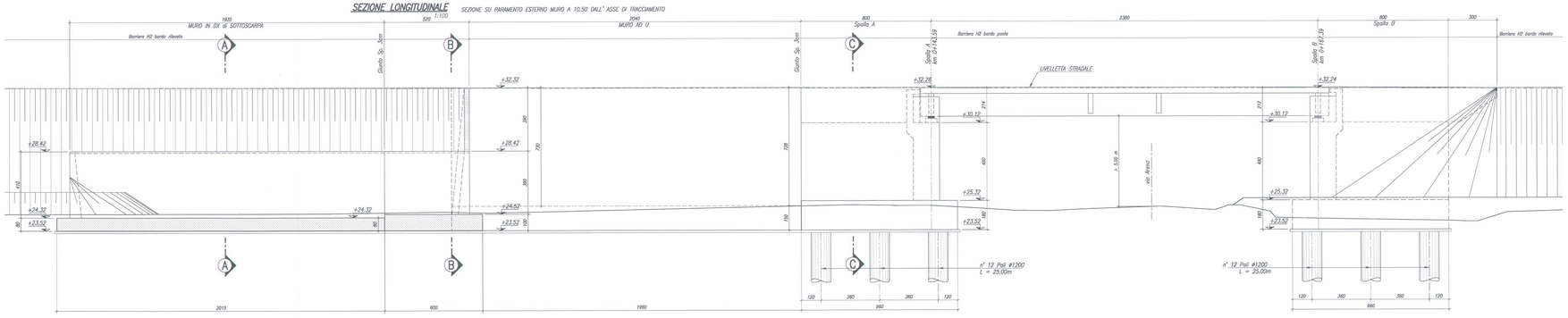

SEZIONE B–B
1:100

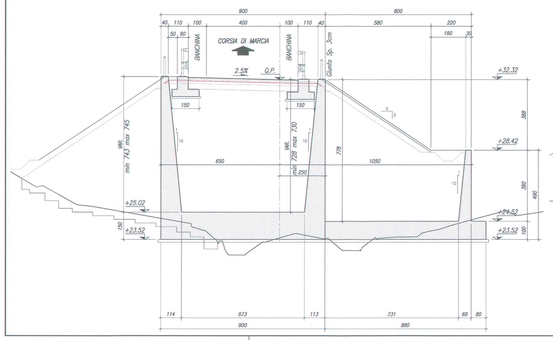

SEZIONE C–C
1:100

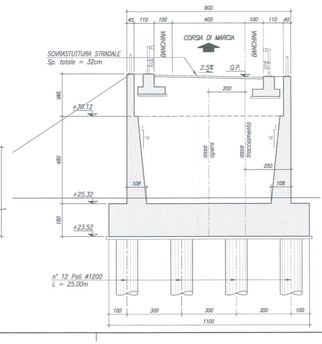

SEZIONE LONGITUDINALE
SULL'ASSE TRACCIAMENTO 1:100

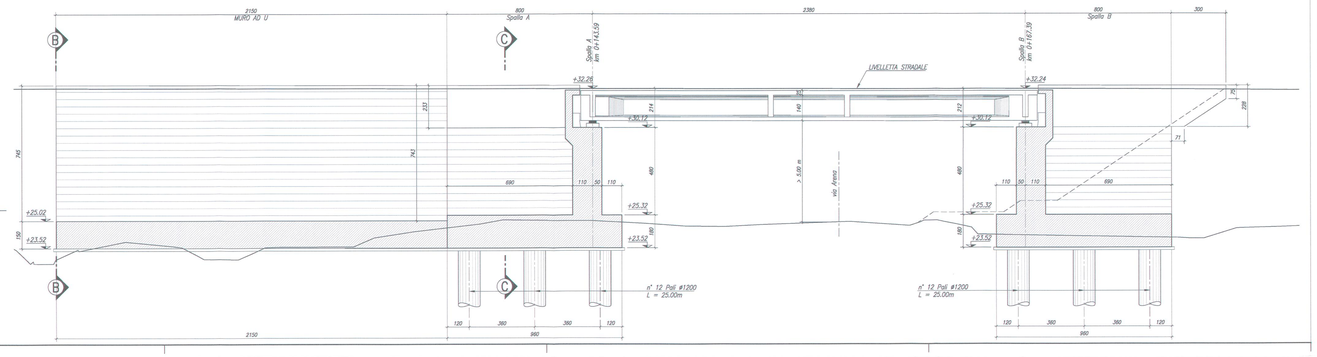

NOTE

- PER LA ZONA DI TRANSIZIONE VEDERE ELABORATO N7D2001TB9WBOC0000001_A
- PER LE INCIDENZE DELLE ARMATURE E LA TABELLA MATERIALI VEDERE ELABORATO N7D2001TB7TOC0000001_A
- PER I PARTICOLARI COSTRUTTIVI VEDERE GLI ELABORATI N7D2001TB9WBOC0000002_A E N7D2001TB9WBOC0000003_A.

COMMITTENTE:

RFI RETE FERROVIARIA ITALIANA
GRUPPO FERROVIE DELLO STATO ITALIANE

PROGETTAZIONE:

ITALFERR
GRUPPO FERROVIE DELLO STATO ITALIANE

U.O. PRODUZIONE SUD E ISOLE

PROGETTO DEFINITIVO

LINEA AV MILANO - NAPOLI TRATTA ROMA - NAPOLI
VIABILITA' DI ACCESSO ALLA STAZIONE AV NAPOLI - AFRAGOLA
VIABILITA' DI CUI LETTERA b) DELL'ARTICOLO 6 DELL'ACCORDO PROCEDIMENTALE RFI - COMUNE DI AFRAGOLA DEL 22/06/2012

OPERE CIVILI MINORI

Opere Scavalco Ramo 13

Pianta, prospetto e sezioni

SCALA: varie

COMMESSA	LOTTO	FASE	ENTE	TIPO DOC.	OPERA/DISCIPLINA	PROGR.	REV.
N7D2	01	D	78	PZ	OC0100	001	A

Rev.	Descrizione	Redatto	Data	Verificato	Data	Approvato	Data	Autorizzato Dist.	Data
A	Emissione esecutiva	A. Ingletti	aprile 2018	D. Giustino	aprile 2018	M. Dalla Via	aprile 2018	D. Fiorentino	aprile 2018

File: N7D2001D78PZOC0100001A.dwg

Stampato dal Service di plottaggio ITALFERR S.p.A. ALBA s.r.l.

n. Elab.: 55

ORDINE DEGLI INGEGNERI DELLA PROVINCIA DI ROMA
DOTT. ING. DOMENICO GIUSTINO
ITALFERR