PIANTA FONDAZIONI
1:50

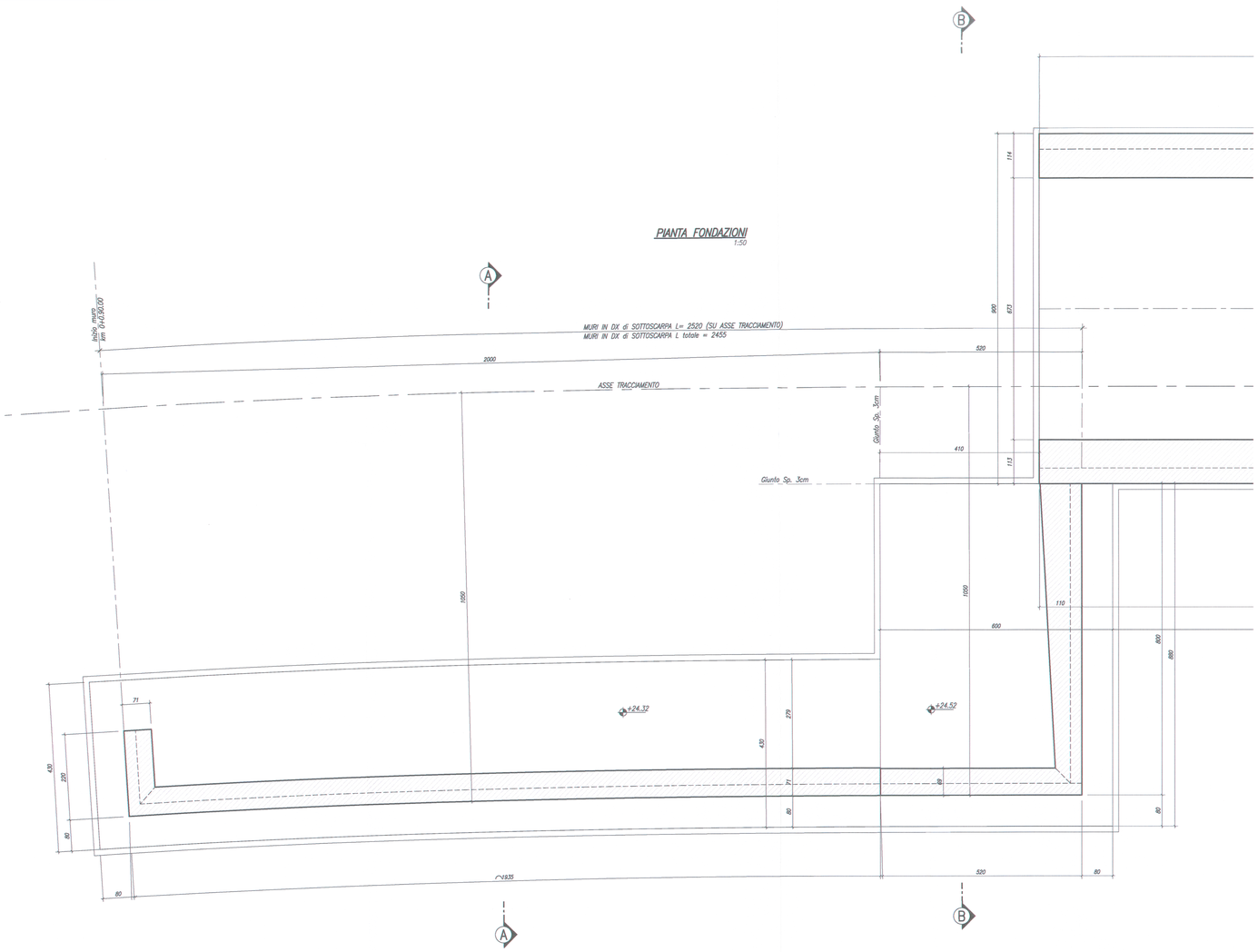

SEZIONE B–B
1:50

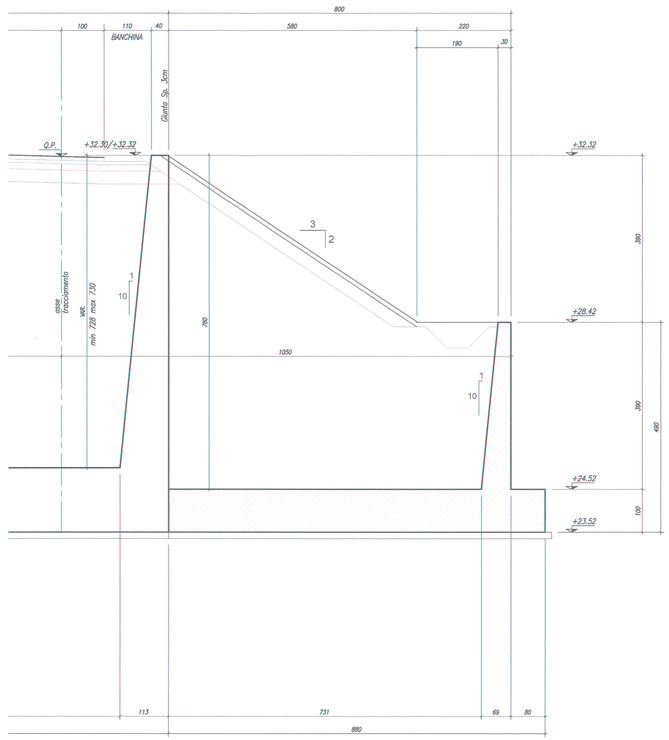

NOTE
- PER LA ZONA DI TRANSIZIONE VEDERE ELABORATO N7D200D78WBOC0000001_A.
- PER LE INCIDENZE DELLE ARMATURE E LA TABELLA MATERIALI VEDERE ELABORATO N7D200D78TIOC0000001_A.
- PER I PARTICOLARI COSTRUTTIVI VEDERE GLI ELABORATI N7D200D78WBOC0000002_A E N7D200D78WBOC0000003_A.

SEZIONE LONGITUDINALE
1:50

SEZIONE SU PARAMENTO ESTERNO MURO A 10.50 DALL' ASSE DI TRACCIAMENTO

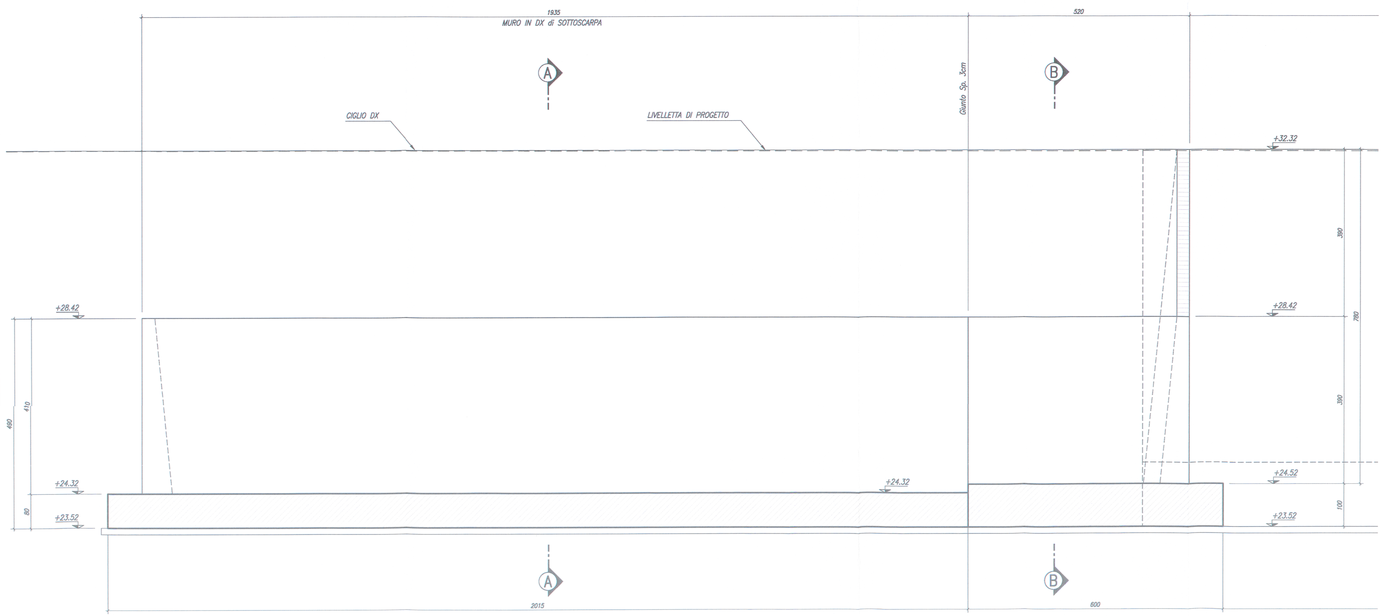

SEZIONE A–A
1:50

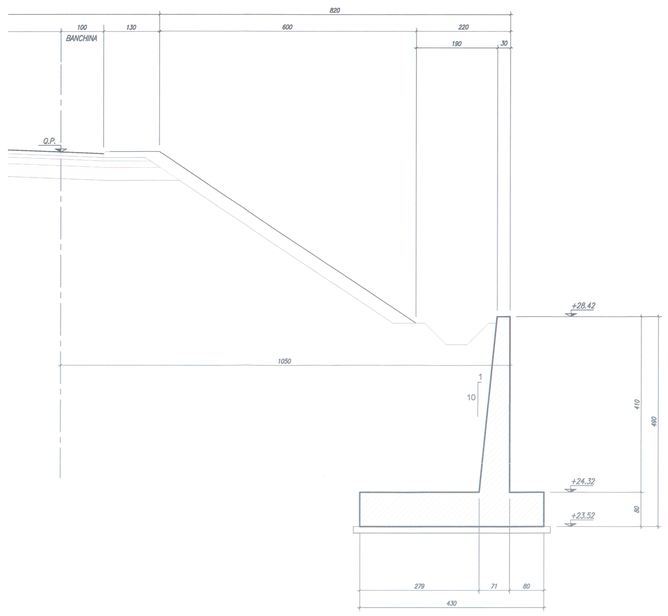

COMMITTENTE:

RFI RETE FERROVIARIA ITALIANA
GRUPPO FERROVIE DELLO STATO ITALIANE

PROGETTAZIONE:

ITALFERR
GRUPPO FERROVIE DELLO STATO ITALIANE

U.O. PRODUZIONE SUD E ISOLE

PROGETTO DEFINITIVO

LINEA AV MILANO - NAPOLI TRATTA ROMA - NAPOLI
VIABILITA' DI ACCESSO ALLA STAZIONE AV NAPOLI - AFRAGOLA
VIABILITA' DI CUI LETTERA b) DELL'ARTICOLO 6 DELL'ACCORDO PROCEDIMENTALE RFI - COMUNE DI AFRAGOLA DEL 22/06/2012

OPERE CIVILI MINORI

Opere di sostegno

Muro di Sottoscarpa ramo 13

SCALA: varie

COMMESSA	LOTTO	FASE	ENTE	TIPO DOC.	OPERA/DISCIPLINA	PROGR.	REV.
N7D2	01	D	78	BZ	OC0000	004	A

Rev.	Descrizione	Redatto	Data	Verificato	Data	Approvato	Data	Autorizzato Data
A	Emissione esecutiva	A. Ingletti	aprile 2016	D. Tiberti	aprile 2016	M. Desideri	aprile 2016	D. TIBERTI

ITALFERR Direzione Tecnica Area Progettazione Ponti e Strutture Dott. Ing. Domenico Tiberti Ordine degli Ingegneri di Roma n° 20970

File: N7D201D78BZOC0000004A.dwg

Stampato dal Service di plottaggio ITALFERR S.p.A. ALBA s.r.l.

n. Elab.: