PROSPETTO FRONTALE 1:100

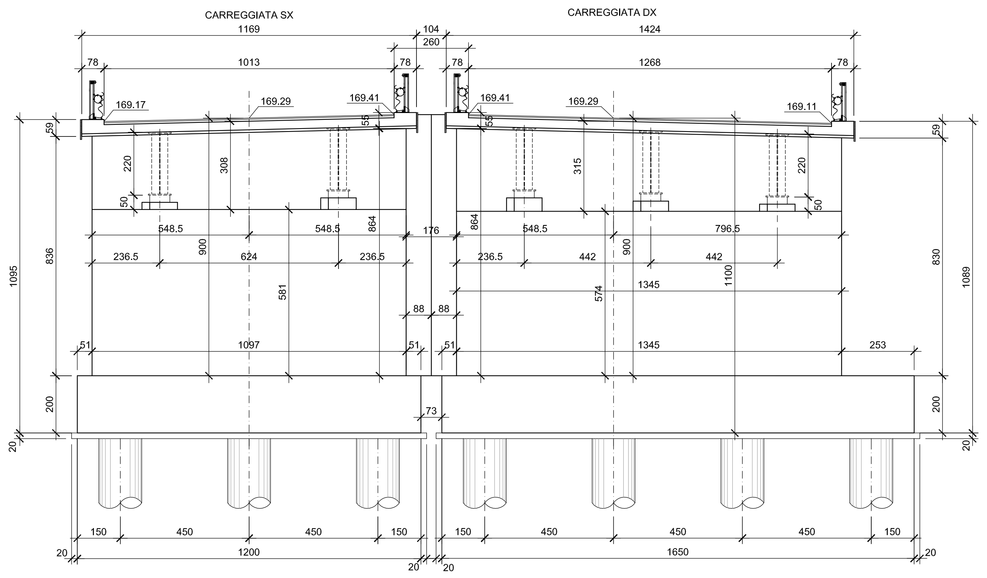

SEZIONE A-A 1:100

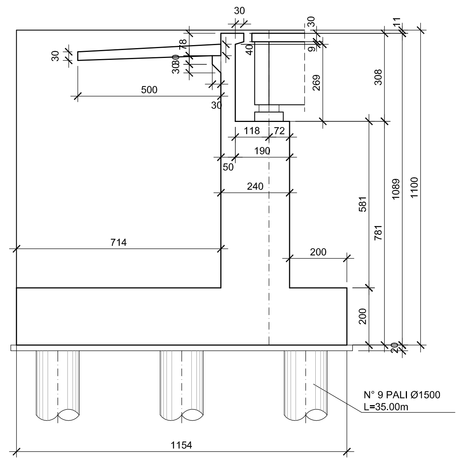

SEZIONE B-B 1:100

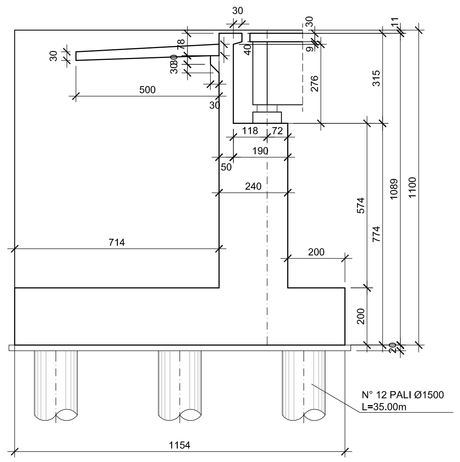

SEZIONE C-C 1:100

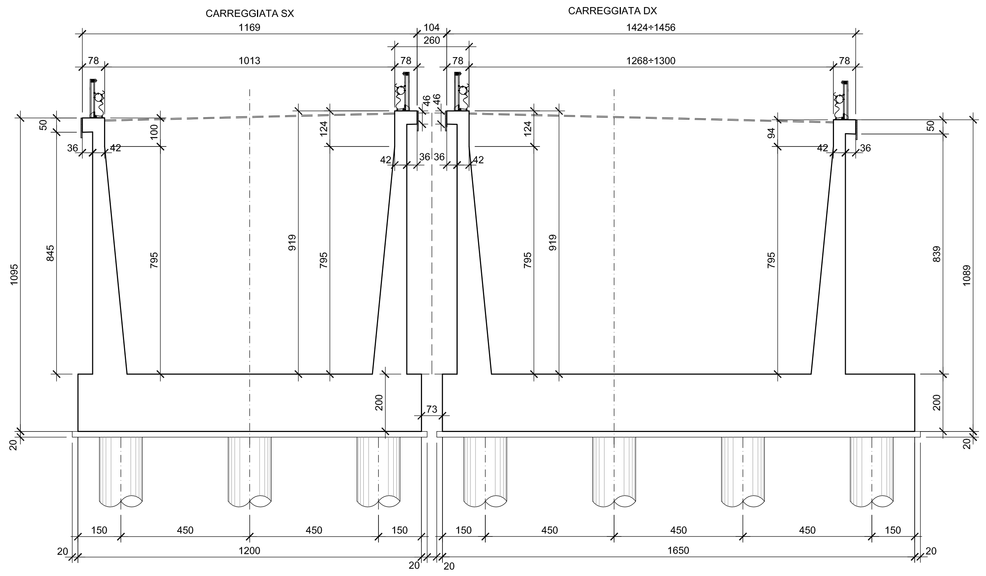

NOTA: ALTEZZA MEDIA BAGGIOLI 35cm

PIANTA 1:100

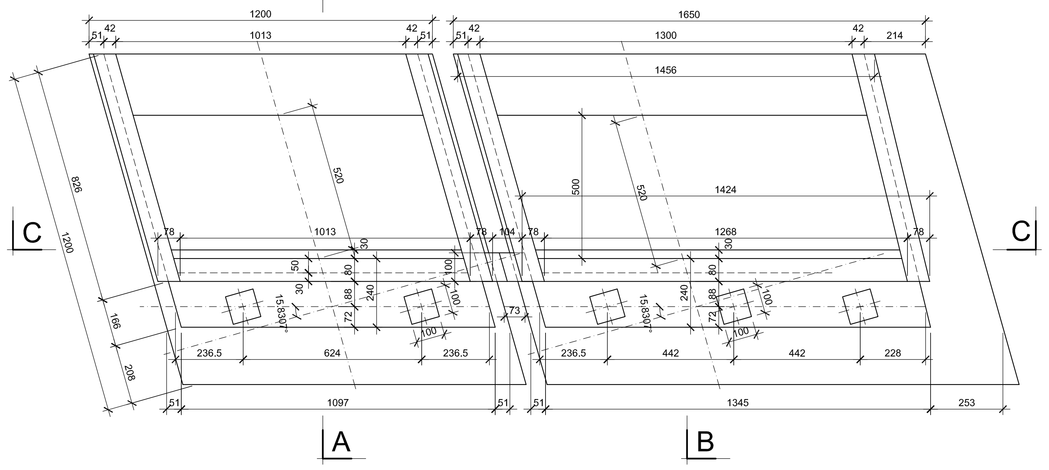

PIANTA FONDAZIONE 1:100

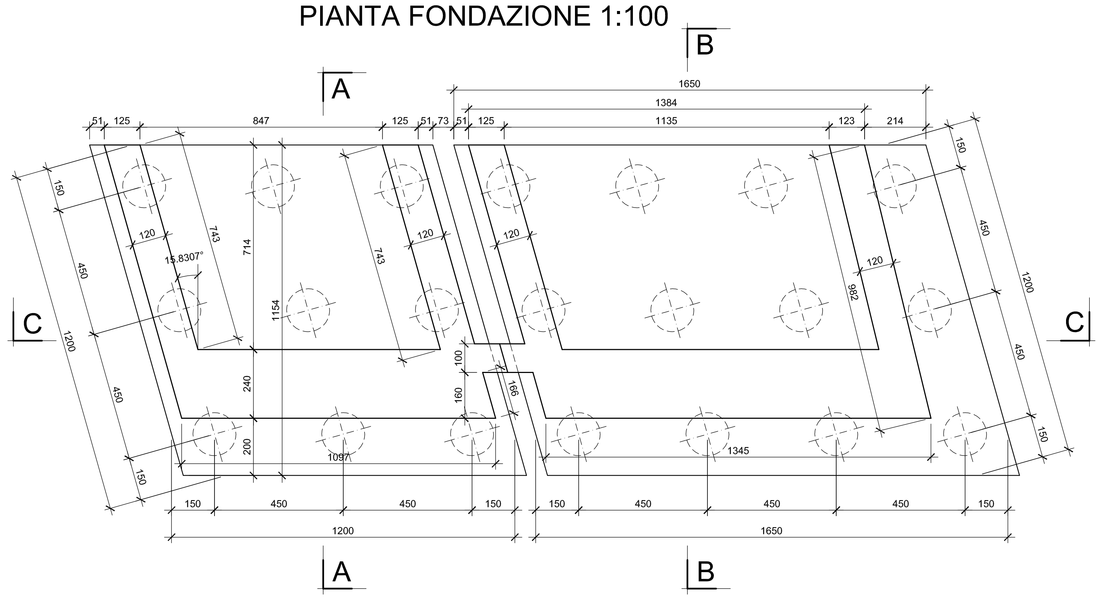

Anas SpA

Direzione Progettazione Realizzazione Lavori

ITINERARIO INTERNAZIONALE E78
S.G.C. GROSSETO - FANO

ADEGUAMENTO A 4 CORSIE
NEL TRATTO GROSSETO - SIENA (S.S. 223 "DI PAGANICO")
DAL KM 41+600 AL KM 53+400 - LOTTO 9

PROGETTO DEFINITIVO

PROGETTISTA:
Ing. ALESSANDRO MICHELI
Ordine Ing. di Roma n. 19654
Ing. ACHILLE DEVITOFRANCESCHI
Ordine Ing. di Roma n. 19116

IL GEOLOGO:
Geol. SERENA MAJETTA
Ordine Geol. del Lazio n. 928

IL COORDINATORE PER LA SICUREZZA IN FASE DI PROGETTAZIONE:
Geom. FABIO GUONDAM

VISTO: IL RESPONSABILE DEL PROCEDIMENTO:
Ing. CARLO DIEMOZ

COD. PROG.

PROGETTO	LIV. PROG.	N. PROG.
L 9 7 0 2	D	0 3 0 1

OPERE D'ARTE – VIADOTTI
VIADOTTO SUL FIUME MERSE
CARPENTERIA SPALLE "SP2"

NOME FILE NOME FILE	REVISIONE	SCALA:
T 0 0 V I 0 2 S T R C P 0 4	C	1:100

C	Aggiornamento	SETT. 2017				
B	Aggiornamento e integrazioni (richiesta MIT n° 4655 del 27/04/2016)	LUG. 2016				
A	Emissione	SET. 2005				
		DATA	REDATTO	VERIFICATO	APPROVATO	