SEZIONE TRASVERSALE IN CORRISPONDENZA ASSE PILA

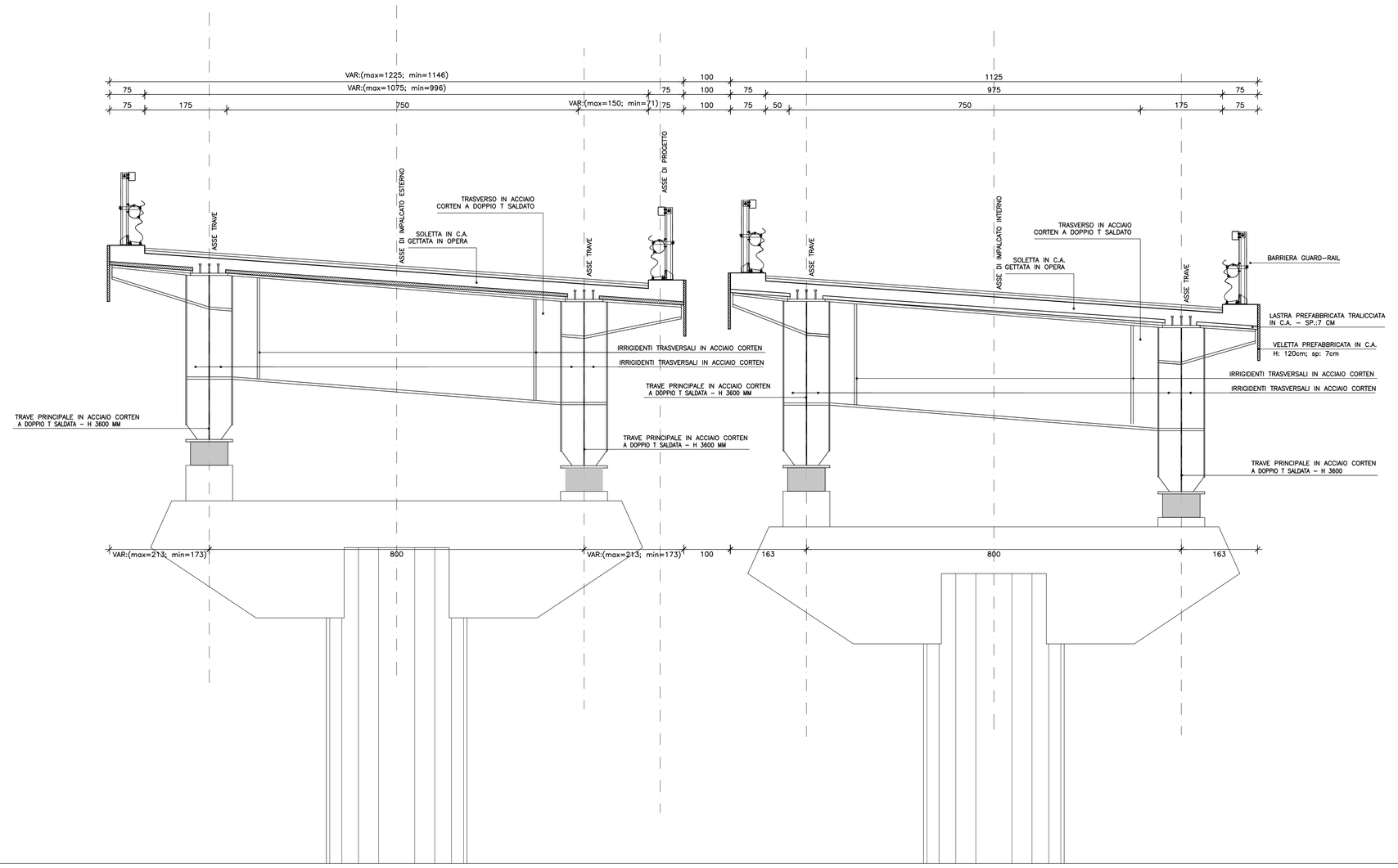

SCALA 1:50

LEGENDA TRAVE PRINCIPALE

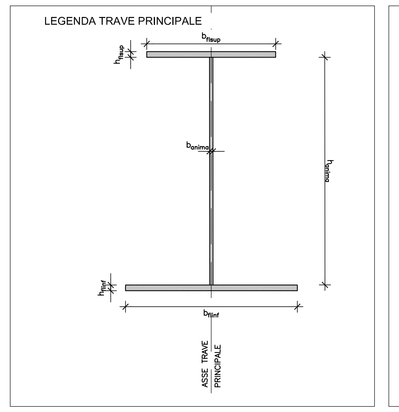

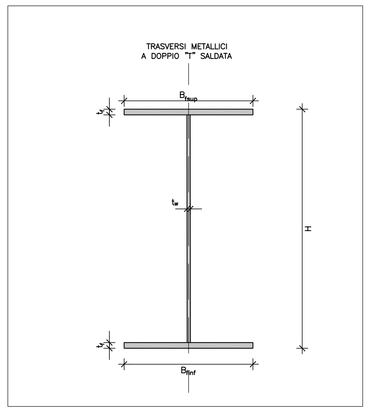

SEZIONE IRRIGIDENTI TRASVERSALI

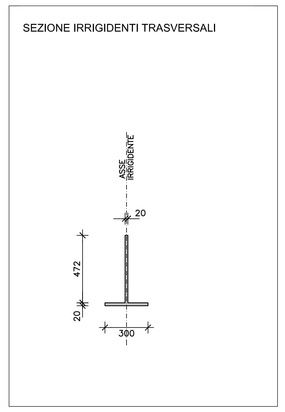

LEGENDA TRAVERSI

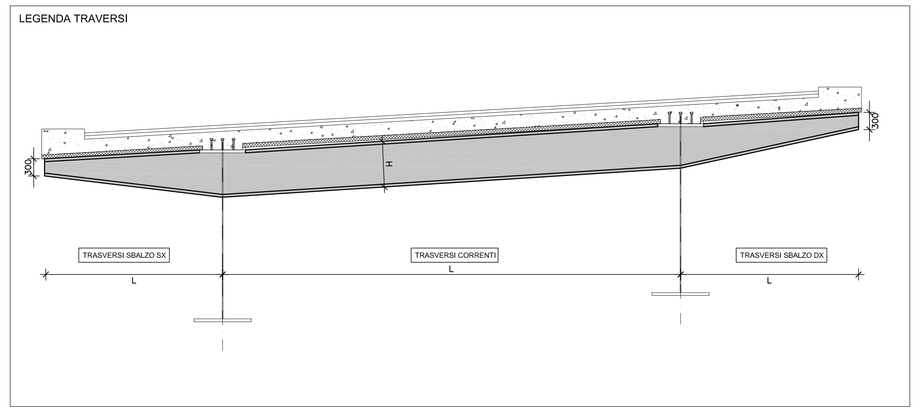

TIPOLOGICI CONCI

CONCIO	L [mm]	Hmax [mm]	Hmin [mm]
1	8000	2400	2400
2	9000	2467	2400
3	9000	2758	2467
4	9000	3279	2758
5	1000	3600	3279
6	1000	2728	3303
7	1000	2438	2728
8	1000	2400	2438

TRAVE

h_flsup	60	mm
b_flsup	800	mm
h_anima	var	mm
b_anima	20	mm
h_flinf	60	mm
b_flinf	1000	mm

TRAVERSI

TRAVERSI TESTATA

PARTE COSTANTE		
L	8000	mm
H	2200	mm
B_f	300	mm
tw	16	mm
tf	20	mm

TRAVERSI CORRENTI

PARTE COSTANTE		
L	8000	mm
H	880	mm
B_f	300	mm
tw	16	mm
tf	20	mm

TRAVERSI SBALZO

IMPALCATO INTERNO		
SBALZO	L	
DESTRO	1580	mm
SINISTRO	1580	mm
IMPALCATO ESTERNO		
SBALZO	L	
DES. MAX	2080	mm
DES. MIN	1680	mm
SIN. MAX	2080	mm
DES.MIN	1680	mm

PIOLATURA

∅	22	mm
h	200	mm
n.file trasv.	3	
passo_trasv.	193	mm
n.piolini	15	
passo_long	200	mm

SEZIONE TRASVERSALE CORRENTE

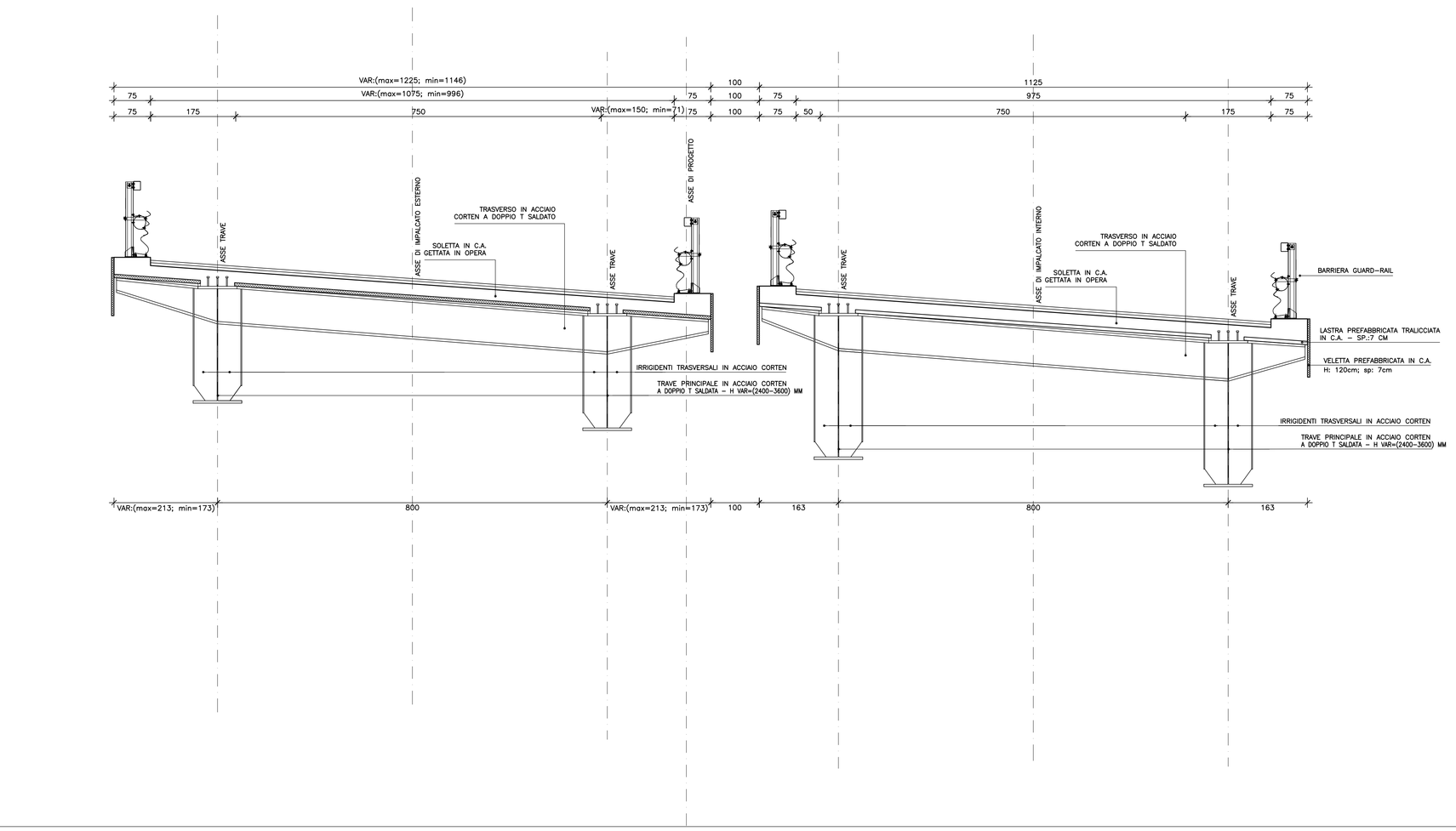

SCALA 1:50

anas — *Direzione Progettazione e Realizzazione Lavori*

NUOVA S.S.291
COLLEGAMENTO SASSARI - ALGHERO - AEROPORTO
Lavori di costruzione del 1° lotto Mamuntanas - Alghero
e del 4° lotto di collegamento con l'aeroporto di Fertilia

PROGETTO DEFINITIVO — COD. CA29

PROGETTAZIONE: ANAS - DIREZIONE PROGETTAZIONE E REALIZZAZIONE LAVORI

PROGETTISTI:
Dott. Ing. ACHILLE DEVITOFRANCESCHI
Ordine Ing. di Roma n. 19116
Dott. Ing. ALESSANDRO MICHELI
Ordine Ing. di Roma n. 19654

IL GEOLOGO
Dott. Geol. Serena MALETTA
Ordine Geol. Lazio n. 928

IL RESPONSABILE DEL S.I.A.
Dott. Arch. GIOVANNI MAGARO'
Ordine Arch. di Roma n. 16183

COORDINATORE PER LA SICUREZZA IN FASE DI PROGETTAZIONE
Geom. FABIO GUGNDAM

VISTO: IL RESP. DEL PROCEDIMENTO
Dott. Ing. SALVATORE FRASCA

PROTOCOLLO | DATA

OPERE D'ARTE MAGGIORI - LOTTO 1
PONTE RIO SERRA
CARPENTERIA IMPALCATO TAV. 5/5

CODICE PROGETTO (PROGETTO / LIV. PROG. / N. PROG.)	NOME FILE T01VI01STRCP05_A.dwg	REVISIONE	
LOPLSC D 1601	CODICE ELAB. T01VI01STRCP05	A	1:50

REV.	DESCRIZIONE	DATA	REDATTO	VERIFICATO	APPROVATO
D					
C					
B					
A	Nuova emissione a seguito indirizzo MIT del 11-05-2016	SET 2017			