PROSPETTO TRASVERSALE

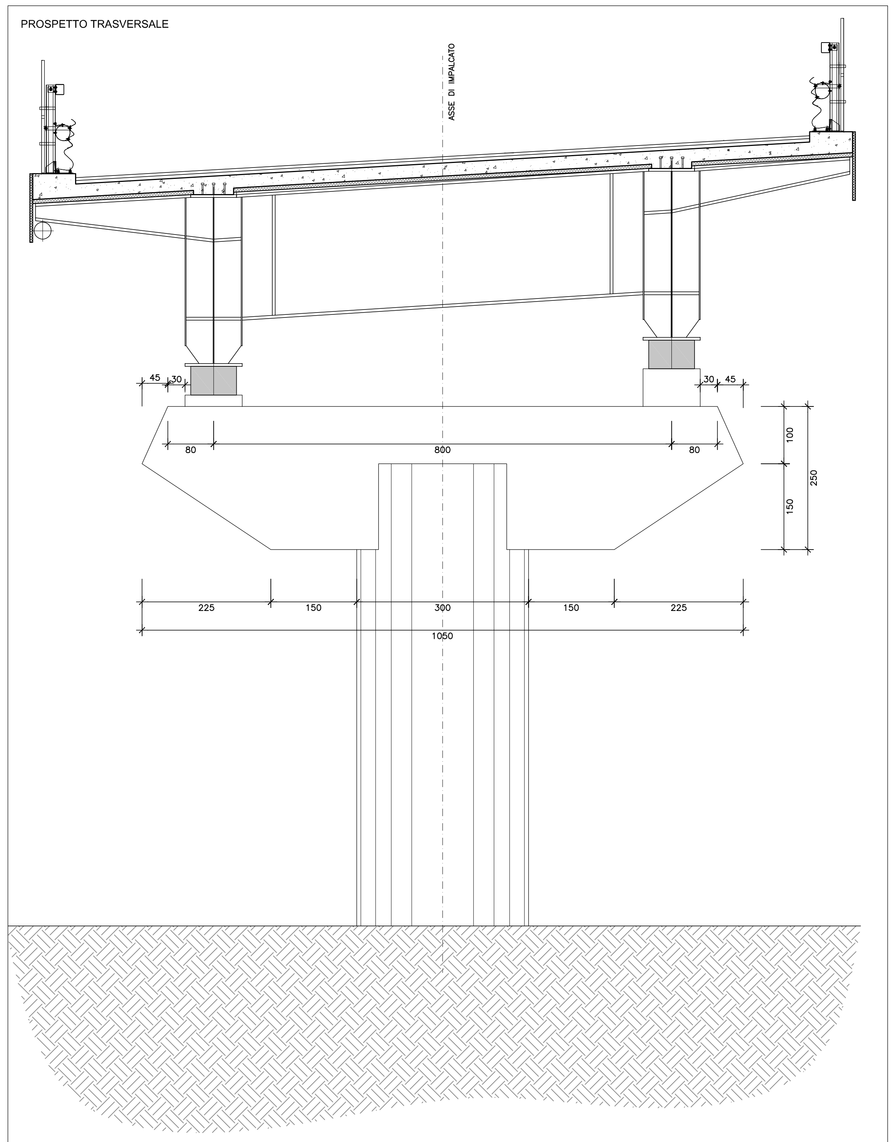

SCALA 1:50

PROSPETTO LONGITUDINALE

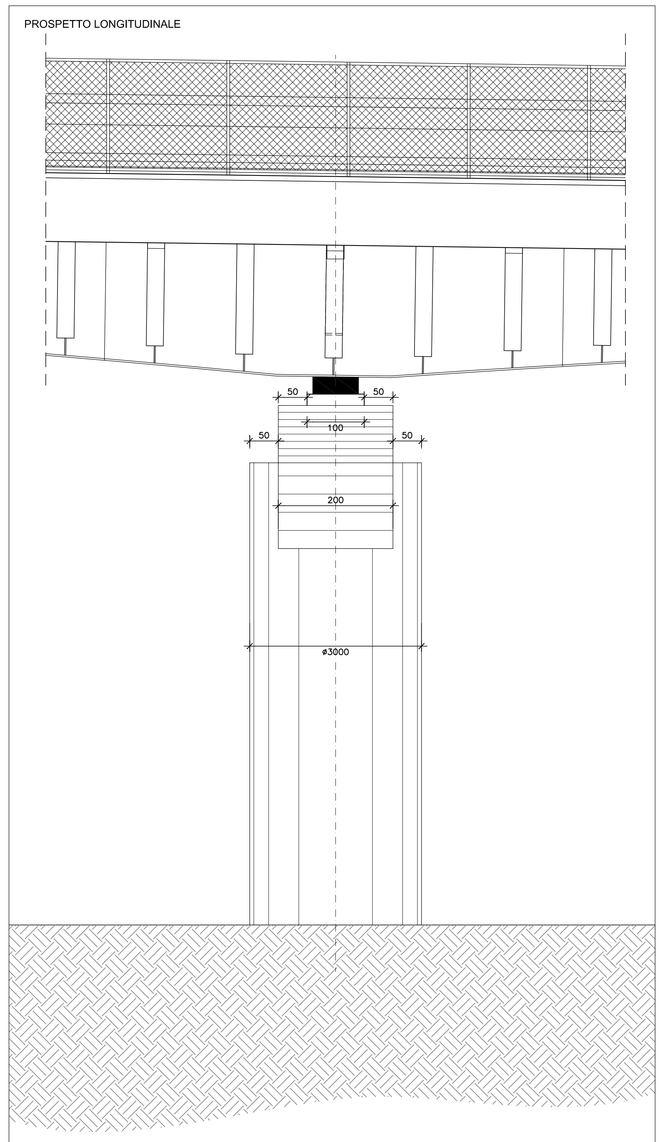

TABELLA PILE 1 E 3				
	Imp. Interno		Imp. Esterno	
PILA	PROGR. [km]	H [cm]	PROGR. [km]	H [cm]
P1	0+612,00	415	0+617,00	455
P3	0+732,00	415	0+737,00	455

SCALA 1:50

SEZIONE TRASVERSALE

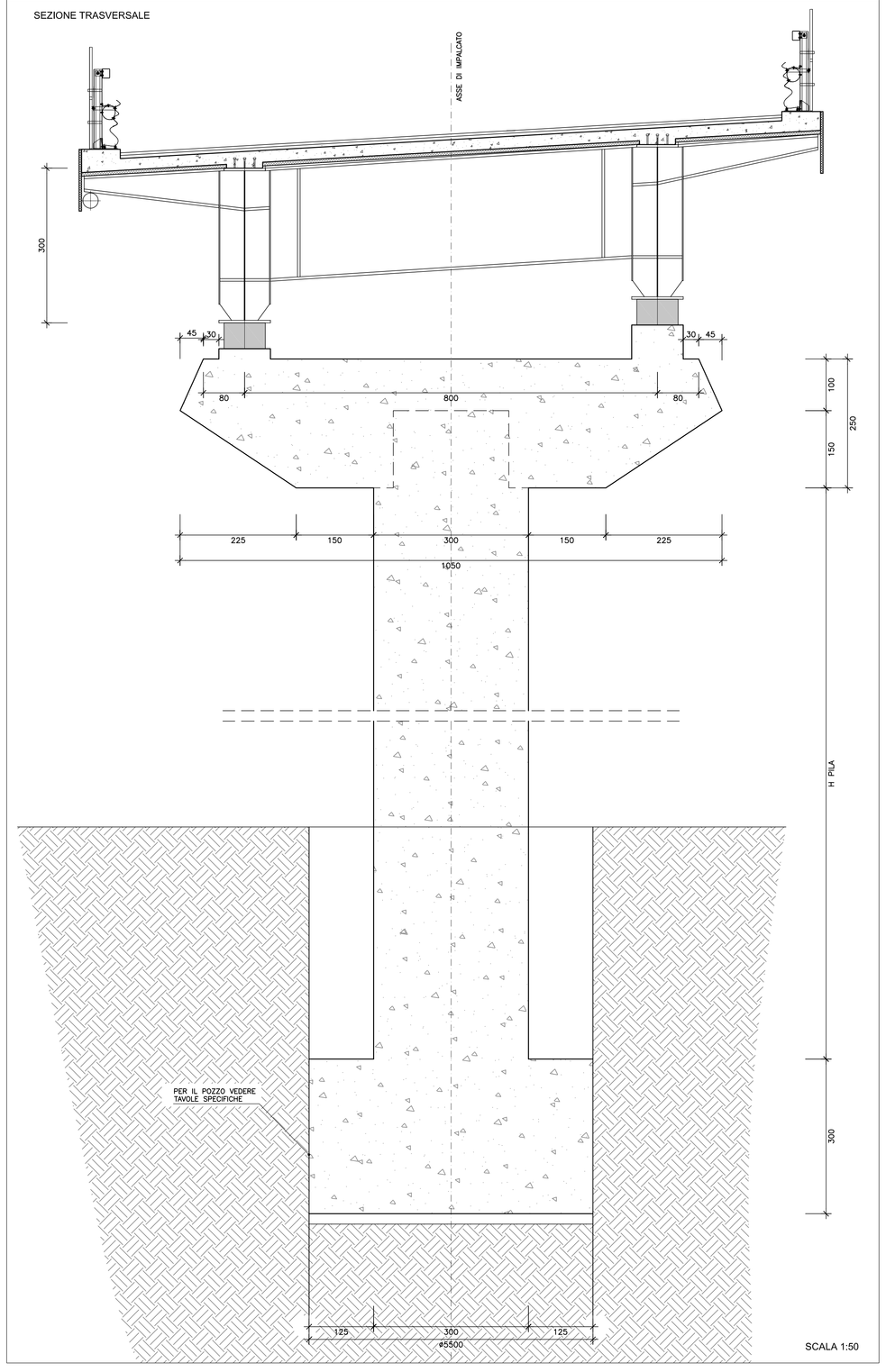

SCALA 1:50

SEZIONE LONGITUDINALE

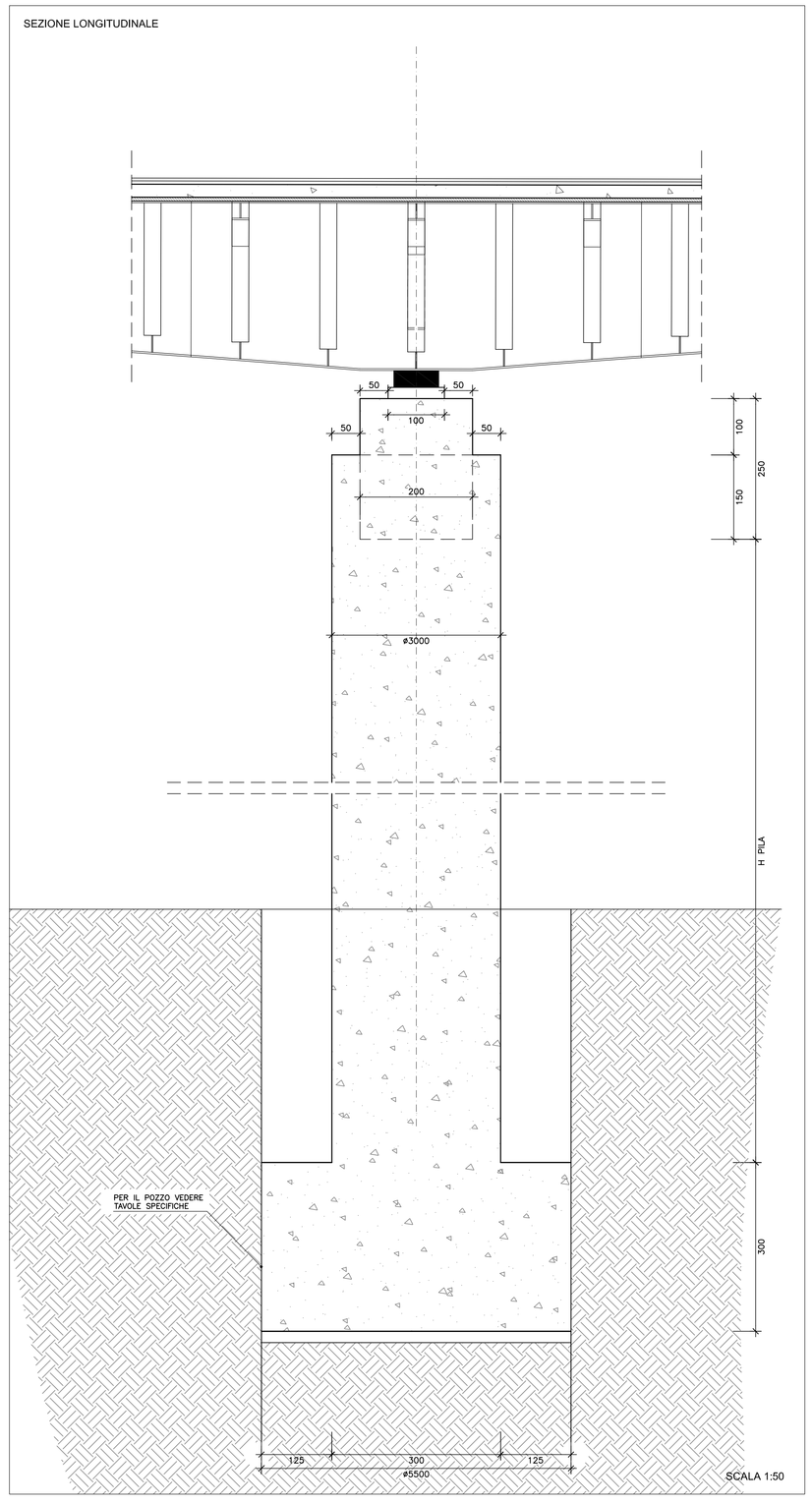

SCALA 1:50

PIANTA SPICCATO

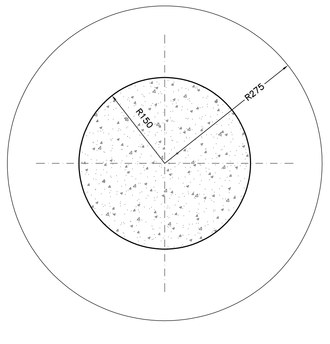

SCALA 1:50

PIANTA PULVINO

NOTA:
ALTEZZA MEDIA BAGGIOLI PARI A 30 cm

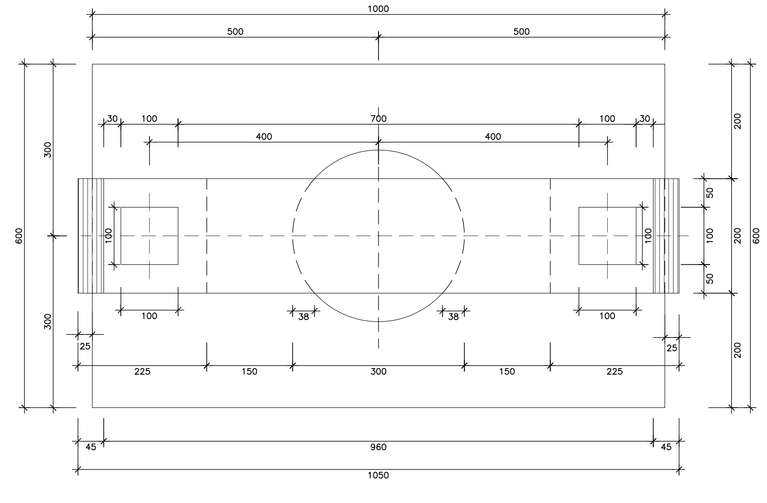

SCALA 1:50

anas

Direzione Progettazione e Realizzazione Lavori

NUOVA S.S.291
COLLEGAMENTO SASSARI - ALGHERO - AEROPORTO
Lavori di costruzione del 1° lotto Mamuntanas - Alghero
e del 4° lotto di collegamento con l'aeroporto di Fertilia

PROGETTO DEFINITIVO — COD. CA29

PROGETTAZIONE: ANAS - DIREZIONE PROGETTAZIONE E REALIZZAZIONE LAVORI

PROGETTISTI:
Dott. Ing. ACHILLE DEVITOFRANCESCHI
Ordine Ing. di Roma n. 19116
Dott. Ing. ALESSANDRO MICHELI
Ordine Ing. di Roma n. 19654

IL GEOLOGO
Dott. Geol. Serena MAJETTA
Ordine Geol. Lazio n. 928

IL RESPONSABILE DEL S.I.A.
Dott. Arch. GIOVANNI MAGARO'
Ordine Arch. di Roma n. 16183

COORDINATORE PER LA SICUREZZA IN FASE DI PROGETTAZIONE
Geom. FABIO GUGNOAM

VISTO: IL RESP. DEL PROCEDIMENTO
Dott. Ing. SALVATORE FRASCA

PROTOCOLLO | DATA

OPERE D'ARTE MAGGIORI - LOTTO 1
PONTE RIO SERRA
CARPENTERIA PILE 1 E 3

CODICE PROGETTO (PROGETTO / LIV. PROG. / N. PROG.)	NOME FILE T01VI01STRCP10_A.dwg	REVISIONE	
LOPLSC D 1601	CODICE ELAB. T01VI01STRCP10	A	1:50

REV.	DESCRIZIONE	DATA	REDATTO	VERIFICATO	APPROVATO
D					
C					
B					
A	Nuova emissione a seguito indirizzo MIT del 11-05-2016	SET.2017			