PROSPETTO TRASVERSALE

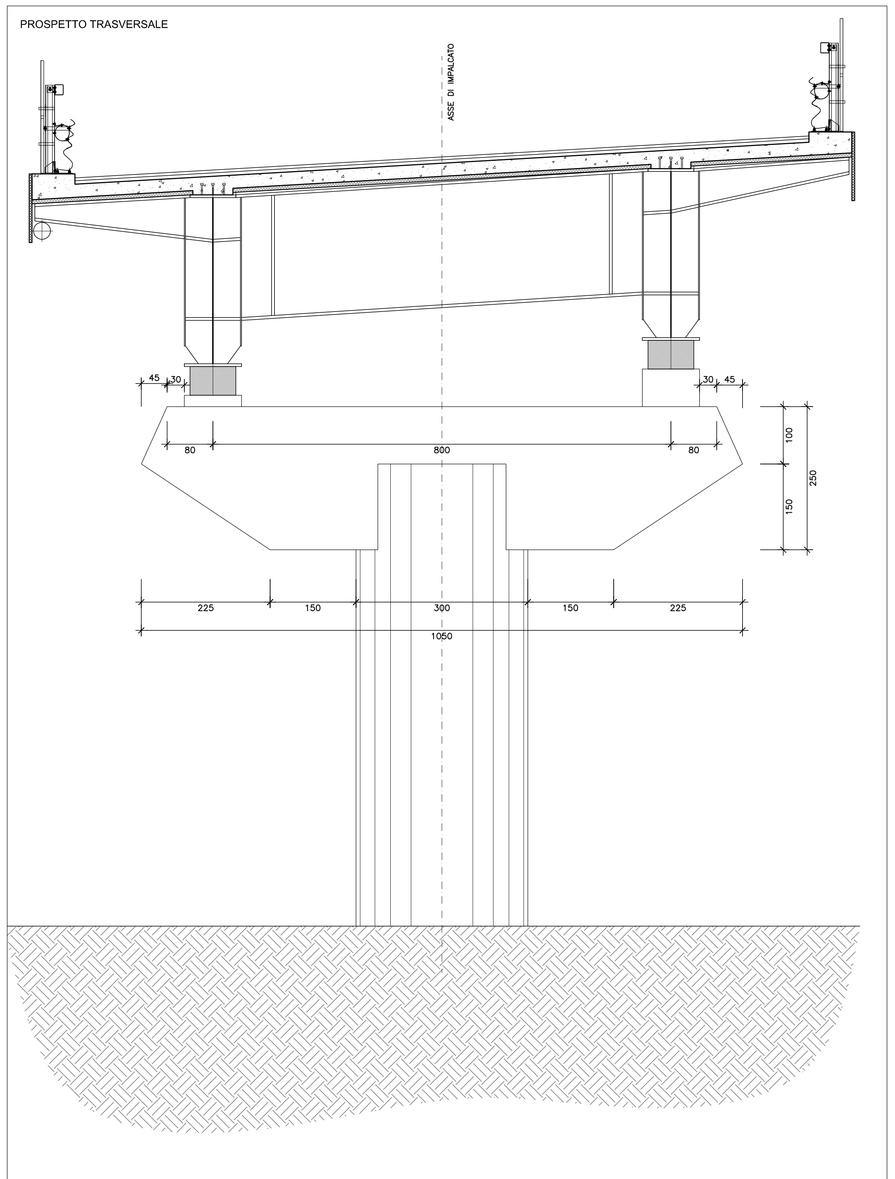

SCALA 1:50

PROSPETTO LONGITUDINALE

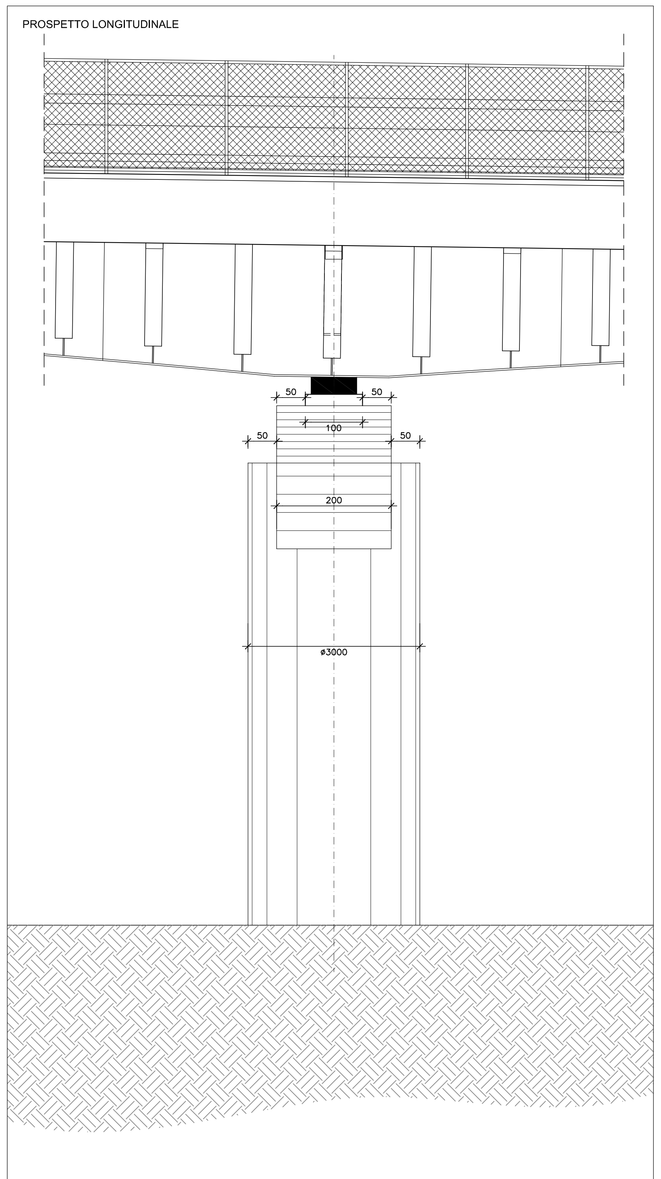

SCALA 1:50

TABELLA PILA 2				
	Imp. Interno		Imp. Esterno	
PILA	PROGR. [km]	H [cm]	PROGR. [km]	H [cm]
P2	0+672,00	285	0+677,00	325

SEZIONE TRASVERSALE

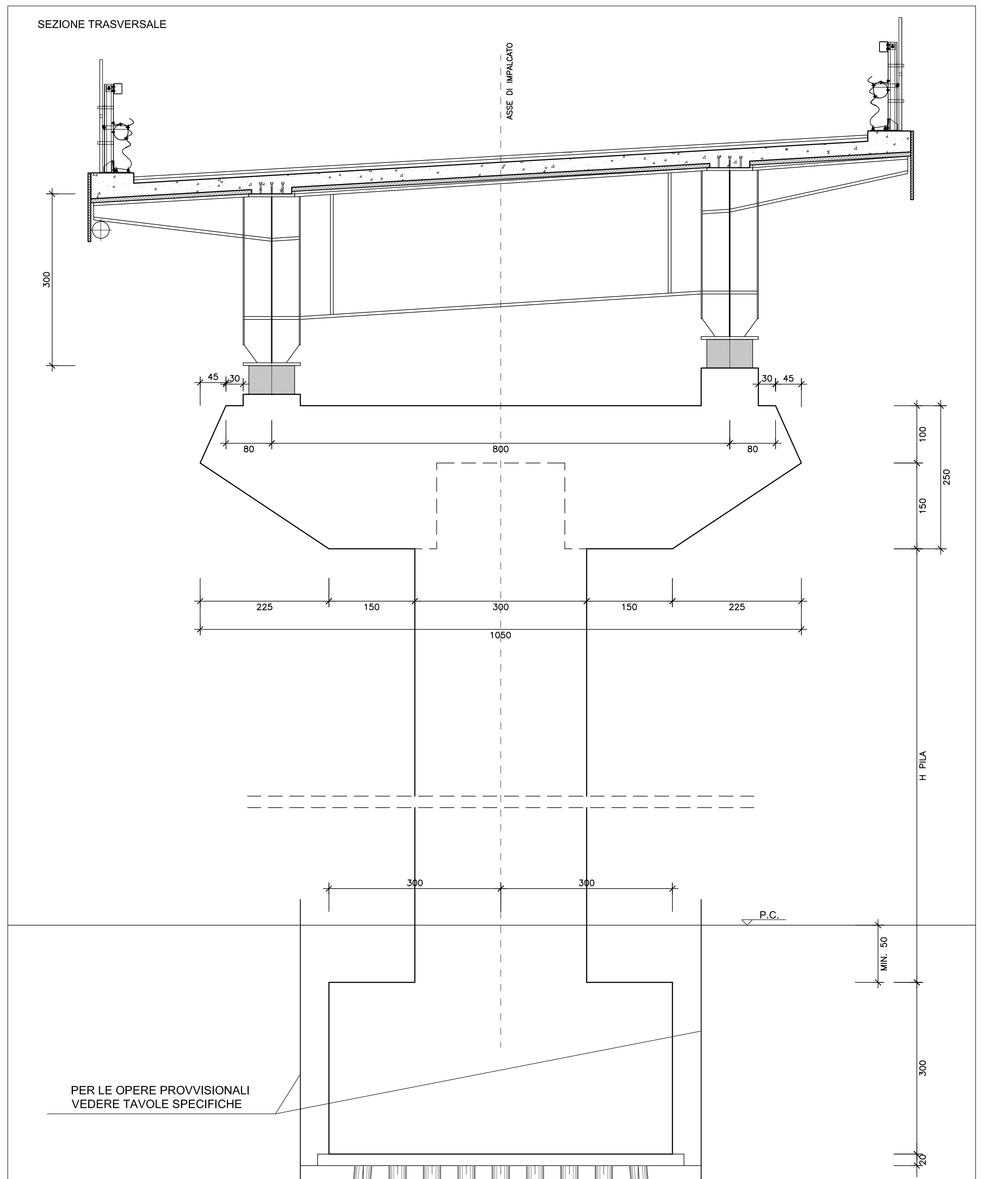

SCALA 1:50

SEZIONE LONGITUDINALE

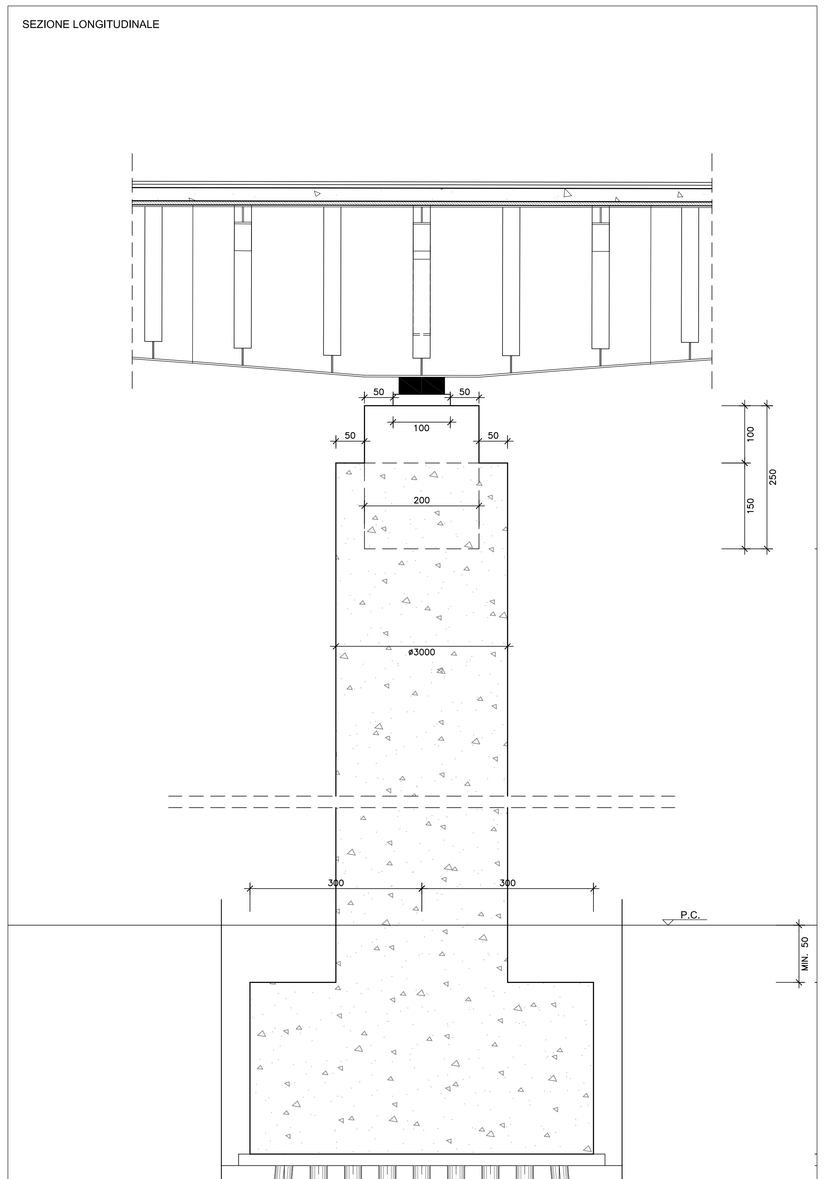

SCALA 1:50

PIANTA SPICCATO

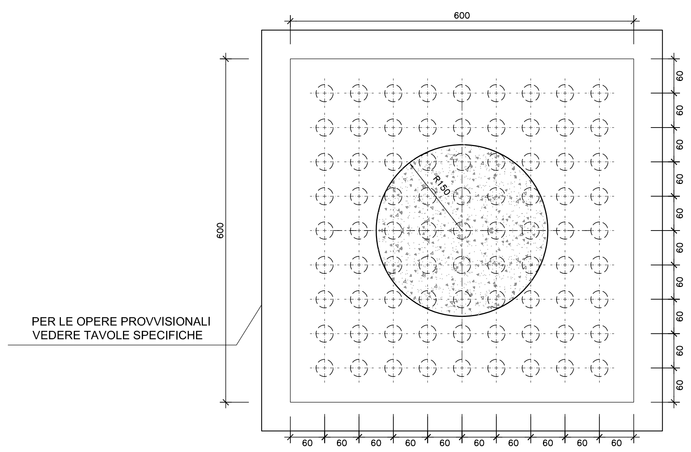

SCALA 1:50

PIANTA PULVINO

NOTA:
ALTEZZA MEDIA BAGGIOLI PARI A 30 cm

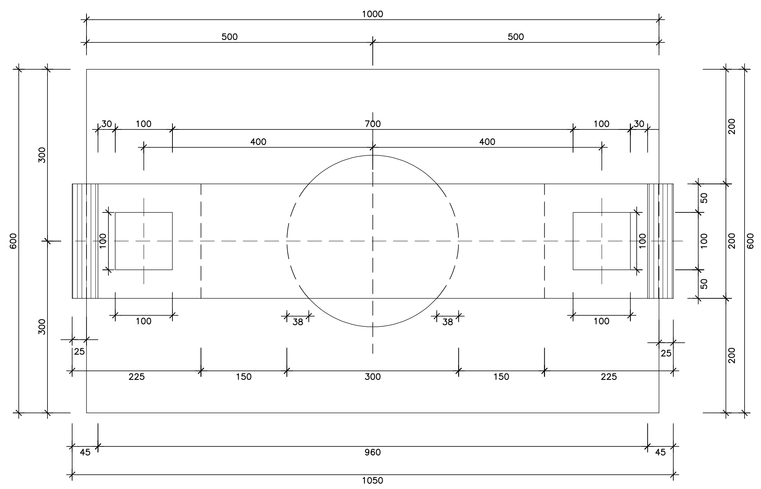

SCALA 1:50

anas

Direzione Progettazione e Realizzazione Lavori

NUOVA S.S.291
COLLEGAMENTO SASSARI - ALGHERO - AEROPORTO

Lavori di costruzione del 1° lotto Mamuntanas - Alghero
e del 4° lotto di collegamento con l'aeroporto di Fertilia

PROGETTO DEFINITIVO — COD. CA29

PROGETTAZIONE: ANAS - DIREZIONE PROGETTAZIONE E REALIZZAZIONE LAVORI

PROGETTISTI:
Dott. Ing. ACHILLE DEVITOFRANCESCHI
Ordine Ing. di Roma n. 19116
Dott. Ing. ALESSANDRO MICHELI
Ordine Ing. di Roma n. 19654

IL GEOLOGO
Dott. Geol. Serena MAJETTA
Ordine Geol. Lazio n. 928

IL RESPONSABILE DEL S.I.A.
Dott. Arch. GIOVANNI MIGANTI
Ordine Arch. di Roma n. 16183

COORDINATORE PER LA SICUREZZA IN FASE DI PROGETTAZIONE
Geom. FABIO GUONIAM

VISTO: IL RESP. DEL PROCEDIMENTO
Dott. Ing. SALVATORE FRASCA

PROTOCOLLO | DATA

OPERE D'ARTE MAGGIORI - LOTTO 1
PONTE RIO SERRA
CARPENTERIA PILA 2

CODICE PROGETTO	NOME FILE	REVISIONE	
PROGETTO LOPLSC — LIV. PROG. D — N. PROG. 1601	T01VI01STRCP11_A.dwg	A	1:50
	CODICE ELAB. T01VI01STRCP11		

REV.	DESCRIZIONE	DATA	REDATTO	VERIFICATO	APPROVATO
D					
C					
B					
A	Nuova emissione a seguito indirizzo MIT del 11-05-2016	SET 2017			